TRUCKS

MASTER PLUS

BAUANLEITUNG · ASSEMBLY MANUAL · INSTRUCTION DE MONTAGE
HANDLEIDING · INSTRUCCIÓN DE MONTAJE · ISTRUZIONE AL MONTAGGIO

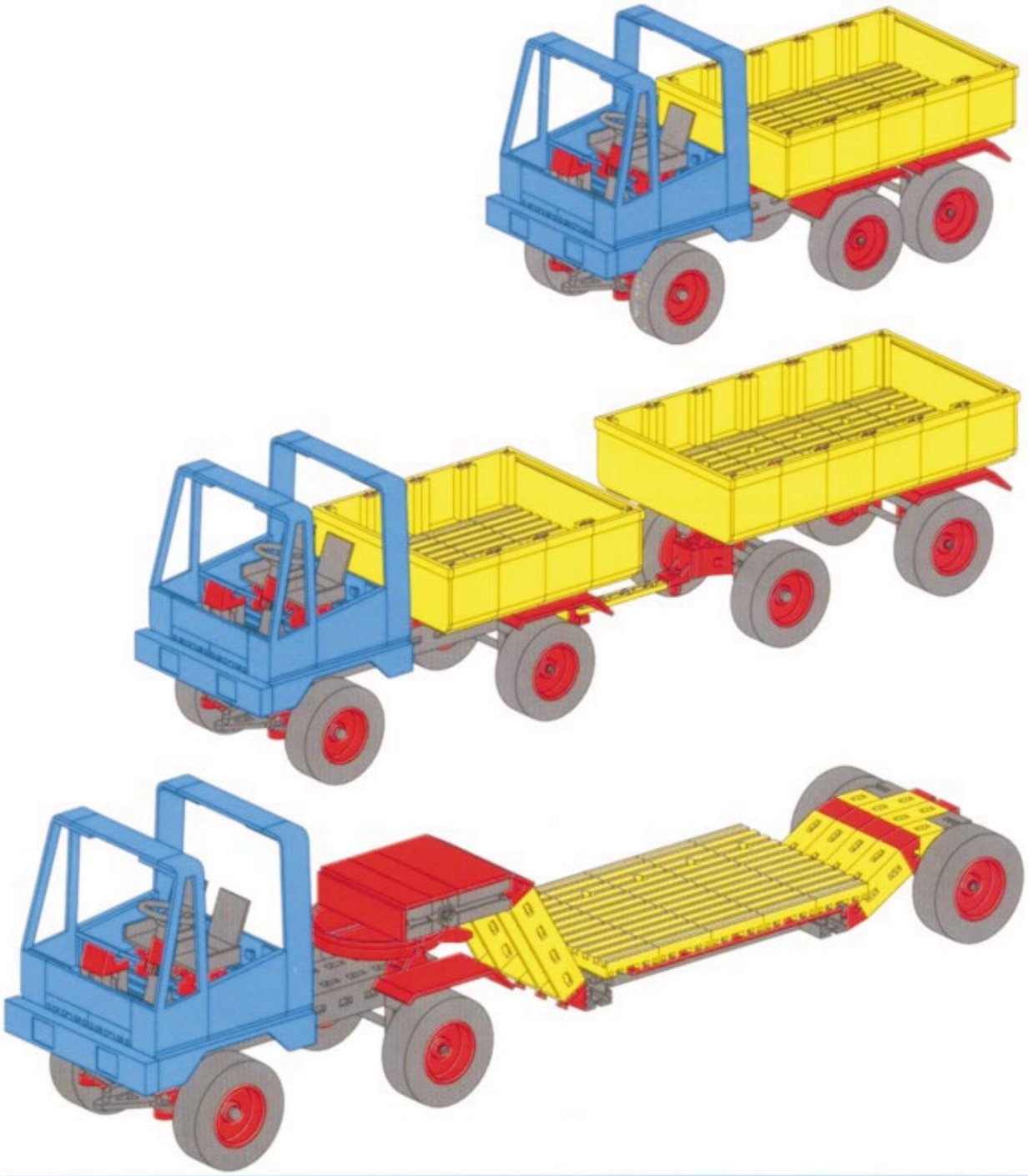

fischertechnik

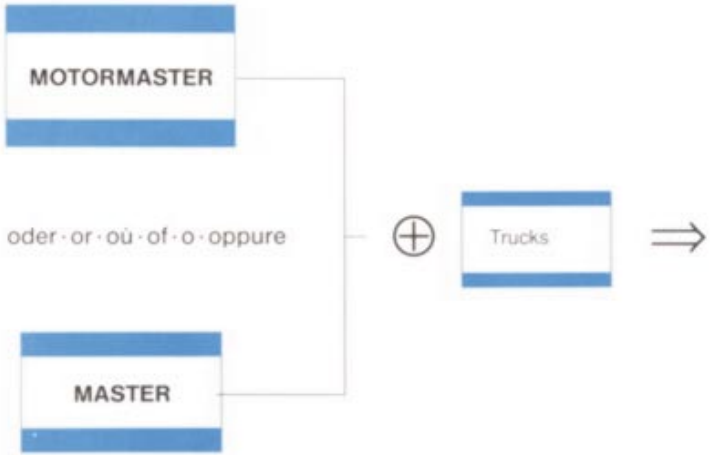

Seite · Page
Page · Pagina
Página · Pagina

LKW mit 3 Achsen (Master) · Tipper truck
Camion à trois essieux · Drie-assige wagen
Camión de 3 ejes · Autocarro a 3 assi — 2

3-Achs-Kipper mit Motor (Motormaster) · Tipper truck with motor
Camion de semi-remorque · Drie-assige kipwagen met motor
Volcador de eje triple con motor · Camion a 3 assi con motore — 5

LKW mit Aufliegerkupplung (Master) · Articulated truck
Tracteur de semi-remorque · Vrachtwagen met koppeling voor opplegger
Camión con acoplamiento para semi-remolque · Camion con attaco per semirimorchio — 7

LKW mit Aufliegerkupplung (Motormaster) · Articulated truck
Tracteur de semi-remorque · Vrachtwagen met koppeling voor opplegger
Camión con acoplamiento para semi-remolque · Camion con attaco per semirimorchio — 7

Tieflader (Master) · Low loader
Semi-remorque surbaissé · Dieplader
Remolque con plataforma baja · Autocarro cabinato a pianale ribassato — 8

Auflieger (Master) · Articulated trailer
Attelage pour semi-remorque · Opplegger
Semi-remolque · Semirimorchio — 10

LKW mit Anhängekupplung (Master) · Tipper truck with tow bar
Camion avec attelage · Vrachtwagen met koppeling voor aanhanger
Camión con acoplamiento para remolque · Camion con attaco per rimorchio — 11

LKW mit Anhänger (Motormaster) · Truck with trailer
Camion remorque · Vrachtwagen met aanhanger
Camión con remolque · Camion con rimorchio — 12

Einzelteilübersicht · Spare parts list
Liste des pièces détachée · Onderdelenoverzicht
Lista de piezas · Lista dei pezzi

	4x	31060		3x	32870		2x	38446
	1x	31263		4x	32881		6x	38860
	1x	31264		4x	32883		1x	38861
	4x	31330		4x	32913		12x	38864
	4x	32850					4x	38884
	2x	32856		2x	36299		2x	38888
				2x	35053		4x	38891
	14x	32858		2x	37238		4x	38892
	7x	32861		1x	38249		6x	35049
				1x	38428		6x	35050

LKW mit 3 Achsen · Tipper Truck
Camion à trois essieux · Drie-assige wagen
Camión de 3 ejes · Autocarro a 3 assi

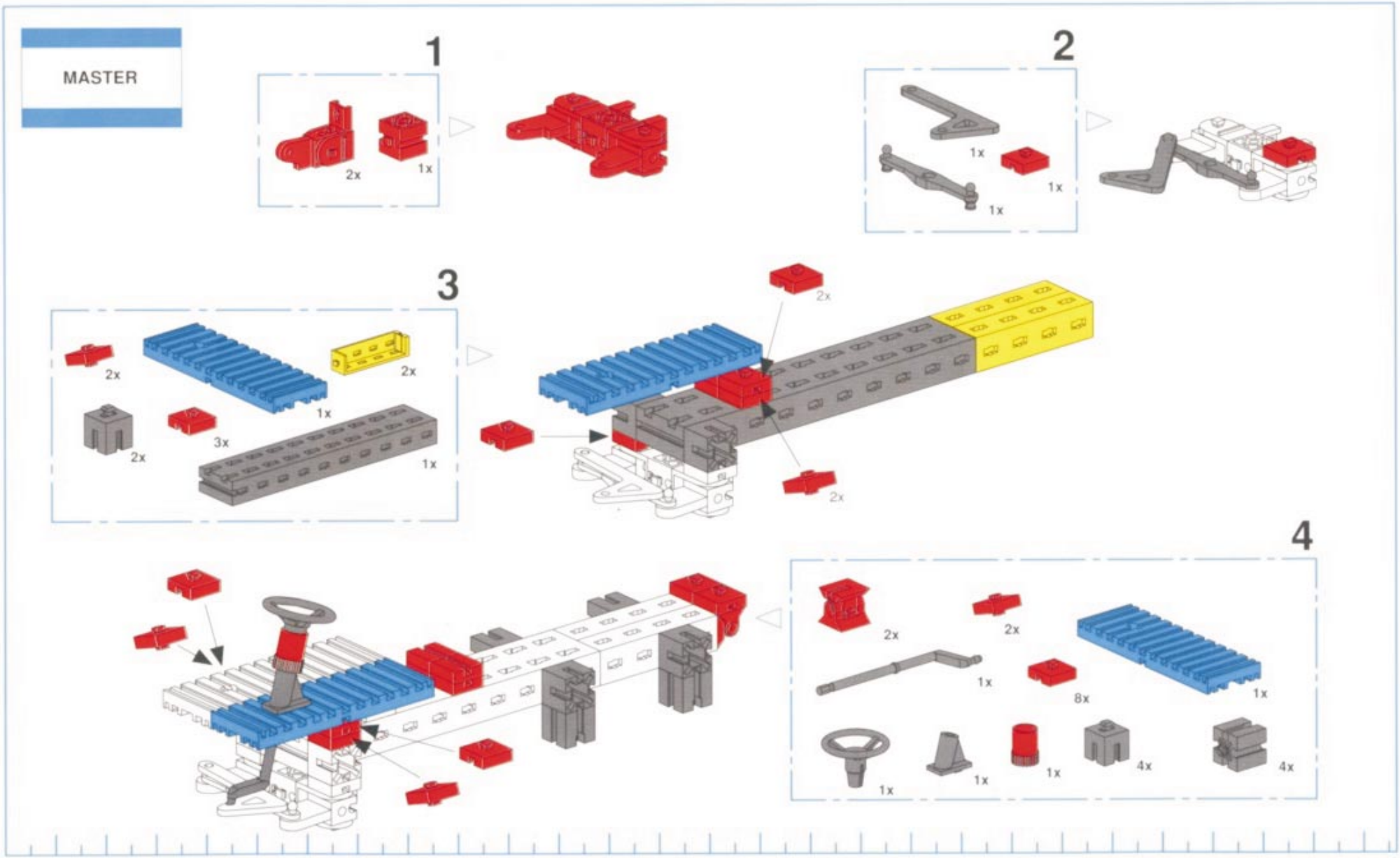

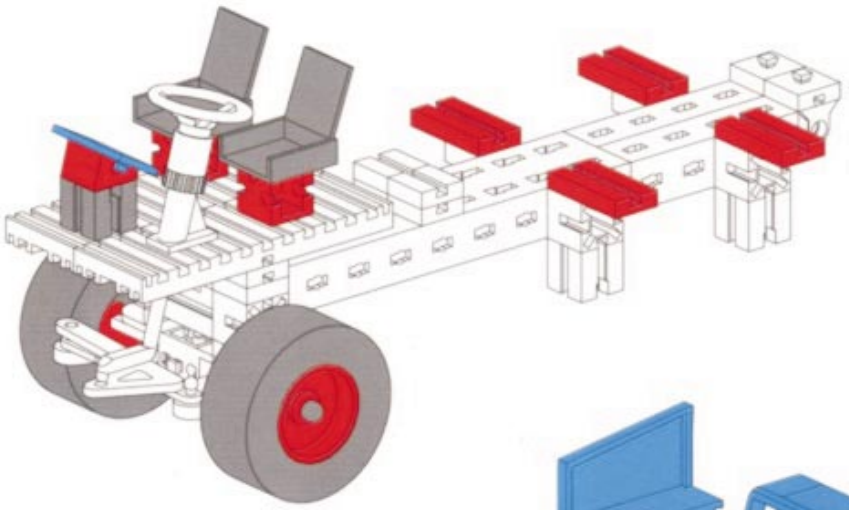

5

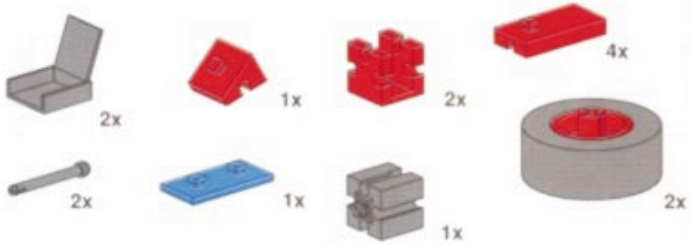

Abweichende Farben beim MOTORMASTER
Different colors in combination with MOTORMASTER
Couleurs différentes combinées avec le MOTORMASTER
Afwijkende kleuren bij MOTORMASTER
Colores diferentes en el MOTORMASTER
Diversi colori del MOTORMASTER

6

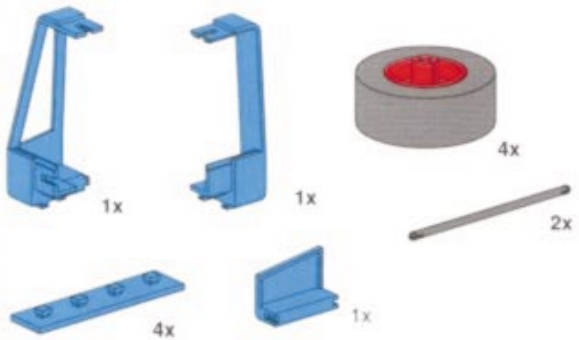

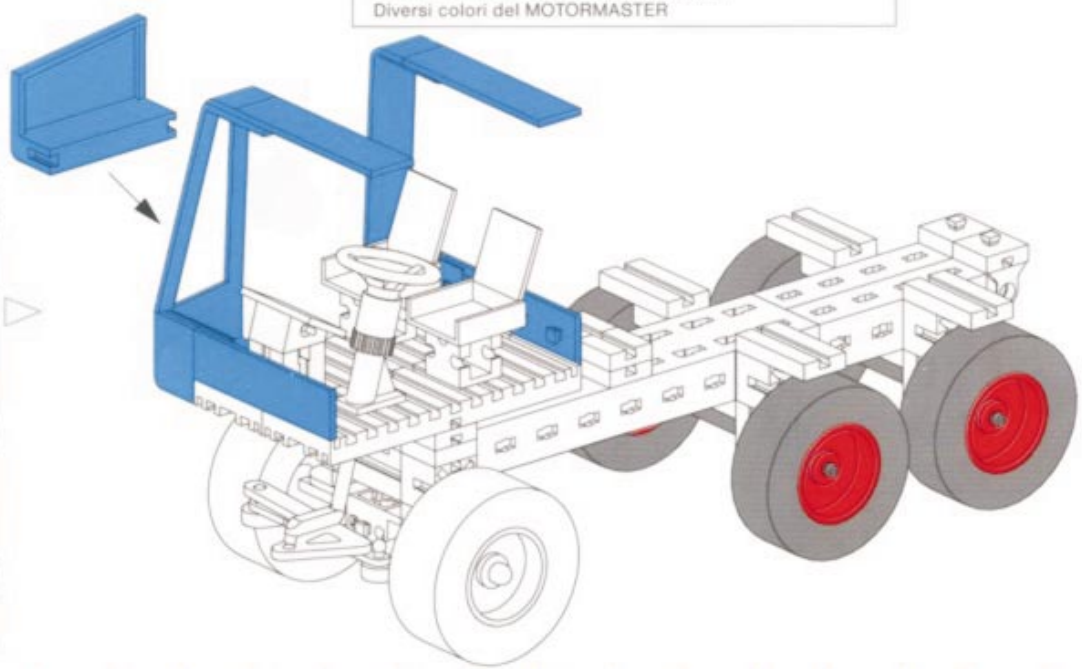

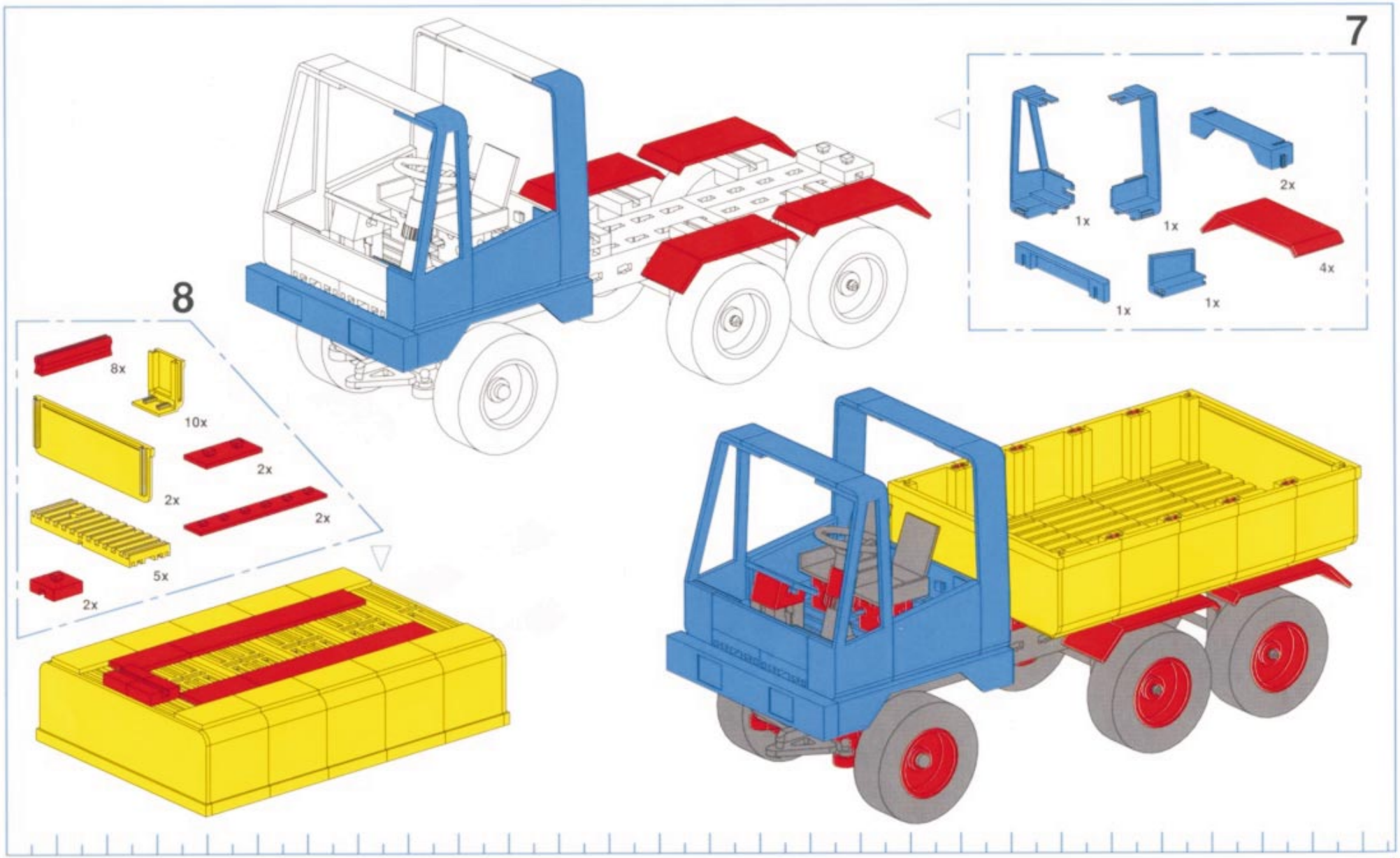
7
1x
1x
2x
4x
1x
1x
8
8x
10x
2x
2x
2x
5x
2x

3-Achs-Kipper mit Motor · Tipper truck with motor
Camion de semi-remorque · Drie-assige kipwagen met motor
Volcador de eje triple con motor · Camion a 3 assi con motore

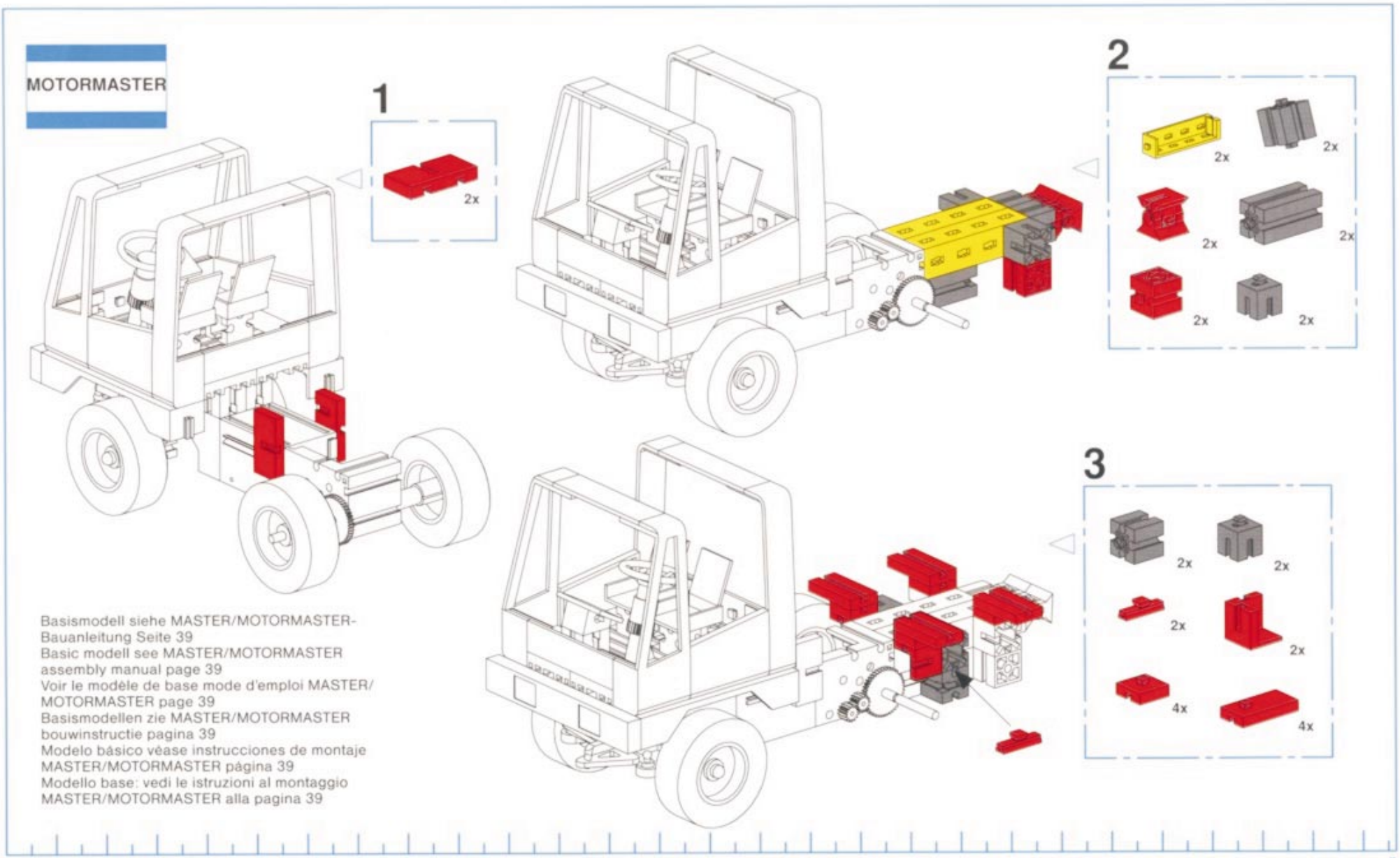

Basismodell siehe MASTER/MOTORMASTER-Bauanleitung Seite 39
Basic modell see MASTER/MOTORMASTER assembly manual page 39
Voir le modèle de base mode d'emploi MASTER/MOTORMASTER page 39
Basismodellen zie MASTER/MOTORMASTER bouwinstructie pagina 39
Modelo básico véase instrucciones de montaje MASTER/MOTORMASTER página 39
Modello base: vedi le istruzioni al montaggio MASTER/MOTORMASTER alla pagina 39

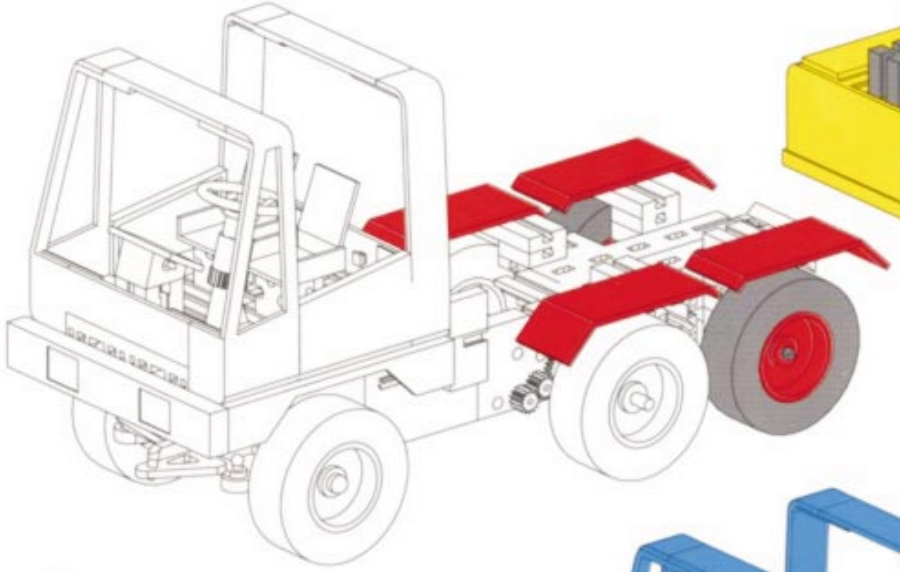

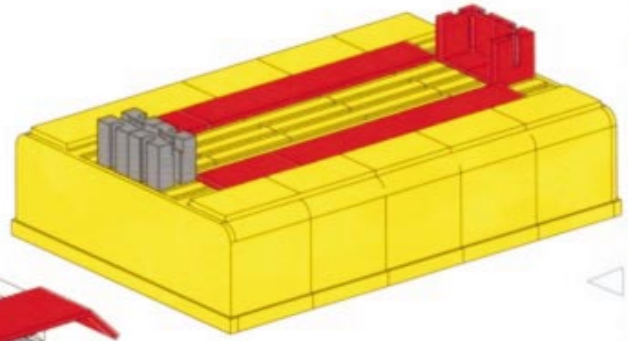

5

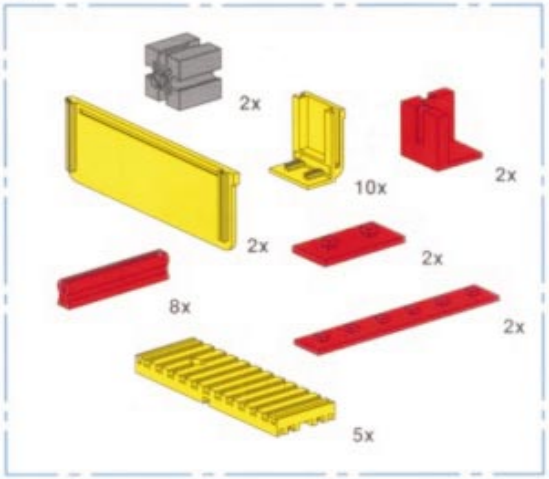

4

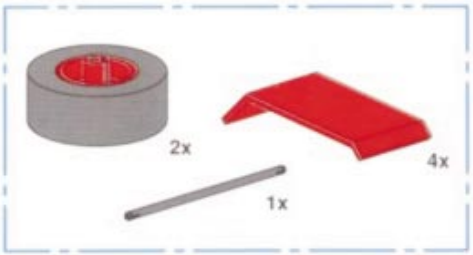

Abweichende Farben beim Motormaster
Different colors in combination with Motormaster
Couleurs différentes combinées avec le Motormaster
Afwijkende kleuren bij MOTORMASTER
Colores diferentes en el MOTORMASTER
Diversi colori del MOTORMASTER

LKW mit Aufliegerkupplung · Articulated truck
Tracteur de semi-remorque · Vrachtwagen met koppeling voor opplegger
Camión con acoplamiento para semi-remolque · Camion con attaco per semirimorchio

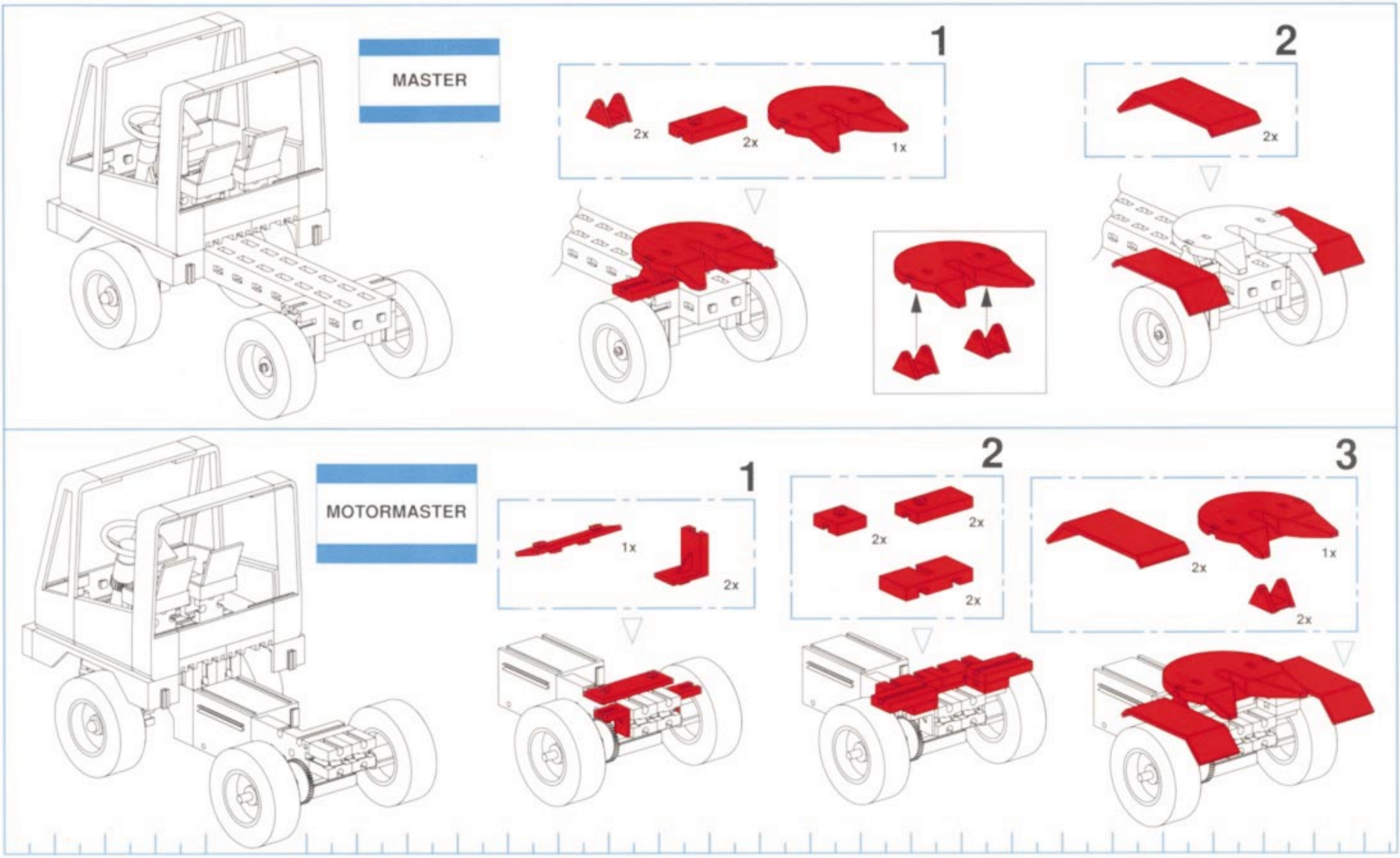

Tieflader · Low loader
Semi-remorque surbaissé · Dieplader
Remolque con plataforma baja · Autocarro cabinato a pianale ribassato

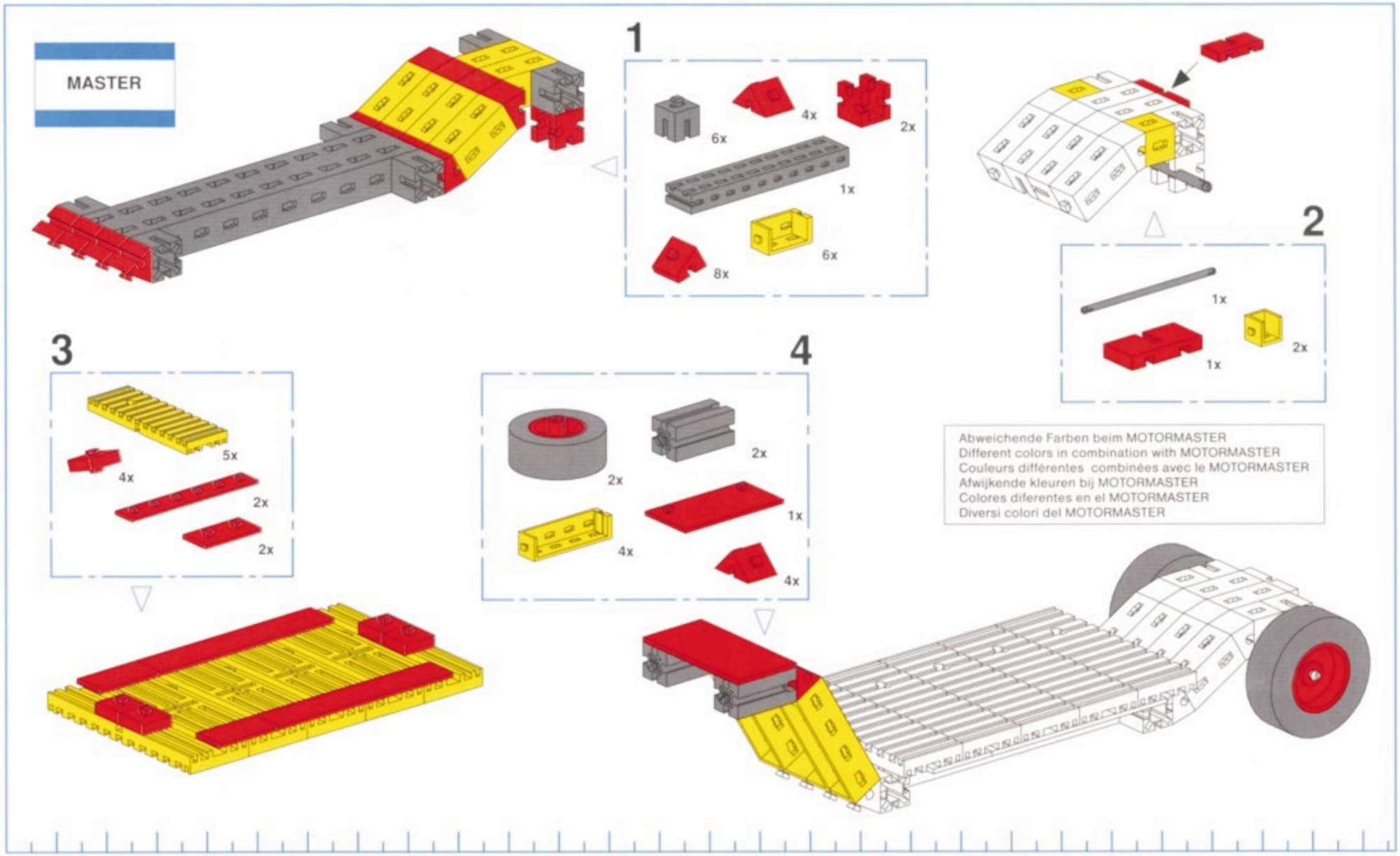

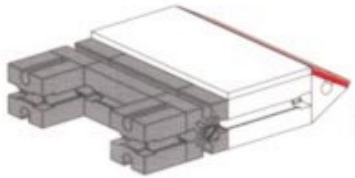

5

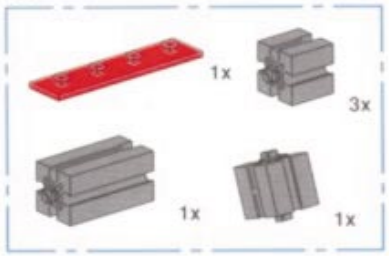

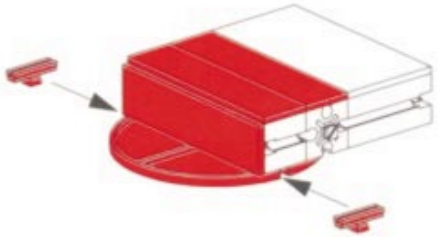

6

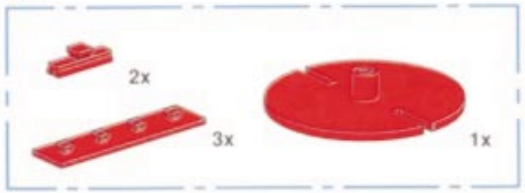

Auflieger · Articulated trailer
Attelage pour semi-remorque · Opplegger
Semi-remolque · Semirimorchio

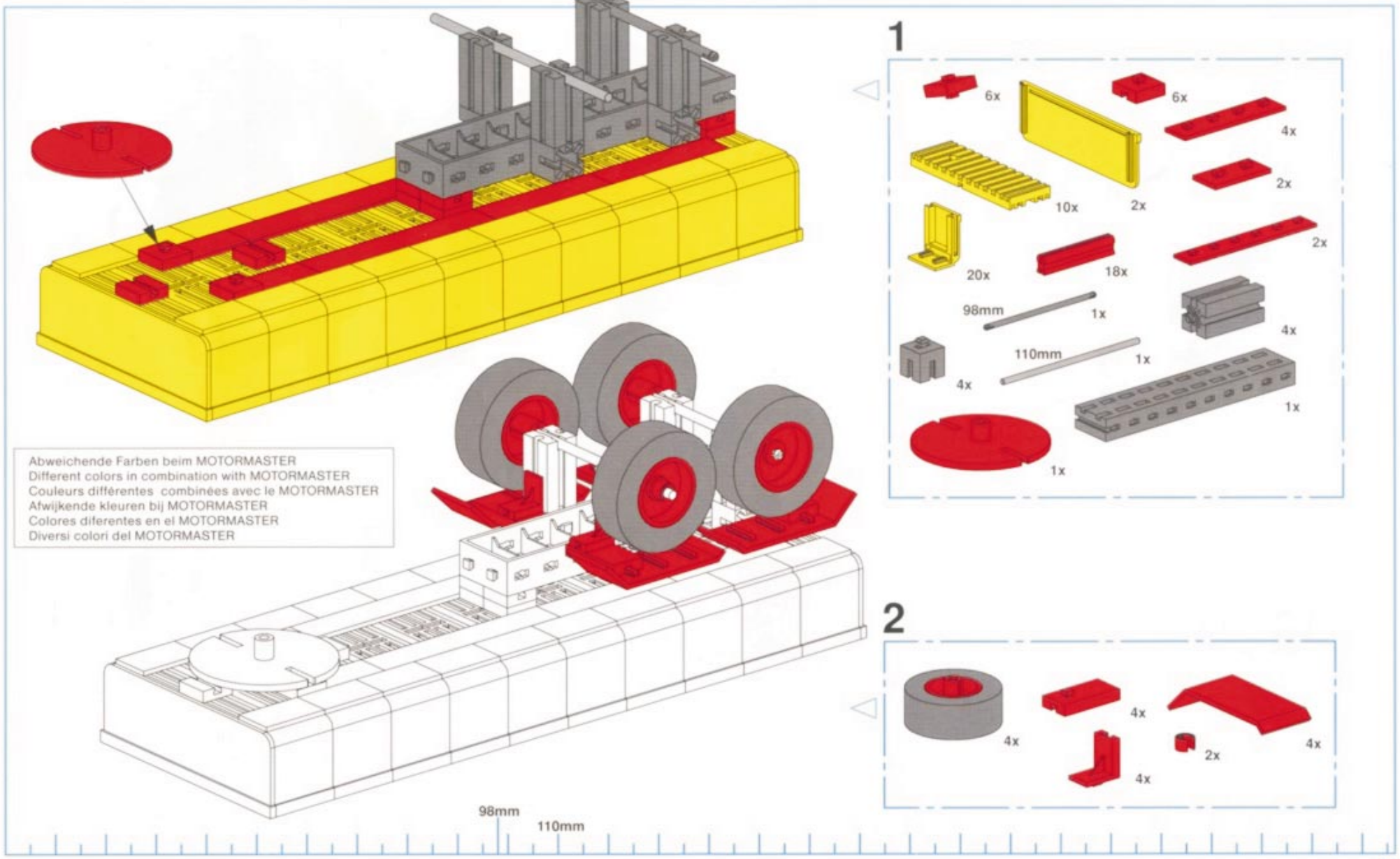

LKW mit Anhängekupplung · Tipper truck with tow bar
Camion avec attelage · Vrachtwagen met koppeling voor aanhanger
Camión con acoplamiento para remolque · Camion con attaco per rimorchio

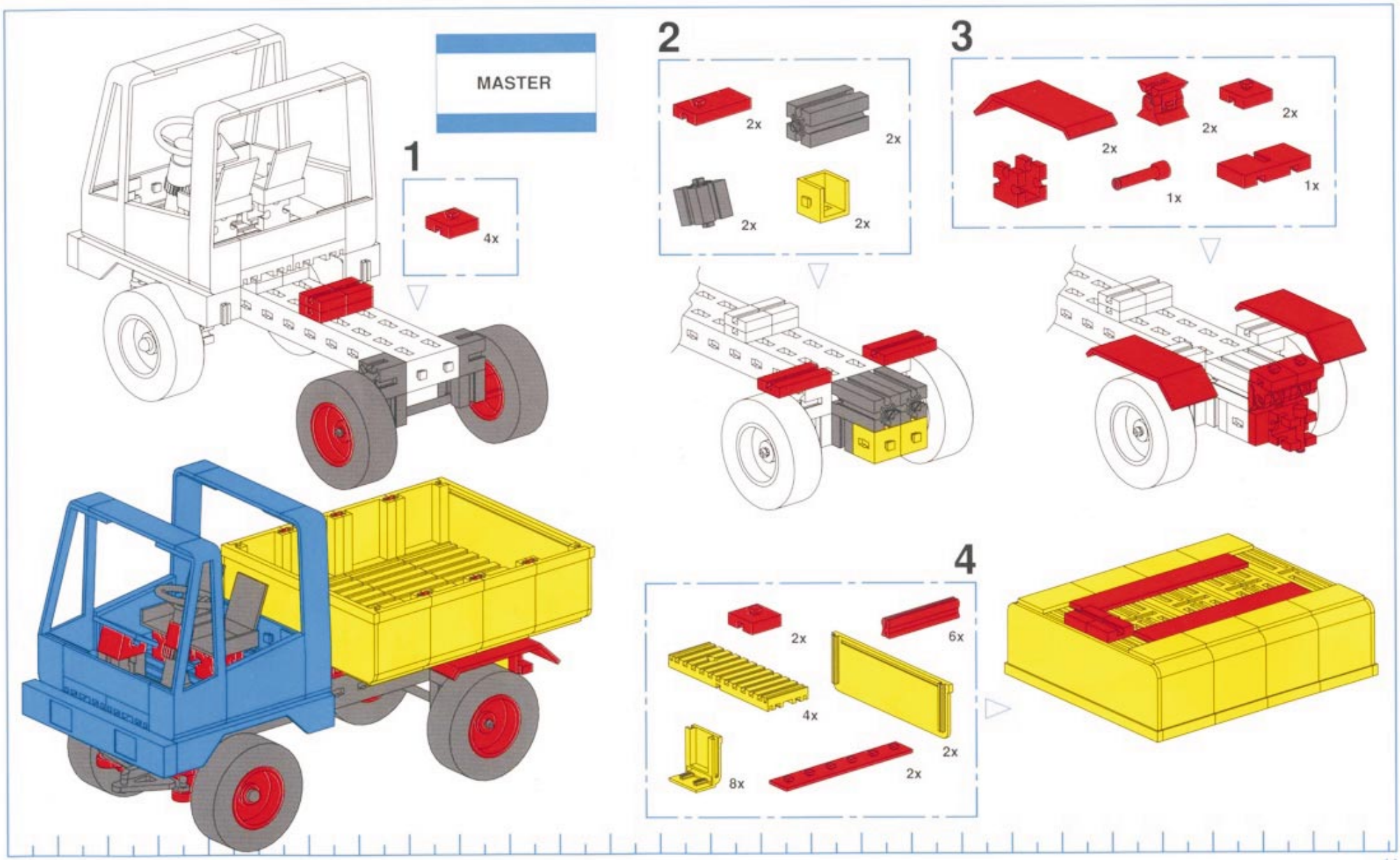

LKW mit Anhänger · Truck with trailer
Camion remorque · Vrachtwagen met aanhanger
Camión con remolque · Camion con rimorchio

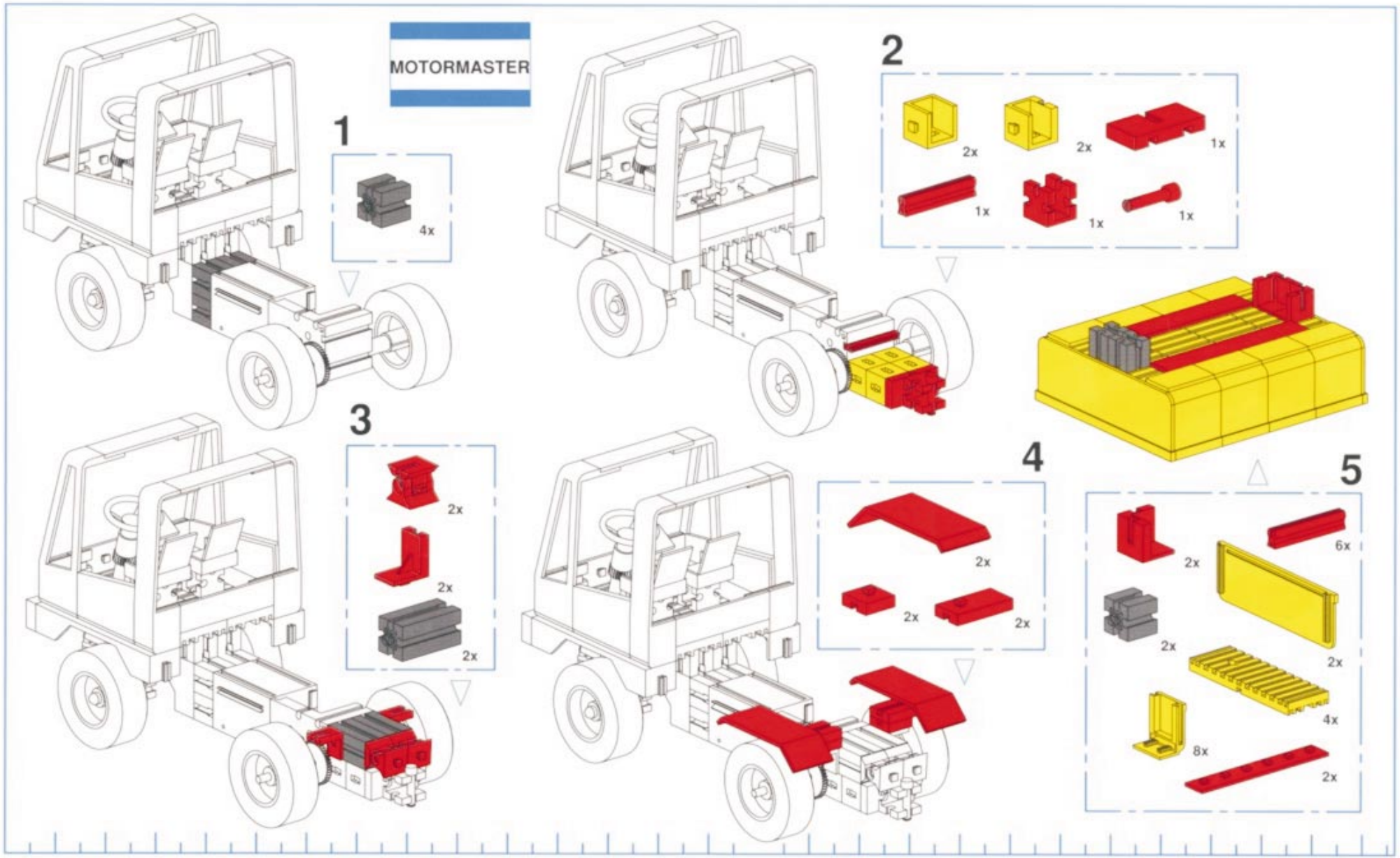

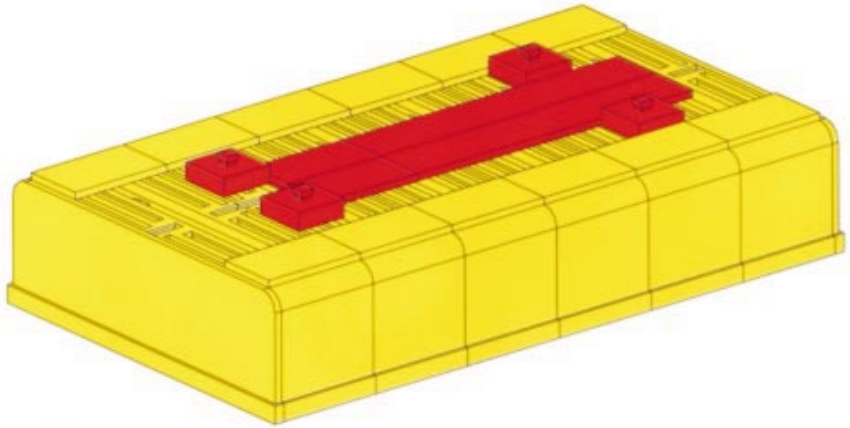

Abweichende Farben beim MOTORMASTER
Different colors in combination with MOTORMASTER
Couleurs différentes combinées avec le MOTORMASTER
Afwijkende kleuren bij MOTORMASTER
Colores diferentes en el MOTORMASTER
Diversi colori del MOTORMASTER

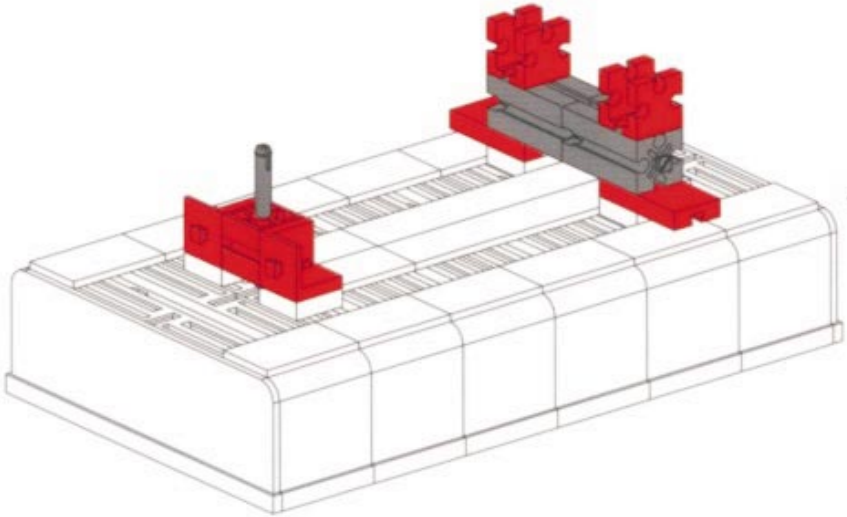

1

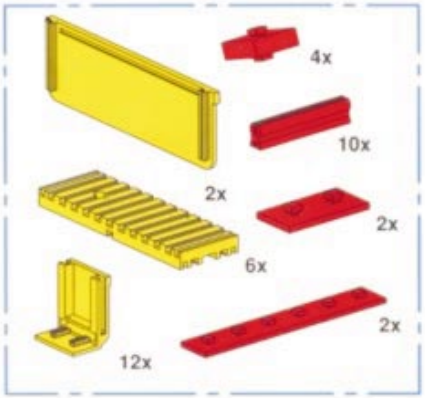

2

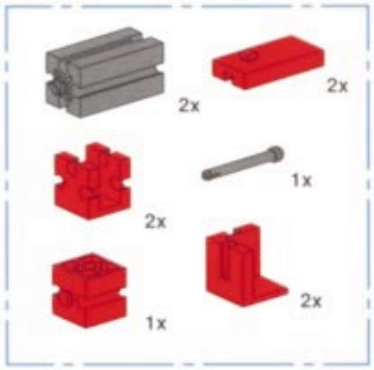
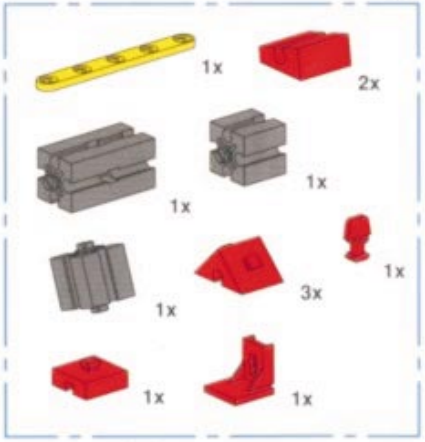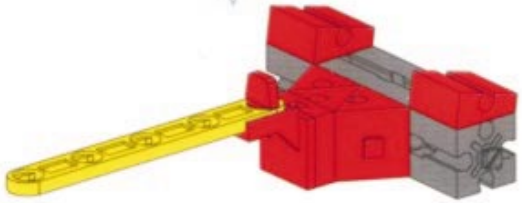
3