SPECIAL TRUCKS

MASTER PLUS

BAUANLEITUNG ASSEMBLY MANUAL MODE D'EMPLOI

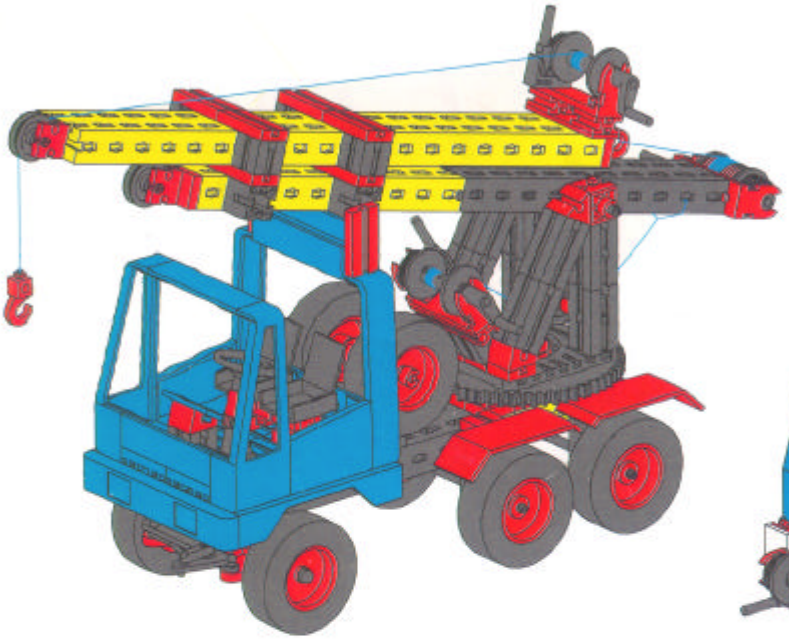

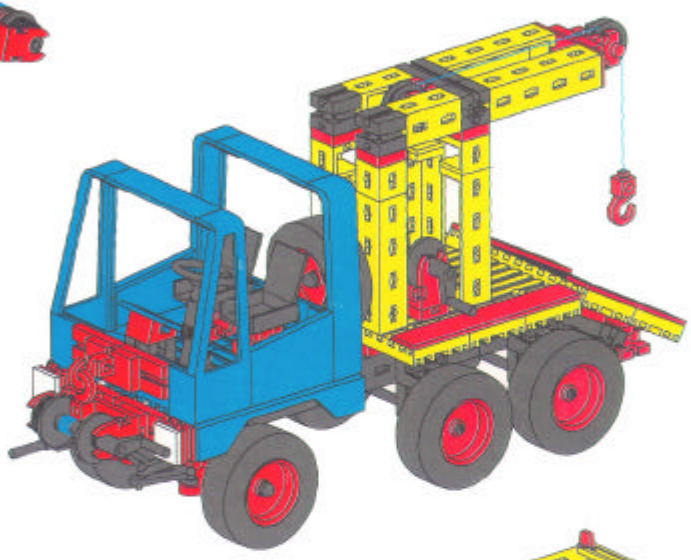

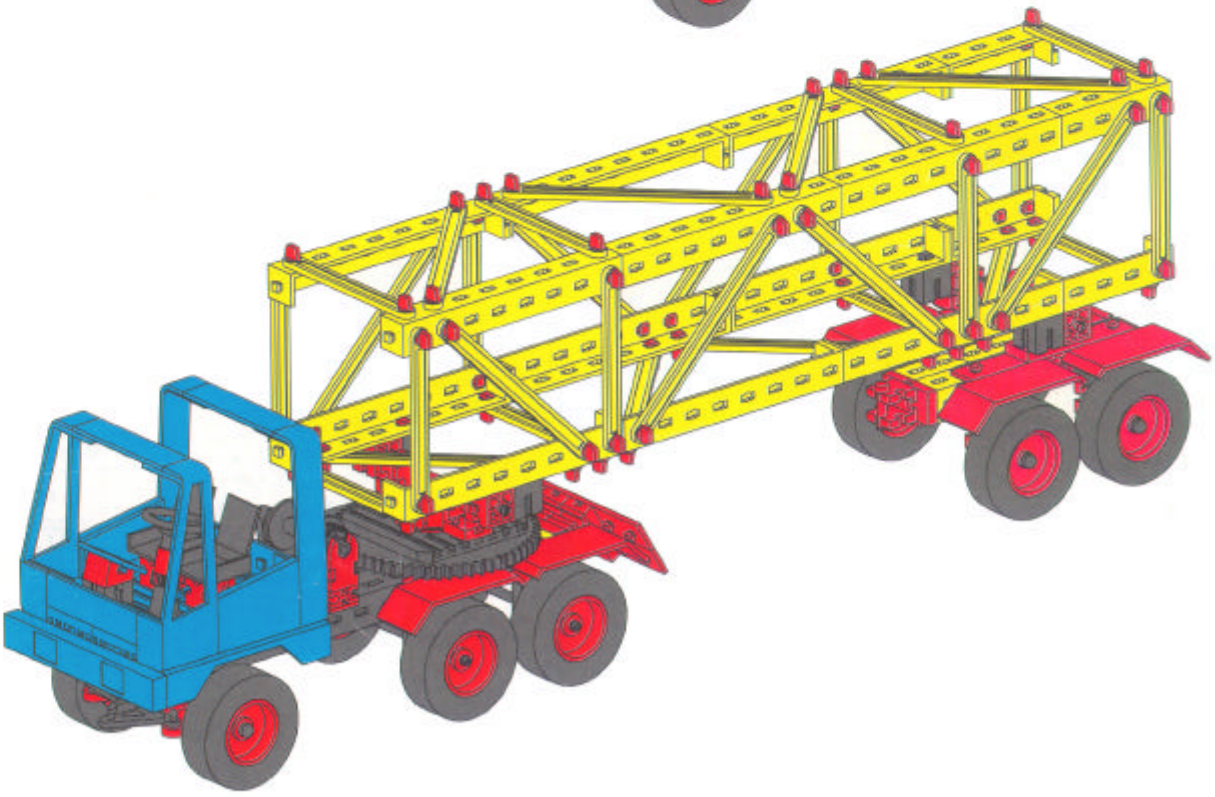

fischertechnik

Seite
Page
Page

Schwertransporter — 2
Heavy duty transporter
Poids lourd

Bergungsfahrzeug — 6
Recovery vehicle
Véhicule de dépannage

Teleskopkran — 9
Telescopic crane
Grue télescopique

Fahrkran — 12
Mobile crane
Grue mobile

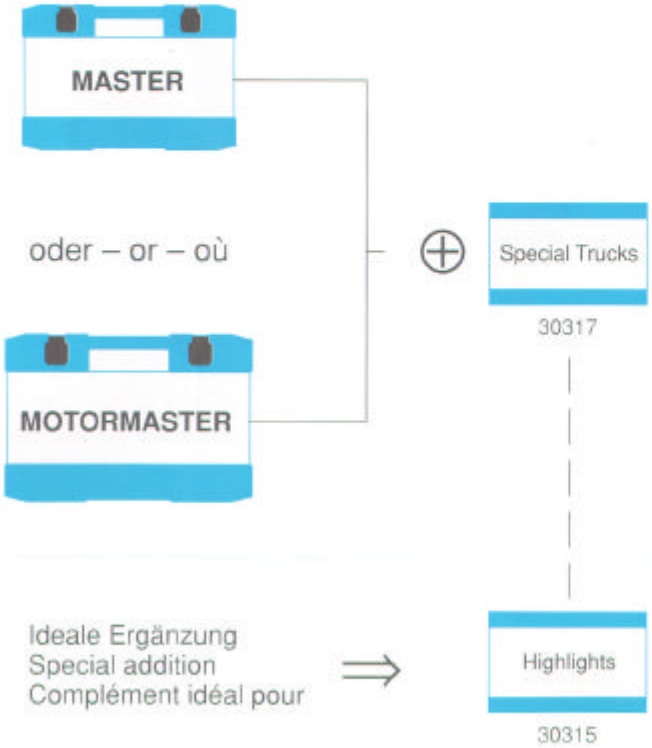

Einzelteilübersicht
Spare parts list
Liste des pièces détachée

3x	38428	Bauplatte15x30x5 mit 3 Nuten Building plate with 3 grooves Plaque de montage à 3 rainures	8x	32850	Riegelstein 15x15 Locking block 15x15 Pierre à rivet 15x15	2x	32861	Bodenplatte 30x90, gelb Bottom plate 30x90, yellow Plaque de sol 30x90, jaune
8x	37238	Baustein 5 mit 2 Zapfen Building block 5 mm with 2 pins Pierre de 5 à 2 tenons	4x	37636	Rollenlager Roller bearing Roulement	1x	32851	Lenksäule 34 Steering column 34 Colonne de direction 34
1x	37468	Baustein 7,5 Building block 7,5 Pierre de 7,5	2x	38225	Seil–Haken Hook Crochet	1x	35405	V–Achse 80 V–Axle 80 V–Axe 80
14x	35049	Baustein 15x30x5 mit Nut und Zapfen Building block 15x30x5 mm Elément de montage 15x30x5	2x	32973	Seiltrommelhalbschale Half shell of cable winch drum Guidage de la câble	2x	35414	V–Achse 4x98 V–Axle 4x98 V–Axe 4x98
2x	32064	Baustein 15 mit Bohrung Building block 15 with bore Pierre de 15 percée	1x	31998	Seilwindentrommel Cable winch drum Tambour à câble	2x	38263	Bauplatte 15x15, weiß Building plate 15x15, white Panneau de revêtement 15x15, blanc
5x	32881	Baustein 15 Building block 15 mm Elément de base carré de 15	1x	31997	Seilwindengestell Cable winch frame Support de treuil à câble	1x	38277	Bauplatte 15x45 mit 2x2 Zapfen Building plate 15x45 with 2x2 pins Pannesu de revêtement 15x45 à 2x2 tenons
2x	32879	Baustein 30 Building block 30 mm Elément de base carré de 30	1x	31999	Seilwindenbremse Cable winch brake Frein de treuil	3x	38464	Bauplatte 15x60, rot Building plate 15x60, red Panneau de revêtement 15x60, rouge
4x	35053	Winkelträger 15 Angle girder 15 Cornière de 15	2x	31023	Klemmbuchse 10 Clip 10 Bague de serrage 5	2x	38324	Bauplatte 15x60, blau Building plate 15x60, blue Panneau de revêtement 15x60, bleu
4x	36294	Winkelträger 120 Angle girder 120 Cornière de 120	1x	32852	Lenkstock Steering column assembly Guidage de colonne direction	1x	38244	Bauplatte 15x75 Building plate 15x75 Panneau de revêtement 15x75
16x	36323	S–Riegel 4 Single rivet 4 Rivet de 4	4x	32870	Clipsachse Clips axle Goupille	3x	32974	U–Träger 150, gelb U–girder 150, yellow Montant en U 150, jaune
16x	32200	I–Strebe 75 I–Strut 75 Entretoise 75 type I	6x	32883	Felge rot Wheel rim red Jante rouge			
16x	35059	X–Strebe 106 X–Strut 106 Entretoise 106 type X	6x	32913	Reifen 50 Tire 50 Pneumatique 50	8x	3505	Kotflügel Wheel arch Passage de roue

Schwertransporter
Heavy duty transporter
Poids lourd

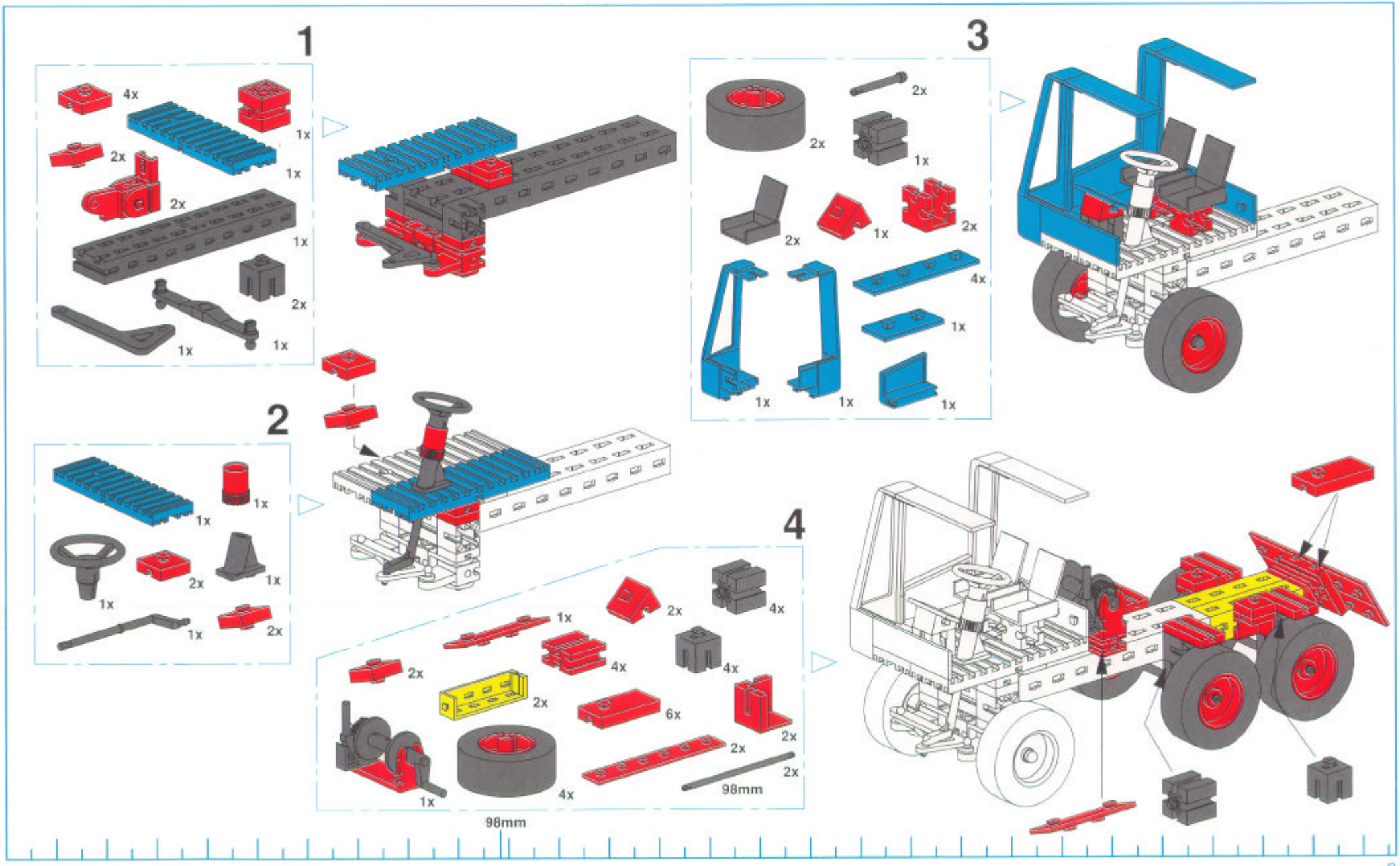

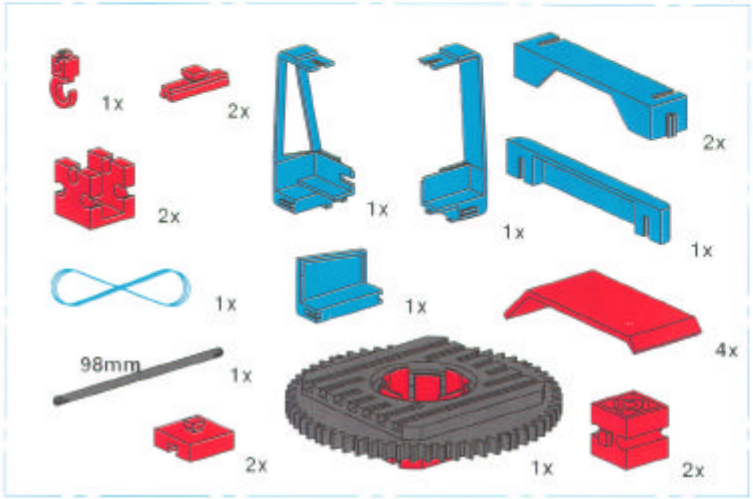
5
1x
2x
2x
1x
1x
2x
1x
1x
1x
1x
4x
98mm
1x
2x
1x
2x

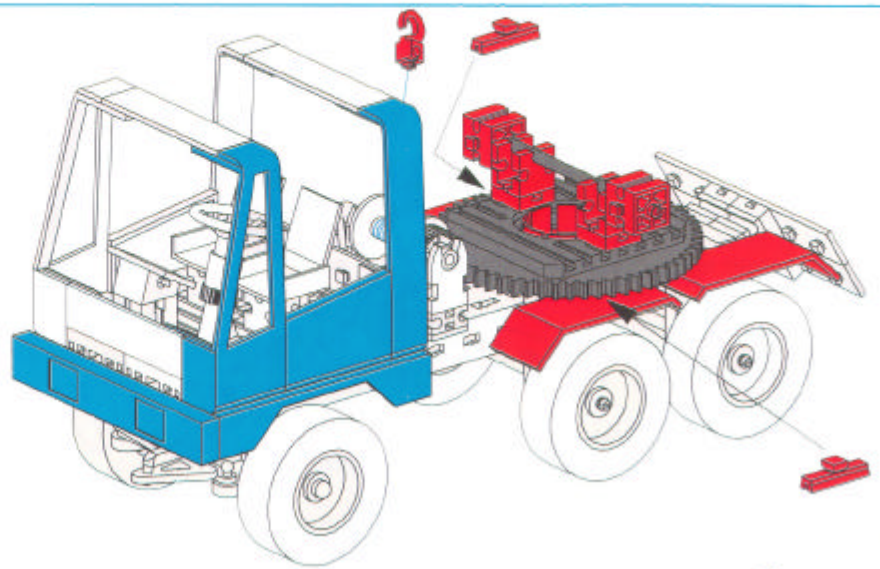

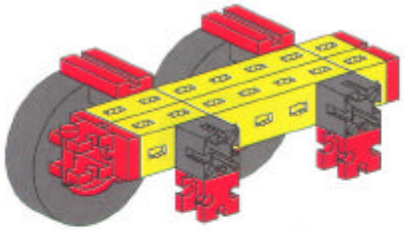

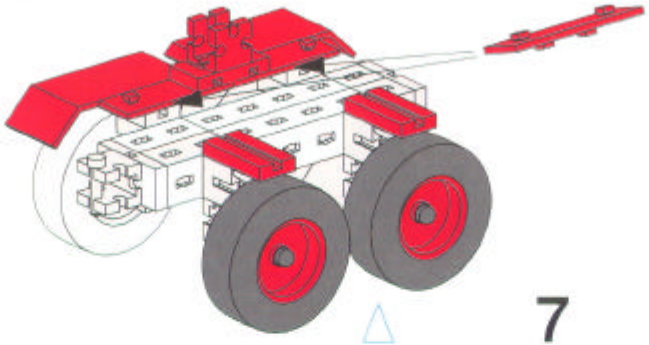

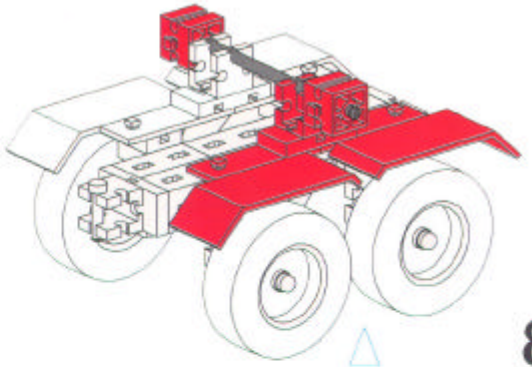

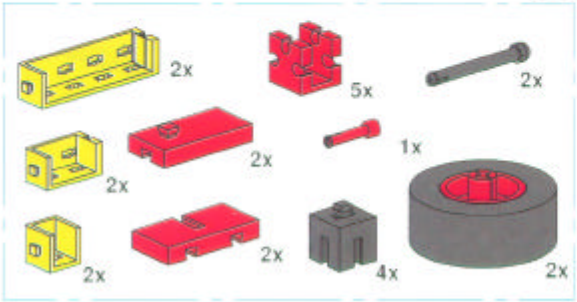
6
2x
5x
2x
2x
2x
1x
2x
2x
4x
2x

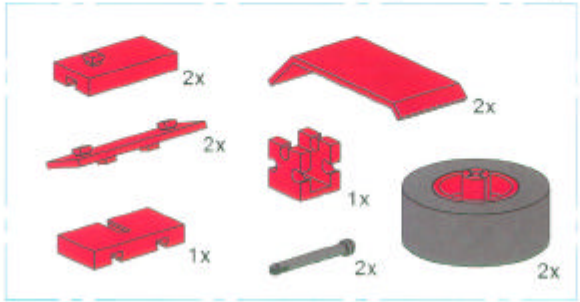
7
2x
2x
2x
1x
1x
2x
2x

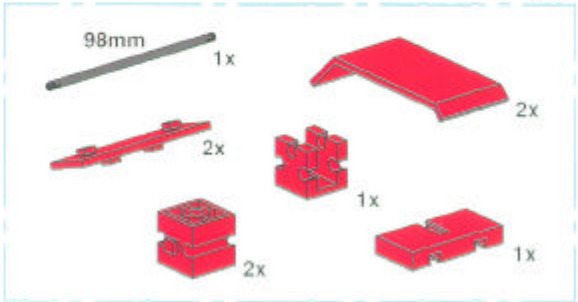
8
98mm
1x
2x
2x
1x
2x
1x

98mm

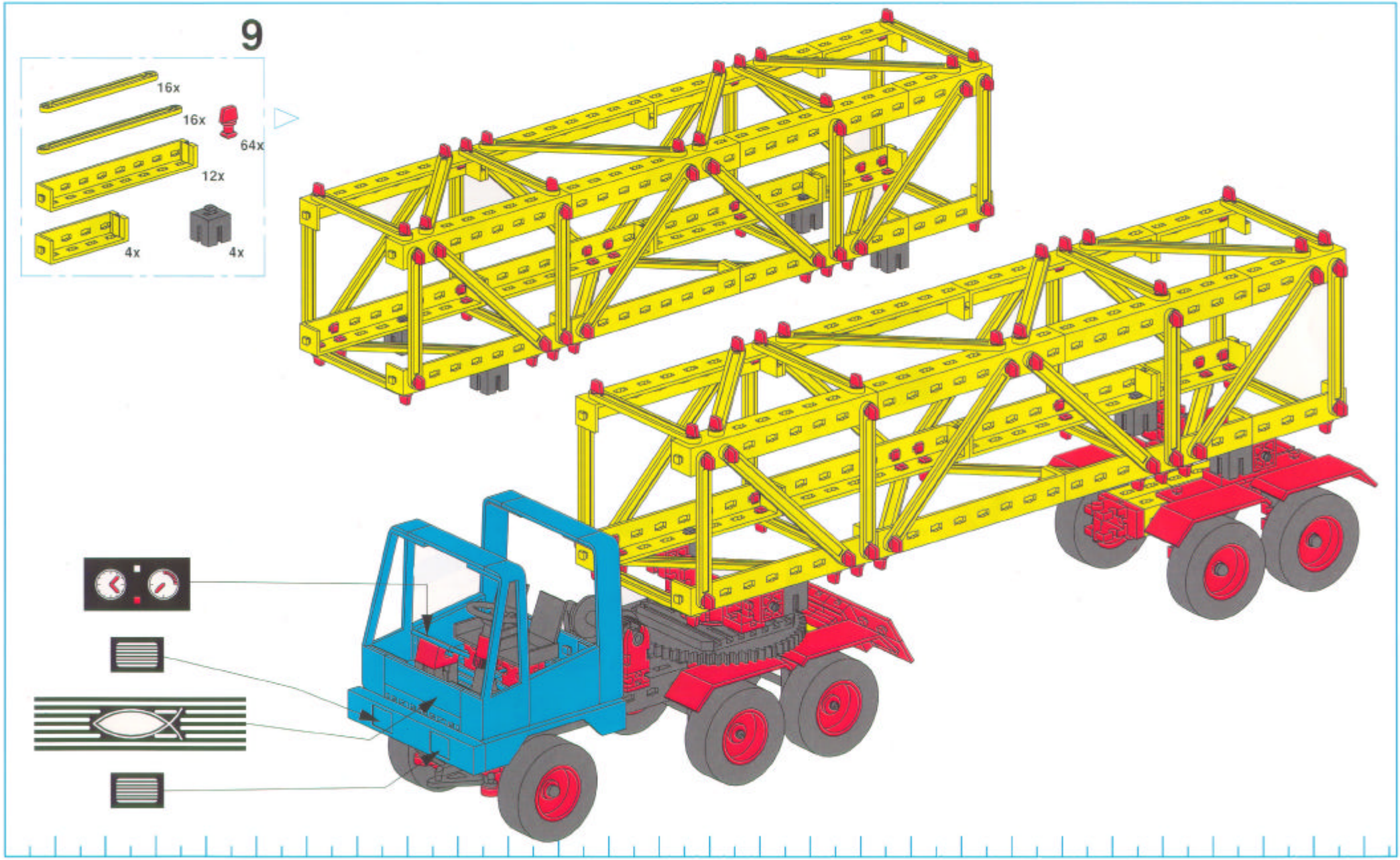
9
16x
16x
64x
12x
4x
4x

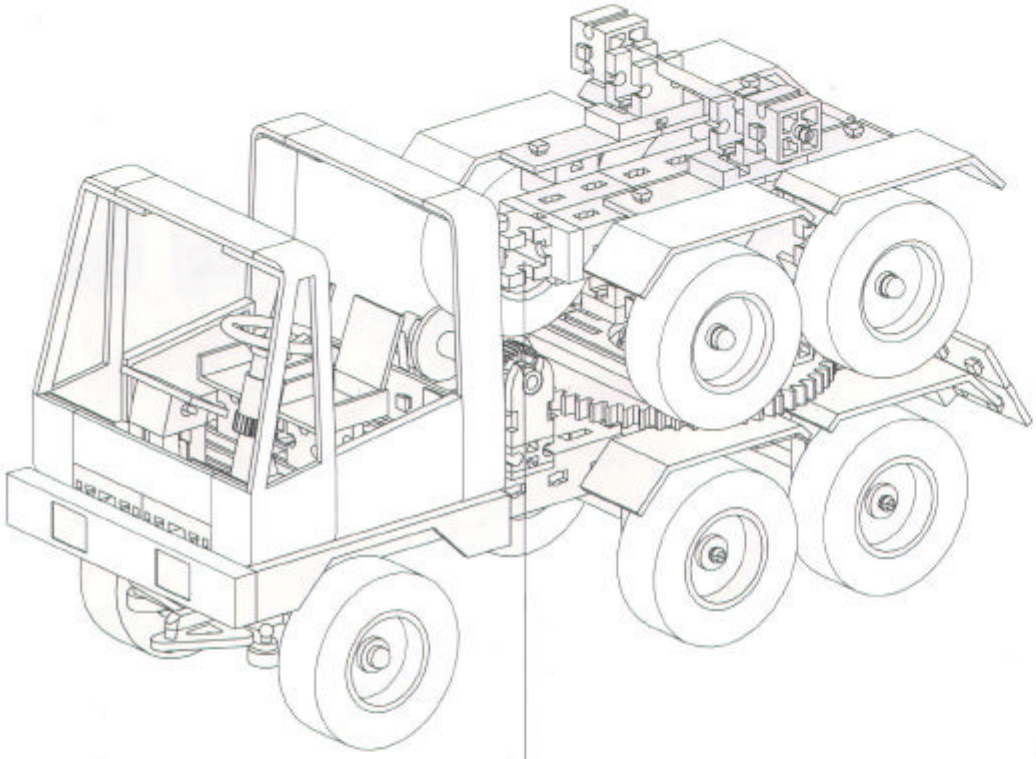

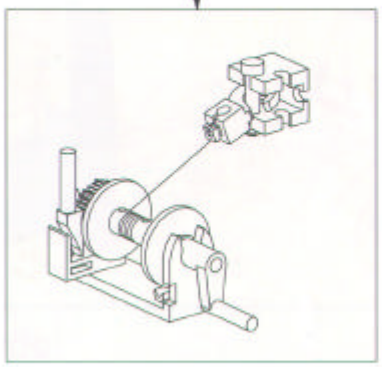

Einbau der Highlights 30315
Installation of the Highlights 30315
Montage des lumières (Highlights) 30315

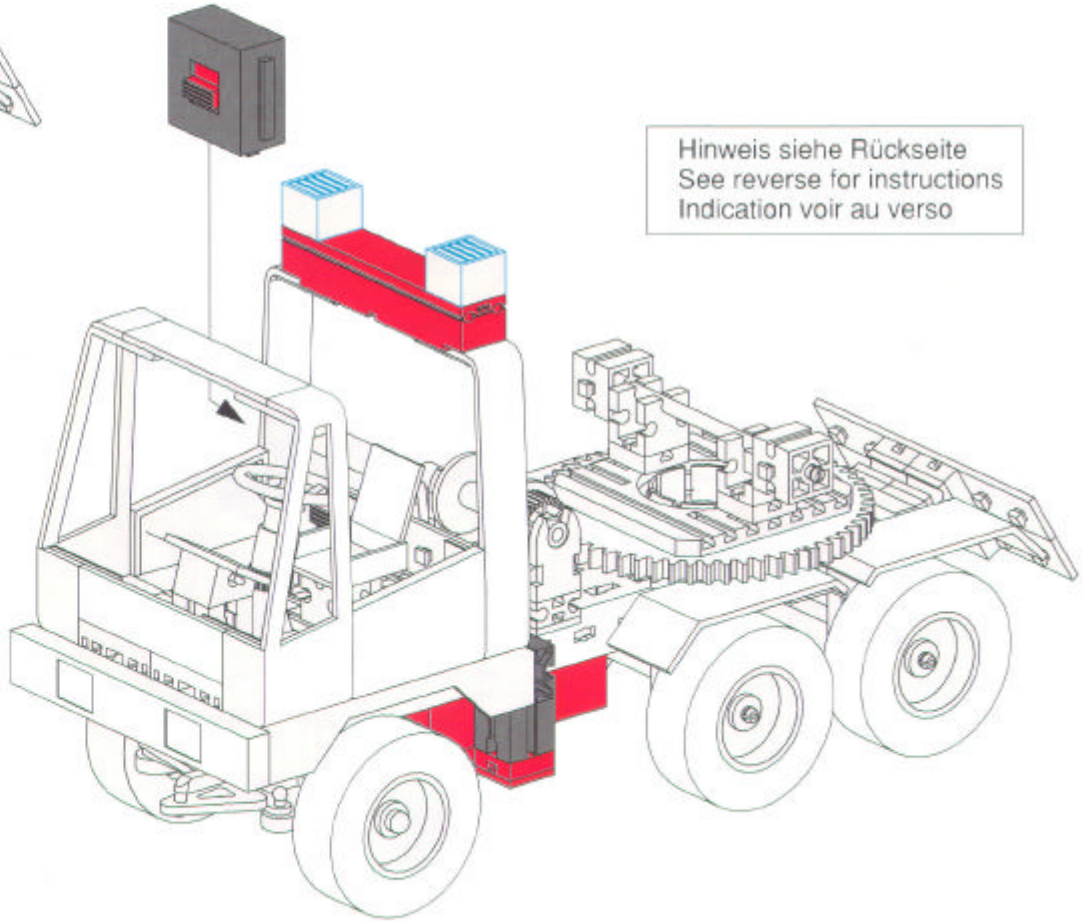

Hinweis siehe Rückseite
See reverse for instructions
Indication voir au verso

Bergungsfahrzeug
Recovery vehicle
Véhicle de dépannage

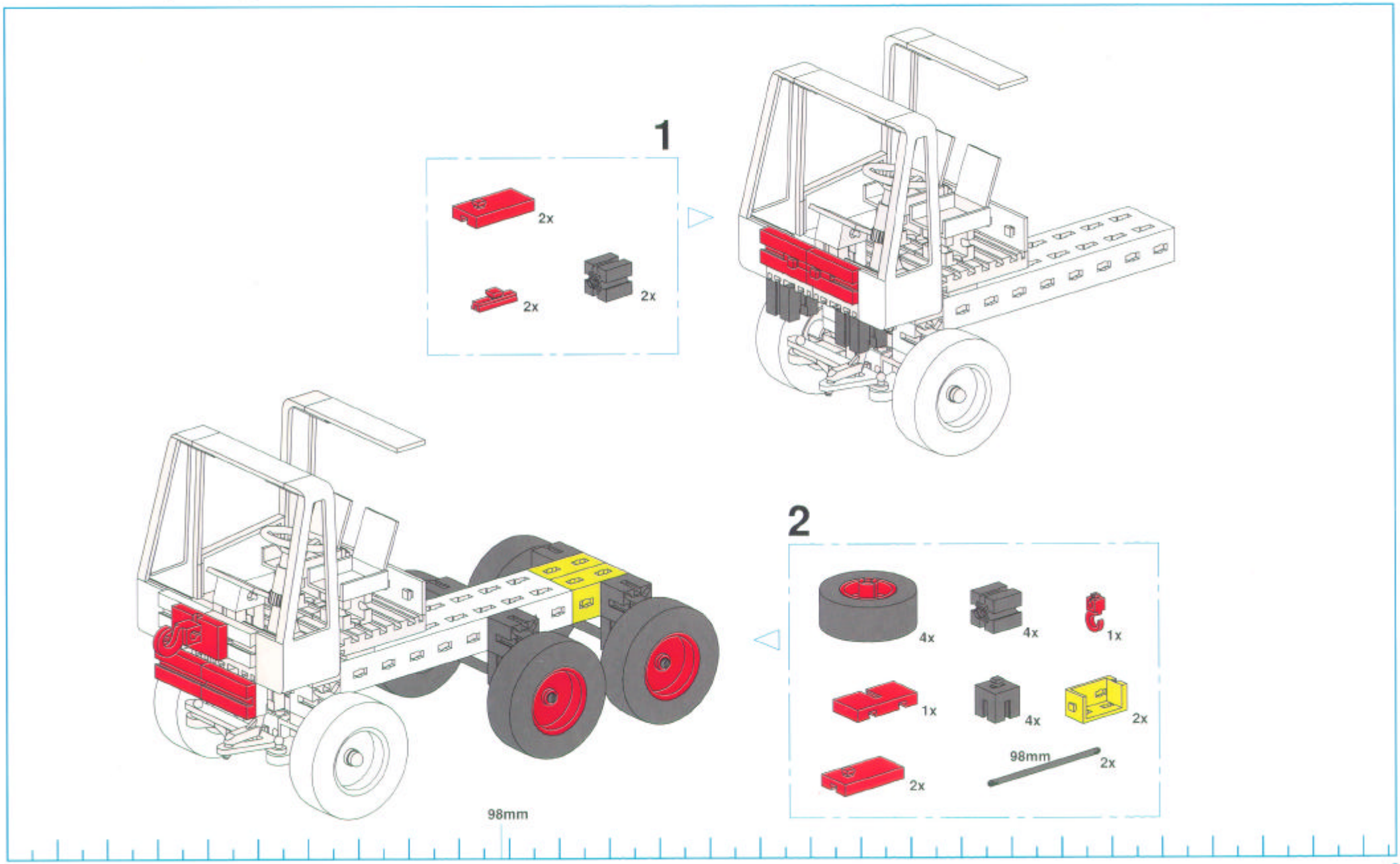

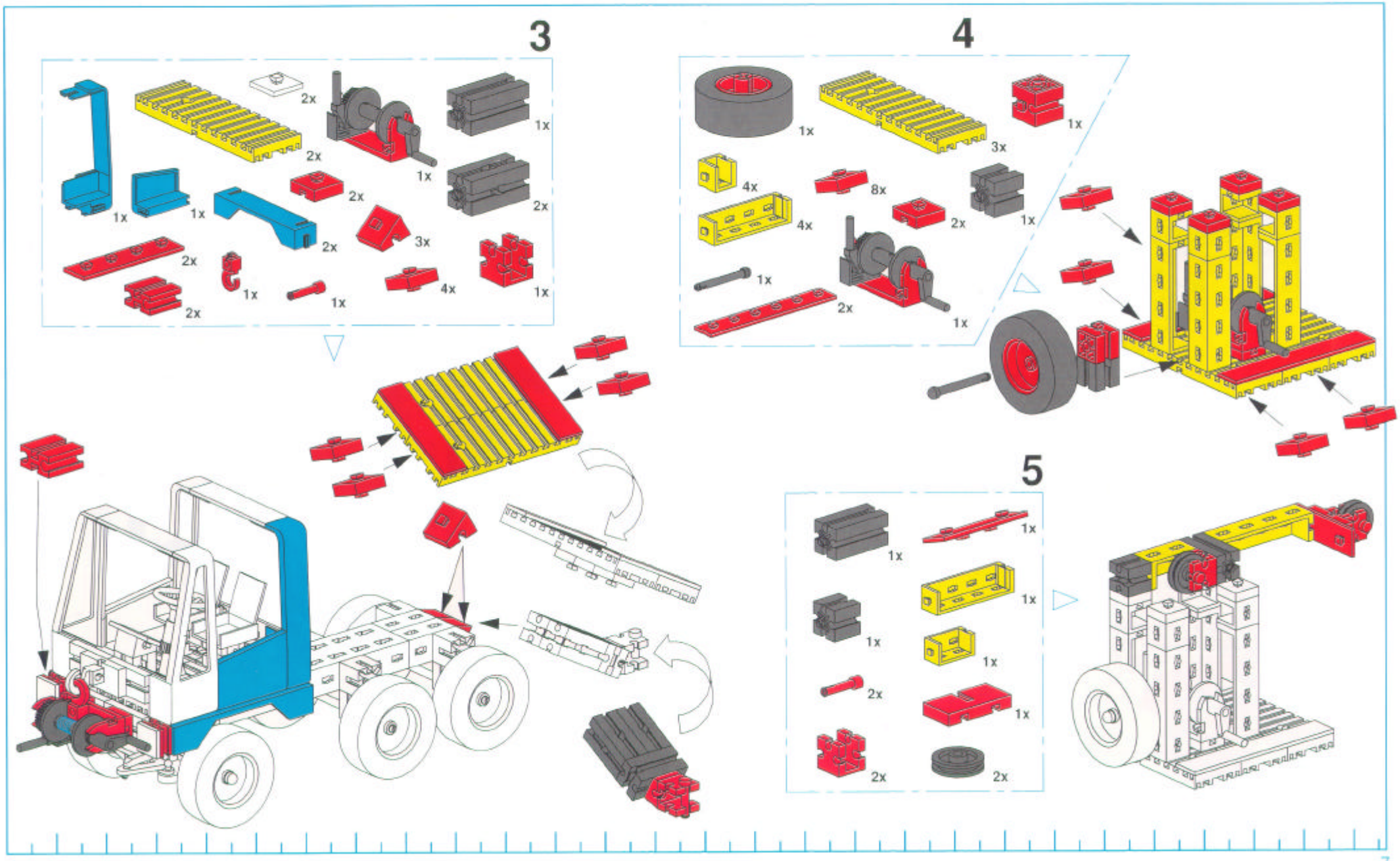
3
2x
2x
1x
1x
1x
1x
2x
2x
2x
3x
2x
1x
1x
4x
1x
2x
4
1x
3x
1x
4x
8x
4x
2x
1x
1x
2x
1x
5
1x
1x
1x
1x
2x
1x
2x
2x

Einbau der Highlights 30315
Installation of the Highlights 30315
Montage des lumières (Highlights) 30315

Hinweis siehe Rückseite
See reverse for instructions
Indication voir au verso

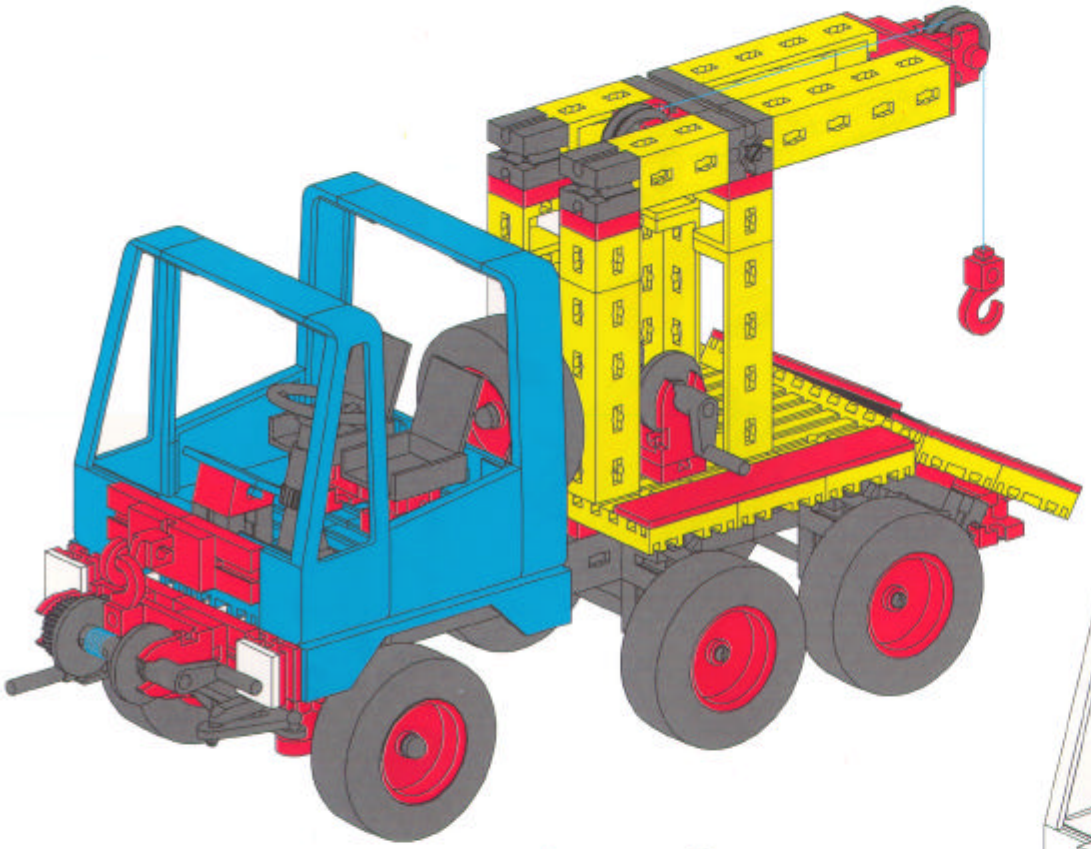

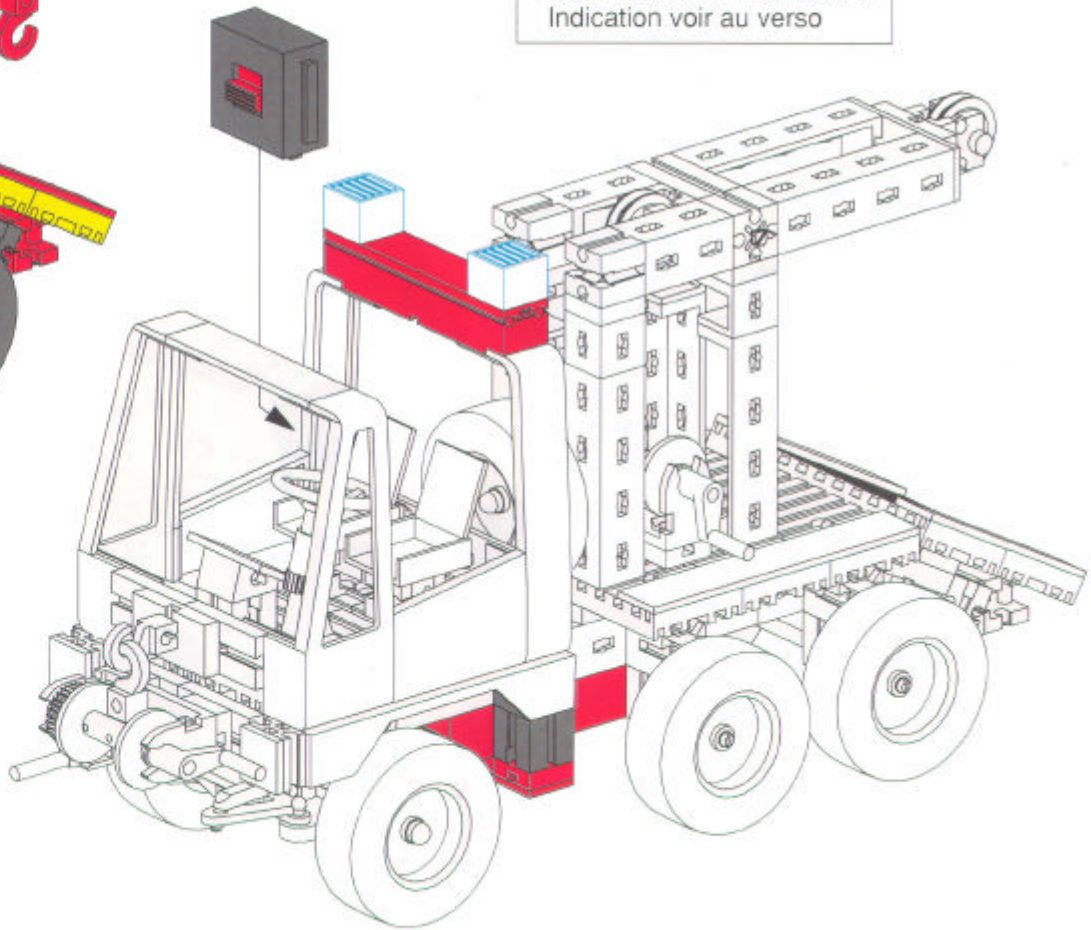

6

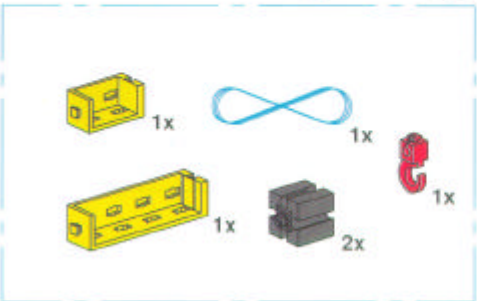

Teleskopkran
Telescopic crane
Grue tèlescopique

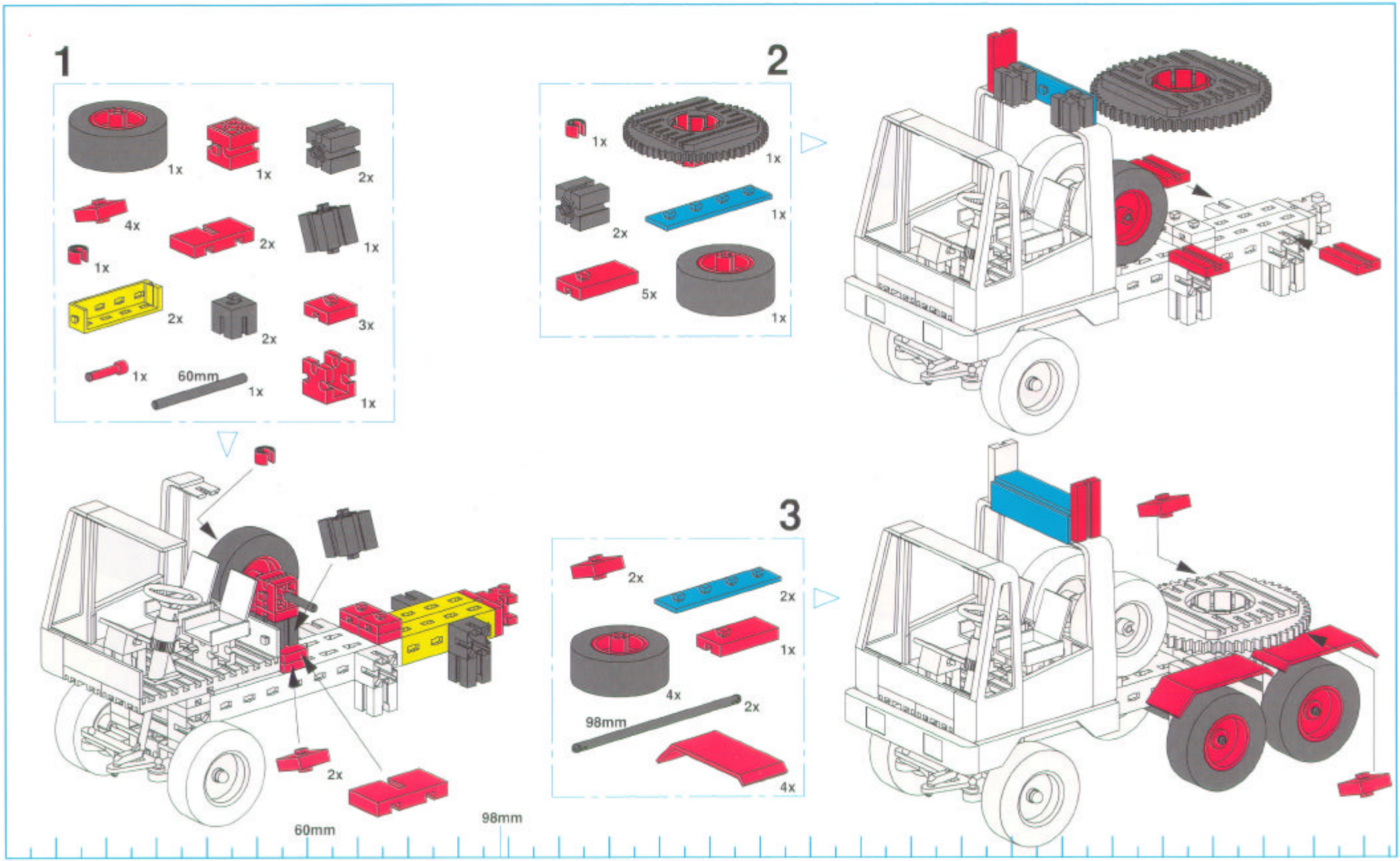

4

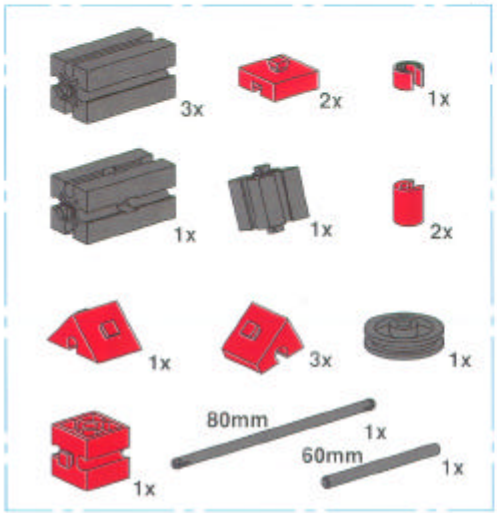

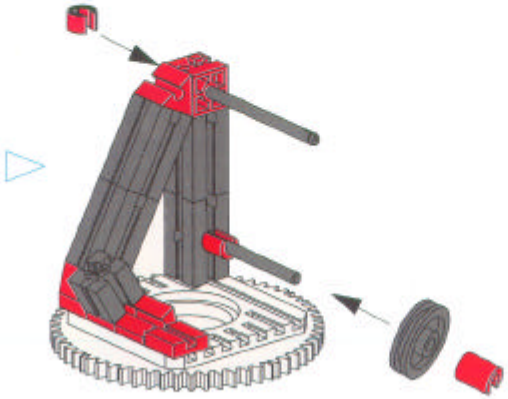

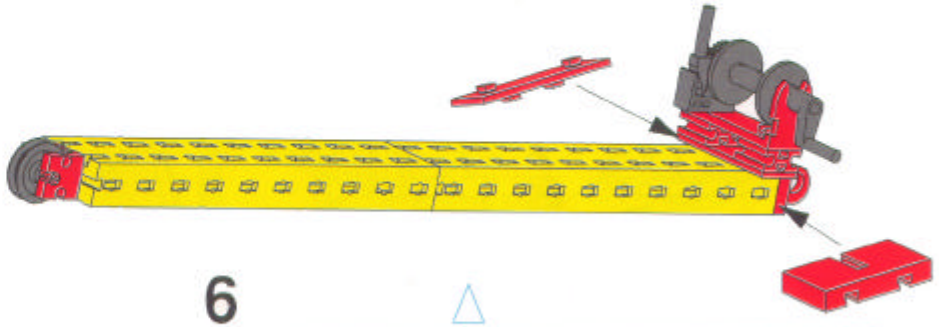

6

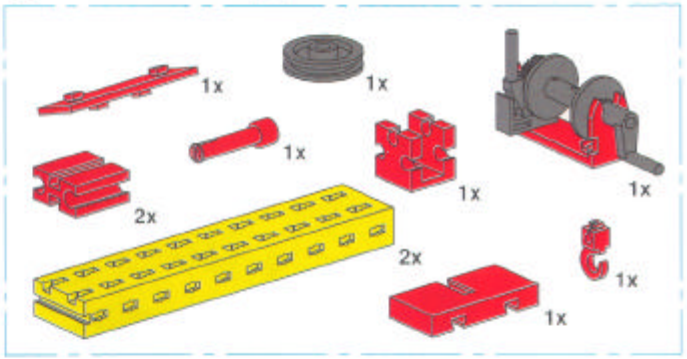

5

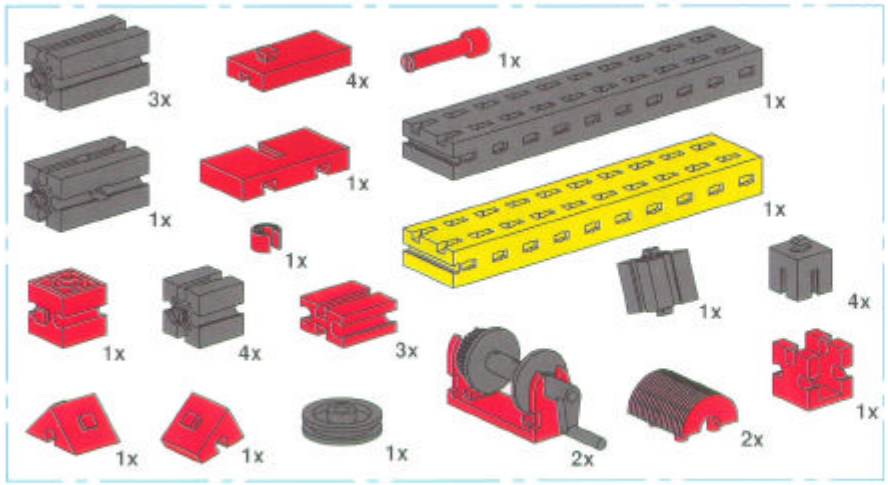

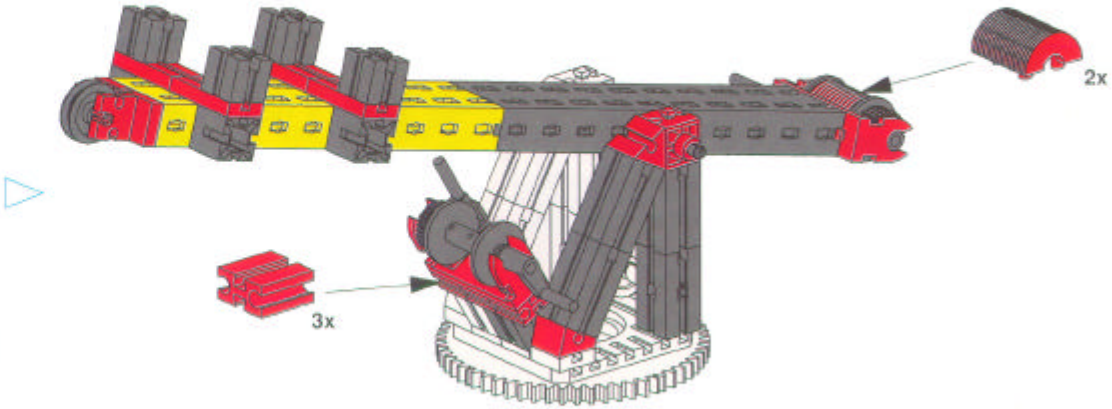

60mm 80mm

Seilführung für Ausleger
Cable control for telescopic jib
Poulie pour le télescopage de la grue

Seil 3x umschlingen
wind the cable round 3 times
passer le fil 3x entre les poulies

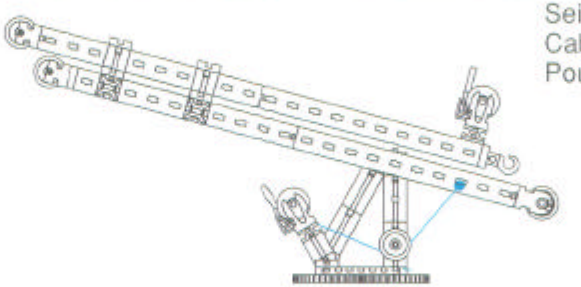

Seilführung: Heben und Senken des Auslegers
Cable control: raising and lowering of the jib
Poulie: soulèvement et abaissement du bras

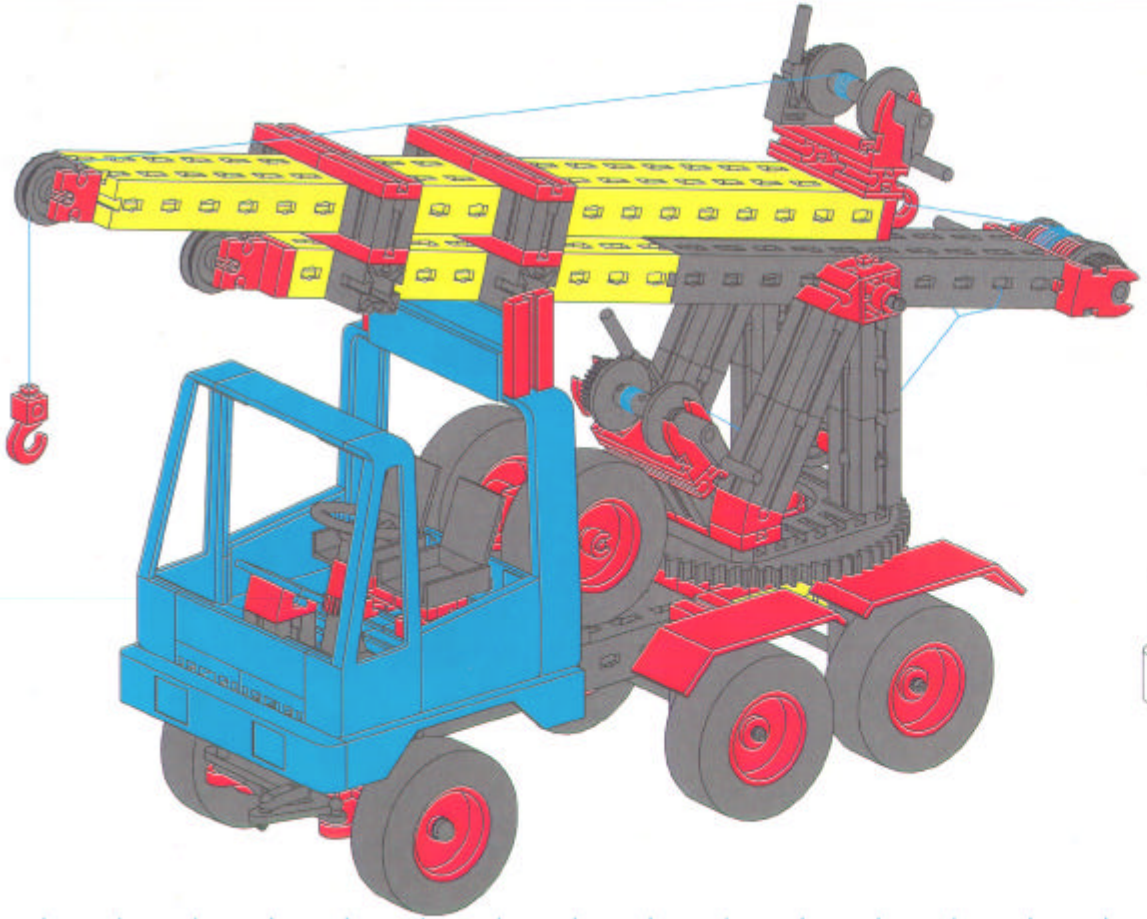

Einbau der Highlights 30315
Installation of the Highlights 30315
Montage des lumières (Highlights) 30315

Hinweis siehe Rückseite
See reverse for instructions
Indication voir au verso

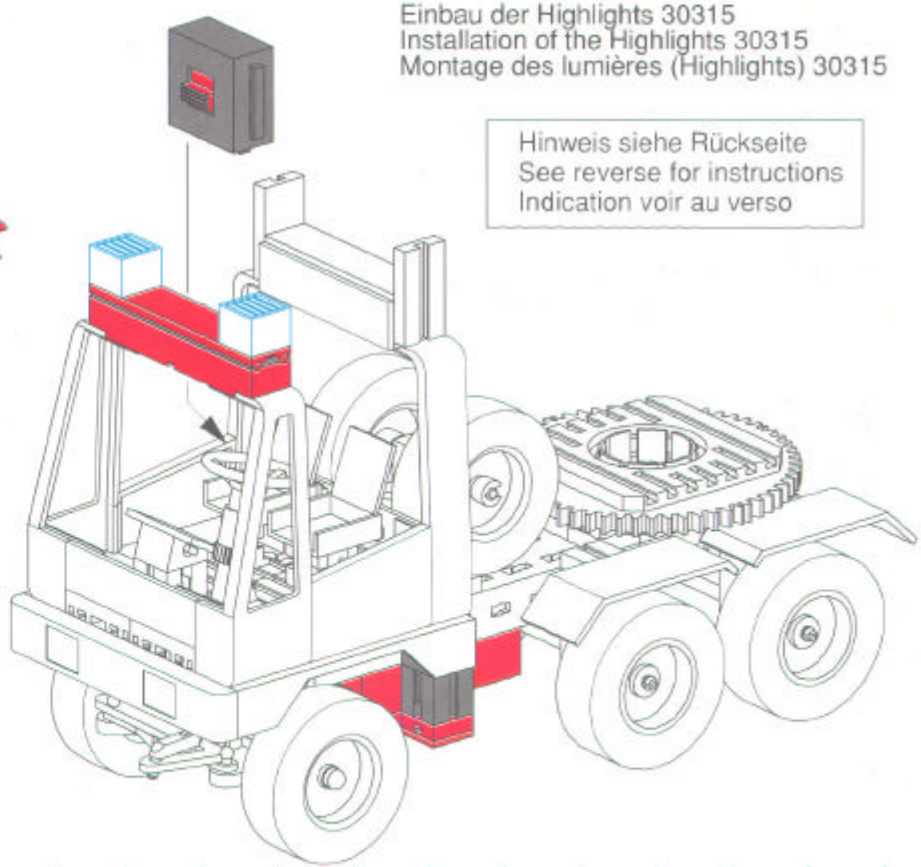

Fahrkran
Mobile crane
Grue mobile

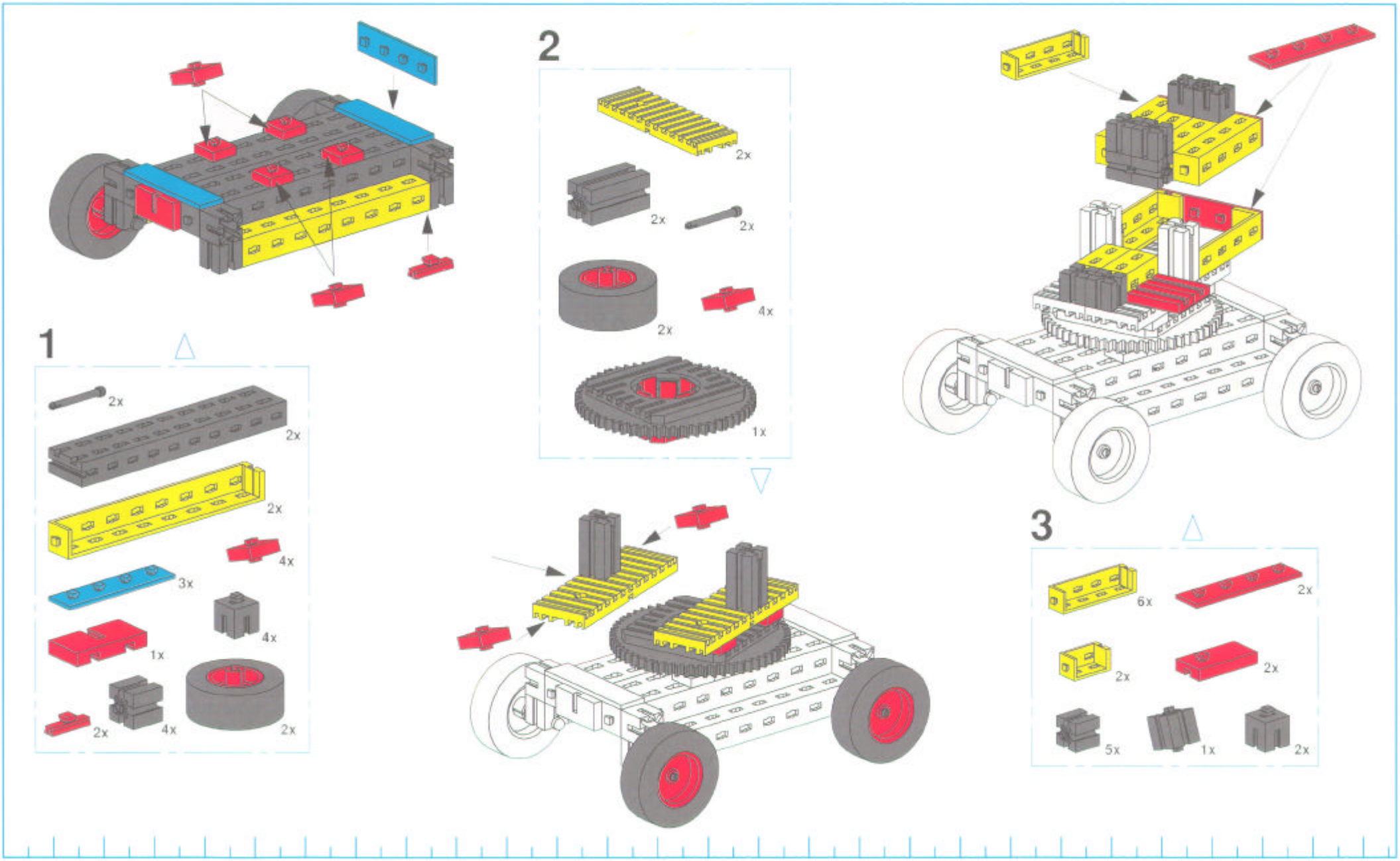

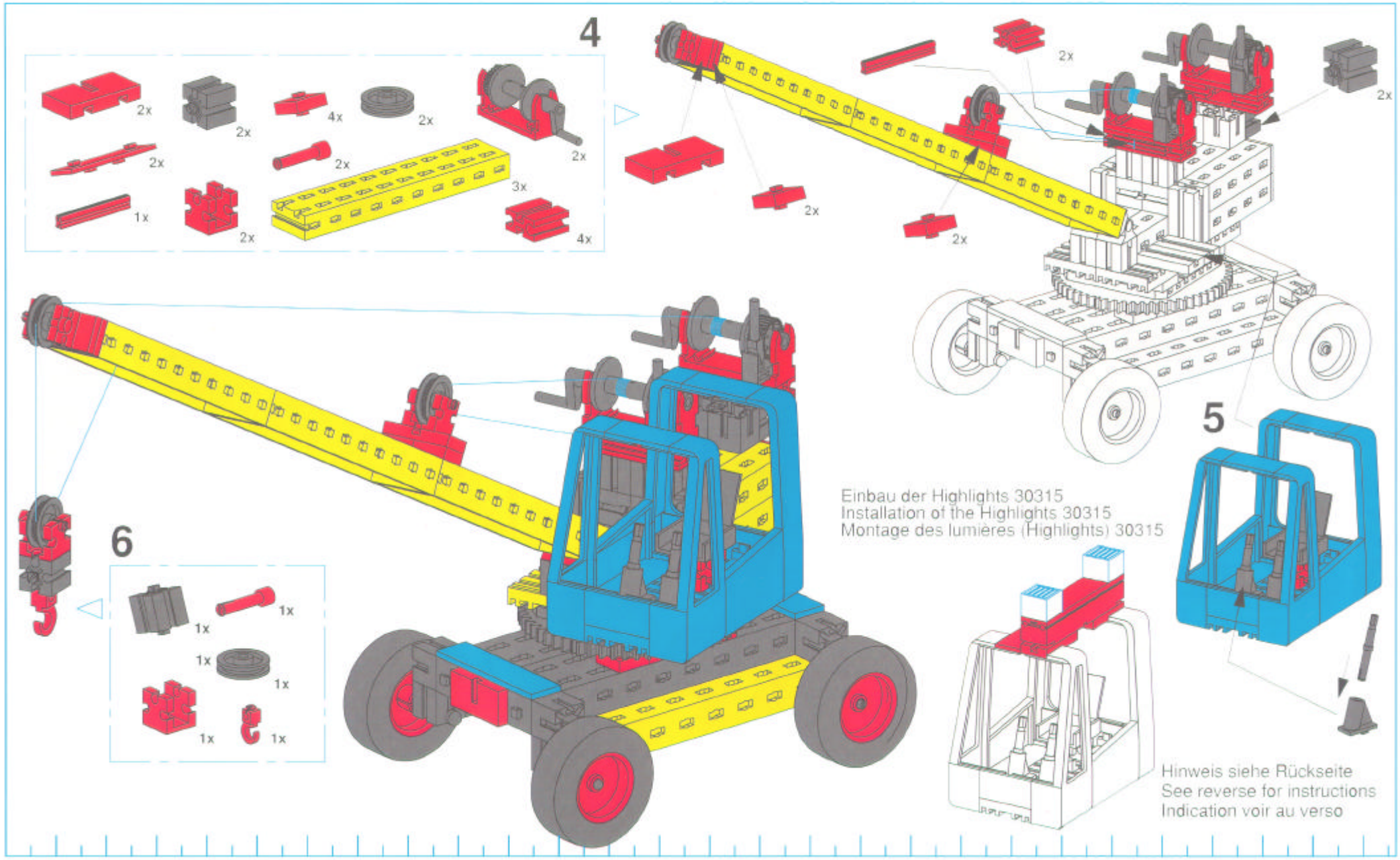
4
2x
2x
4x
2x
2x
2x
2x
3x
1x
2x
4x
2x
2x
2x
2x
5
6
1x
1x
1x
1x
1x
1x
Einbau der Highlights 30315
Installation of the Highlights 30315
Montage des lumières (Highlights) 30315
Hinweis siehe Rückseite
See reverse for instructions
Indication voir au verso

Ideale Ergänzung zu
Special addition to
Complément idéal pour

SPECIAL TRUCKS

MASTER PLUS HIGHLIGHTS 30315

fischerwerke Artur Fischer GmbH & Co. KG
D–7244 Tumlingen/Waldachtal
Telefon (07443) 12–1

Einbau in LKWs ohne Motor
Installation in HGVs without motor
Montage sans moteur dans camions

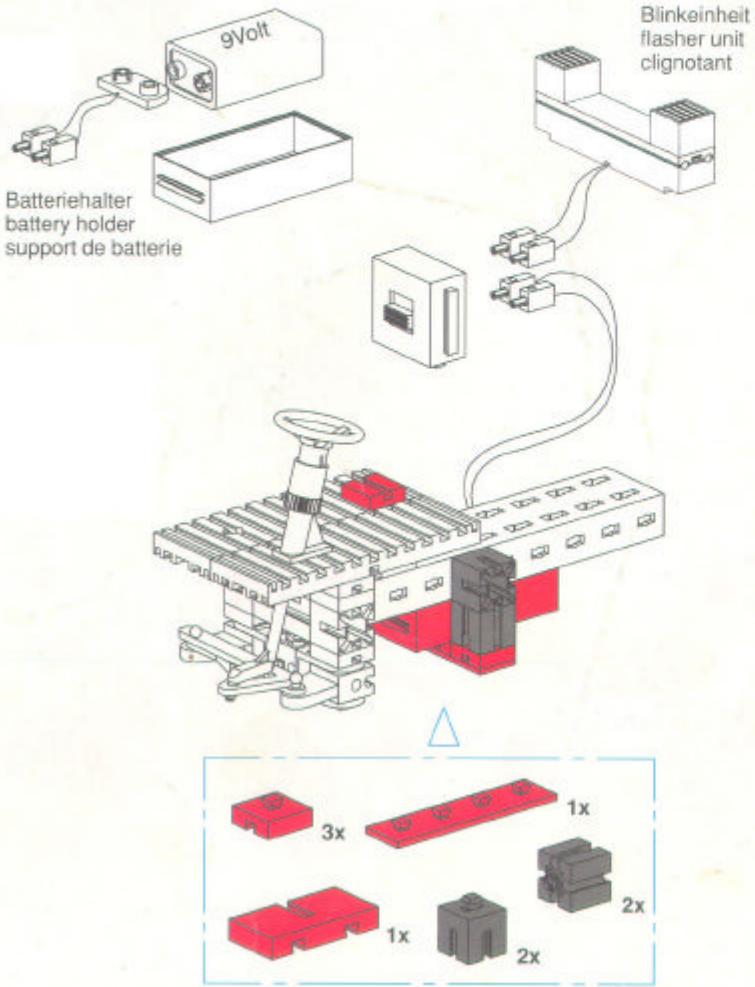
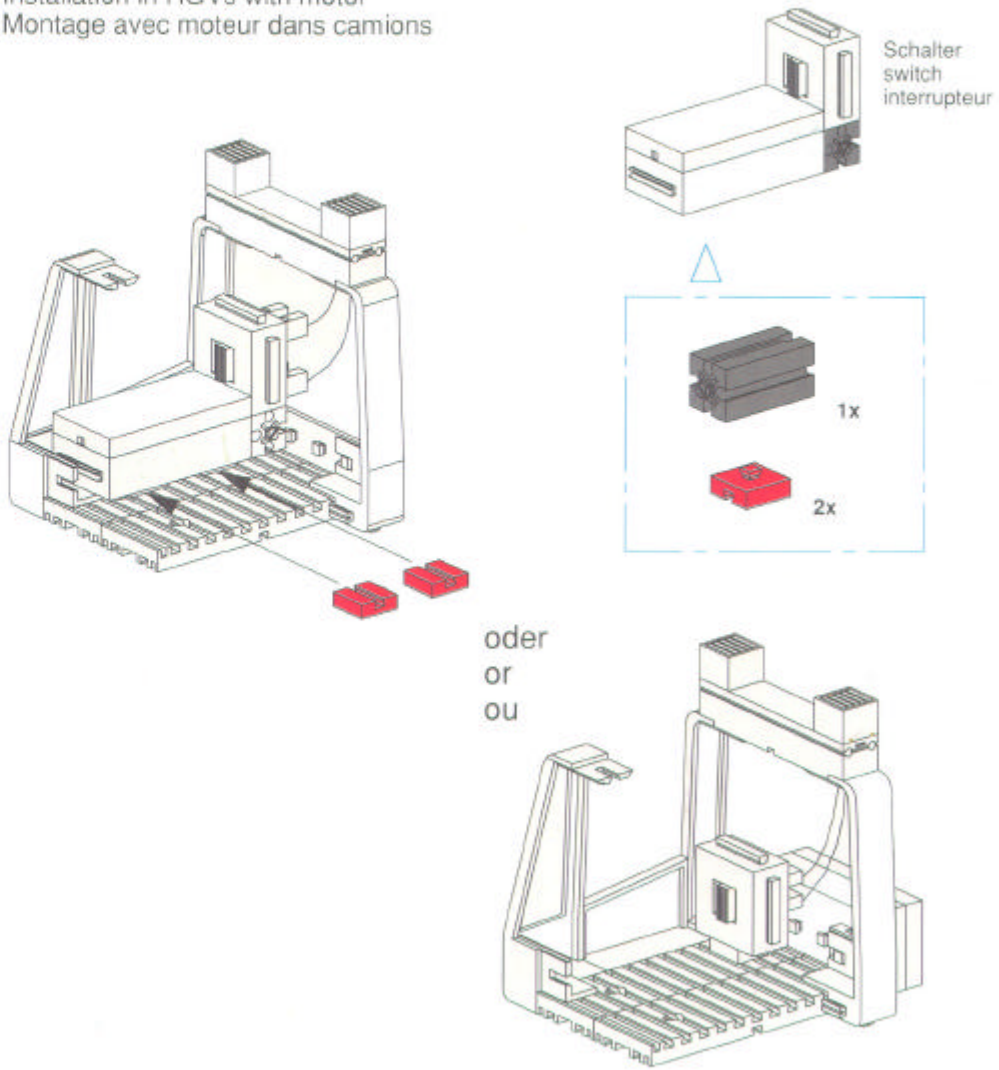
Einbau in LKWs mit Motor
Installation in HGVs with motor
Montage avec moteur dans camions