Bauanleitung
Assembly manual
Mode d'emploi
Handleiding
Instrucción de montage
Istruzione al montaggio

MASTER DISCOVERY

fischertechnik®

Inhalt
Contents
Contenu

7 Discovery Racer

9 Mountain Jeep

11 Beach Buggy

13 Snow Cat

15 Ice Patroller

Inhoud
Contenido
Contenuto

17 Canyon Explorer

19 Moon Racer

21 Freight Truck

25 Crane Truck

32 Radio Service

39 Planet Scout

43 Pickup Truck

48 X-Wing Glider

51 Air Commander

55 Shuttle Base

59 Radar Control

62 Polaris Trailer

Einzelteilübersicht
Spare parts list
Liste des pièces détachée

Onderdelenoverzicht
Lista de piezas
Lista dei pezzi

	MASTER Discovery	MASTER Discovery + SMotor	MASTER Plus Discovery Set		MASTER Discovery	MASTER Discovery + SMotor	MASTER Plus Discovery Set		MASTER Discovery	MASTER Discovery + SMotor	MASTER Plus Discovery Set		MASTER Discovery	MASTER Discovery + SMotor	MASTER Plus Discovery Set		MASTER Discovery	MASTER Discovery + SMotor	MASTER Plus Discovery Set
60° 31010	2x	2x		31426	2x	2x		31843	2x	2x		31983	4x	4x		32856	2x	2x	
30° 31011	8x	8x		31436	2x	2x		31850	1x	1x		31997	2x	2x		32858	6x	6x	
31017	4x	4x		31614	1x	1x		31854	1x	1x		31998	2x	2x		32860	2x	2x	
31026	1x	1x		31667	2x	2x		31905	1x	1x	1x	31999	2x	2x		32861	3x	3x	
110 31031	2x	2x		31674	4x	4x		31909	1x	1x	1x	32064	3x	3x		32869	2x	2x	
31058	4x	4x		31675	1x	1x		31915	2x	2x		32850	6x	6x		32870	2x	2x	
30 31061	6x	6x		31690	5x	5x		31916	1x	1x		32851	1x	1x		32879	4x	4x	
31390	1x	1x		30 31764	6x	6x		15° 31961	4x	4x		32852	1x	1x		32880	2x	2x	
31391	1x	1x		31766	2x	2x		31962	6x	14x	8x	32854	2x	2x		32881	8x	8x	

	MASTER Discovery	MASTER Discovery + SMotor	MASTER Plus Discovery Set		MASTER Discovery	MASTER Discovery + SMotor	MASTER Plus Discovery Set		MASTER Discovery	MASTER Discovery + SMotor	MASTER Plus Discovery Set		MASTER Discovery	MASTER Discovery + SMotor	MASTER Plus Discovery Set		MASTER Discovery	MASTER Discovery + SMotor	MASTER Plus Discovery Set
32882	4x	4x		95 35414	2x	2x		36699	2x	2x	2x	37679	10x	10x		30 38413	1x	1x	
32884	1x	1x		35797	5x	5x		36700	4x	4x	4x	38225	1x	1x		50 38415	1x	1x	
32885	1x	1x		35998	2x	2x		36701	8x	8x	8x	38240	4x	4x		60 38416	2x	2x	
32886	1x	1x		36294	8x	8x		36702	2x	2x	2x	38242	2x	2x		38423	2x	2x	
32887	2x	2x		36297	8x	8x		36703	4x	4x	4x	38245	2x	2x		38428	2x	2x	
32888	1x	1x		36298	2x	2x		37237	14x	14x		38260	2x	2x		60 38540	2x	2x	
32913	4x	4x		36299	4x	4x		37238	8x	8x		38267	5x	5x		45 38541	4x	4x	
35031	4x	4x		36323	48x	48x		37468	4x	6x	2x	38277	4x	4x		42,4 38542	10x	10x	
35113	1x	1x		36334	8x	8x		37636	7x	7x		38324	4x	4x		15 38544	1x	1x	

	MASTER Discovery	MASTER Discovery + SMotor	MASTER Plus Discovery Set		MASTER Discovery	MASTER Discovery + SMotor	MASTER Plus Discovery Set		MASTER Discovery	MASTER Discovery + SMotor	MASTER Plus Discovery Set		MASTER Discovery	MASTER Discovery + SMotor	MASTER Plus Discovery Set		MASTER Discovery	MASTER Discovery + SMotor	MASTER Plus Discovery Set
75 38545	2x	2x		31864	1x	1x		32263		1x	1x	90 35066		1x	1x	31078		1x	1x
R 38772	1x R	1x R		31923	2x	2x		32958		1x	1x	36382		1x	1x	35061		1x	1x
L 38773	1x L	1x L		31925	2x	2x		35069		1x	1x	36708		1x	1x	35062		1x	1x
38776	1x	1x		31856	2x	2x		35070		1x	1x	32233		1x	1x	35945		1x	1x
38777	1x	1x		32957	1x	1x		35073		2x	2x	35116		3x	3x	36227		1x	1x
R 38780	1x R	1x R		31869	1x	1x		31082		1x	1x	35117		3x	3x	36443		1x	1x
L 38781	1x L	1x L		31872	2x	2x		30 35063		1x	1x	38213		6x	6x				
31851	1x	1x		31877	2x	2x		45 35064		1x	1x	38214		6x	6x				
31863	1x	1x						60 35065		1x	1x	6V⎓/9V⎓ 32293		1x	1x				

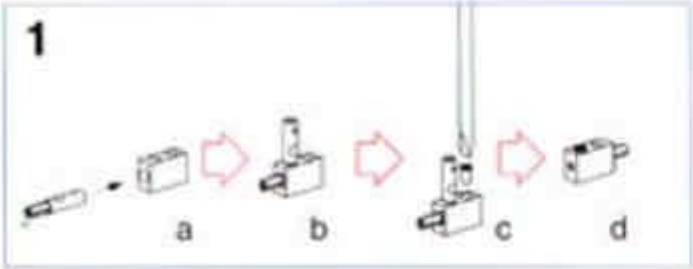

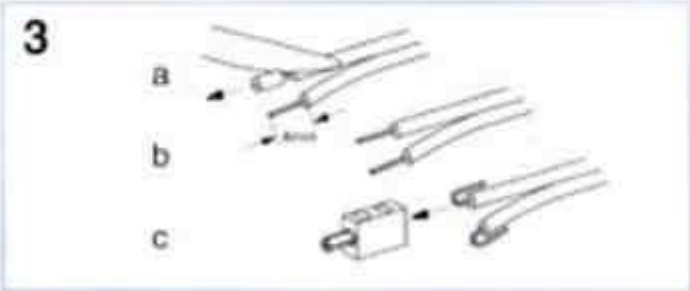

1 Akku oder 1 Batterie (9Volt-Block)
- **Leere Akkus zum Laden entnehmen.**
- **Verbrauchte Batterien dem Sondermüll zuführen.**

1 rechargeable battery or 1 dry cell
- Remove discharged battery and place in charger for recharging.
- Discard spent dry cells at special waste disposal centre.

1 accu ou 1 pile
- Pour recharger les accus vides, il faut les sortir et les placer dans le chargeur.
- Jeter les piles usagées dans un conteneur spécial réservé à cet effet.

1 oplaadbare batterije of 1 batterije
- Voor het opladen van batterijen de lege batterijen uit nemen en met behulp van het oplaadapparaat opladen.
- Afleveren gebruikte batterijen bij het klein chemisch afval (KCA).

1 batteria ad accumulatore o 1 batteria normale (9Volt)
- Togliere le batterie ad accumulatore scariche per ricaricarle.
- Gettare le batterie scariche negli appositi cassonetti di raccolta differenziata.

1 acumulador oppure 1 batería
- Retirar el acumulador descargado y colocarlo en el cargador.
- Retirar las baterías viejas, desechándolas en un depósito de basuras especiales.

Montagen
Mountings
Montages

Montage's
Montajes
Assemblaggio

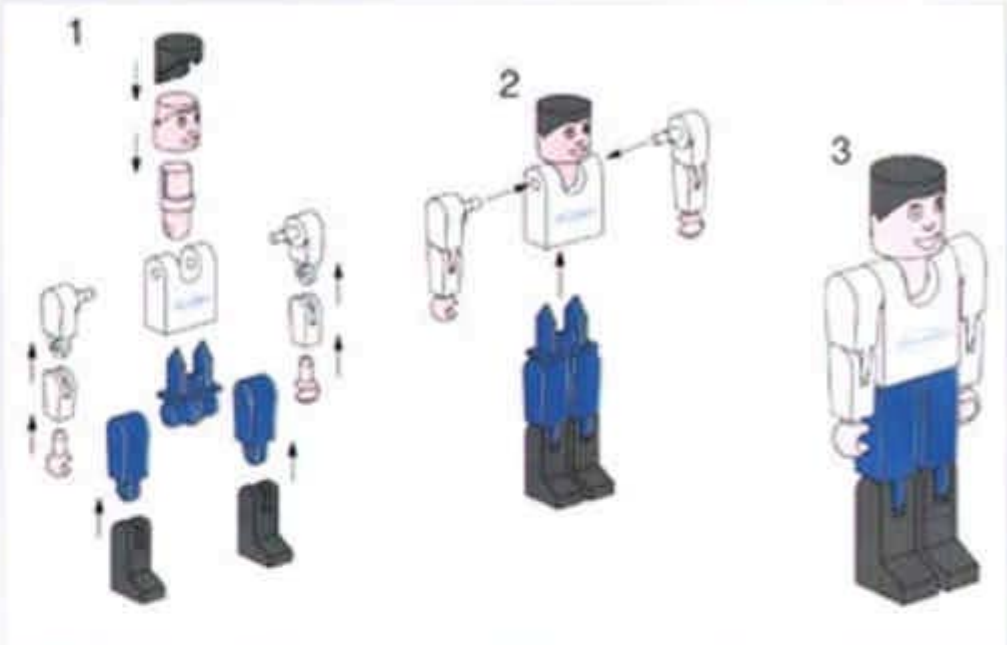

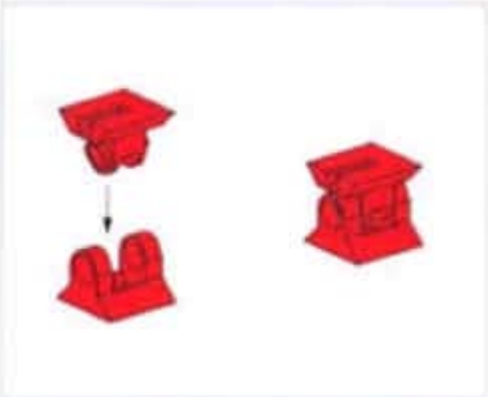

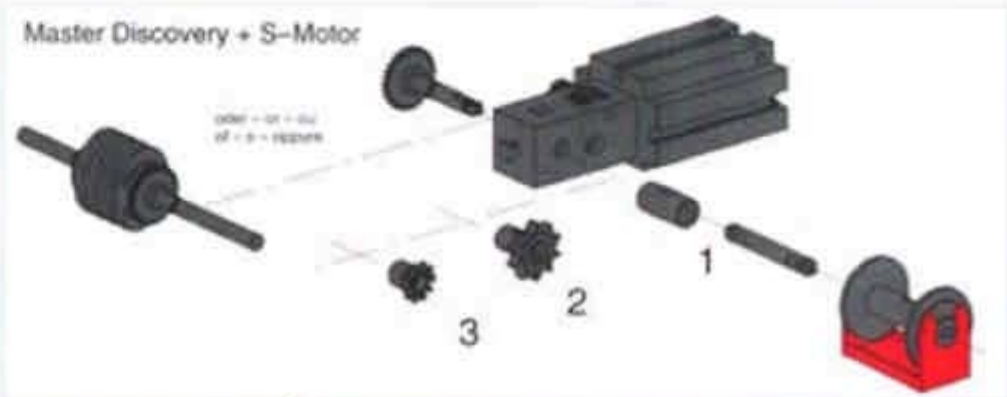

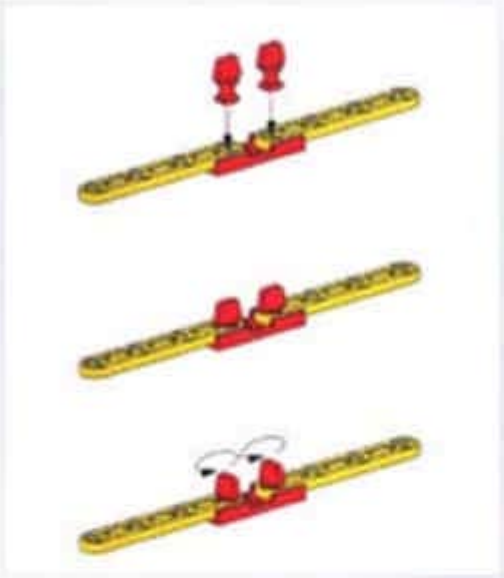

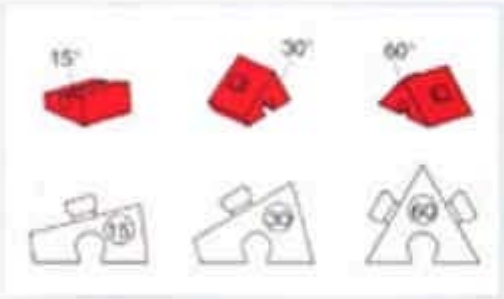

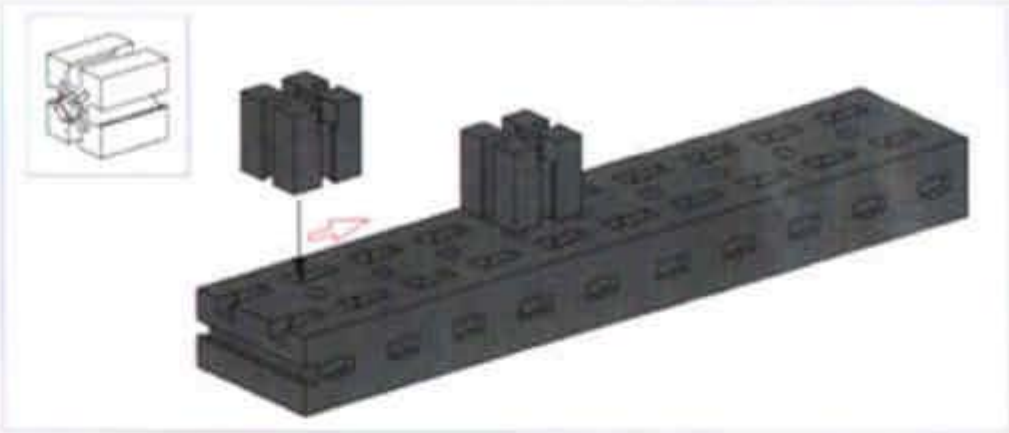

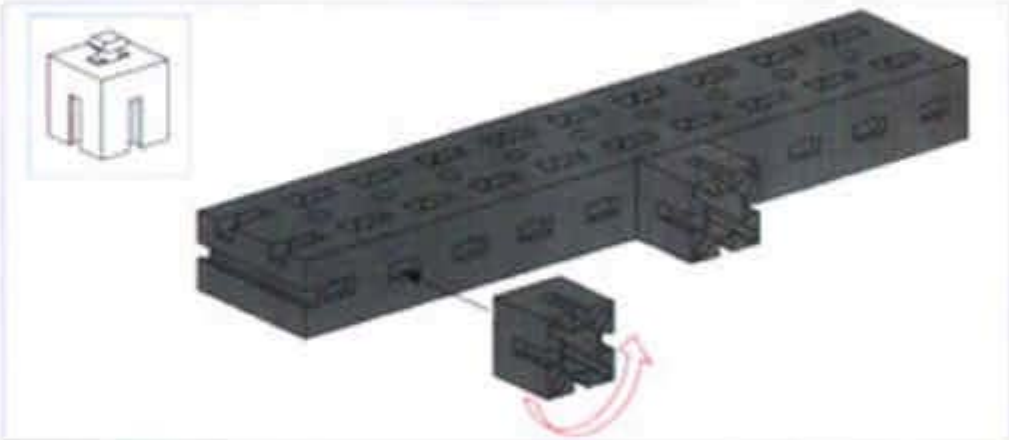

Achtung
Verletzungsgefahr an Bauteilen mit funktionsbedingten scharfen Kanten und Spitzen!

Caution
Be careful not to hurt yourself on components with sharp or pointed edges!

Attention
Risque de blessure sur les éléments comportant des arêtes et pointes vives indispensables au bon fonctionnement!

Let op
U kunt zich bezeren aan bouwdelen met scherpe randen of punten!

Attenzione
Esiste il pericolo di lesione con i pezzi di costruzione che hanno bordi e punte spigolosi necessari per la funzionalità dei pezzi!

Precaución
Peligro de heridas occasionadas por componentes puntiagudos o de cantos afilados que están en funcionamiento!

Alle Einzelteile, insbesondere bewegliche Teile sind falls notwendig zu warten und zu reinigen.

All components, especially moving parts, should be maintained and cleaned as necessary.

Toutes les pièces détachées et en particulier les pièces mobiles, sont si nécessaire à entretenir et à nettoyer.

Alle onderdelen, vooral de bewegende delen, kunnen, indien noodzakelijk, onderhouden en gereinigd worden.

Es necesario limpiar y mantener en buen estado todas las diferentes piezas - especialmente las piezas móviles.

Provvedere all'occorrenza alla manutenzione e alla pulizia di tutti i particolari, specialmente le parti mobili.

Discovery Racer

1

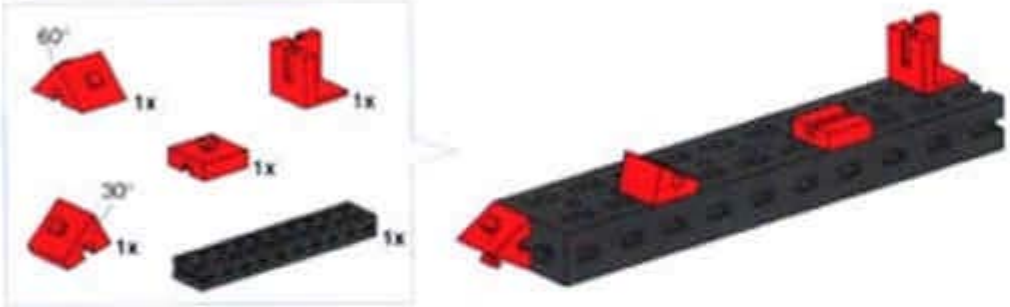

2

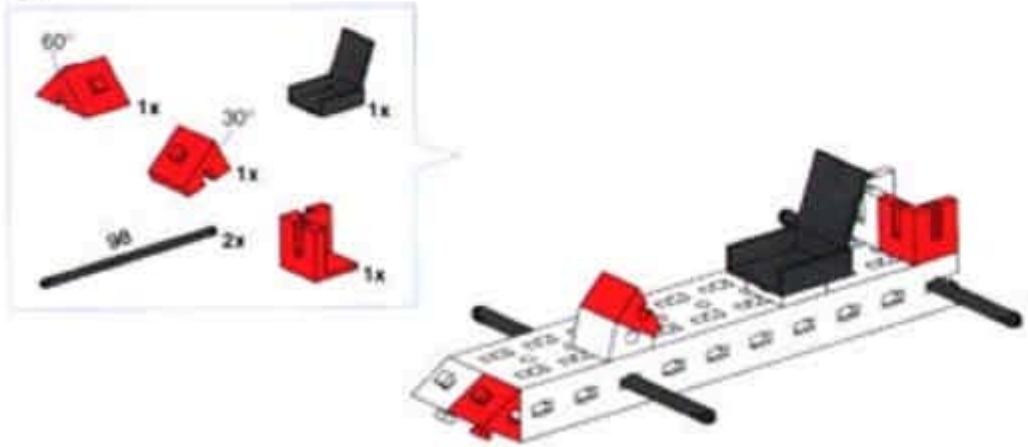

3

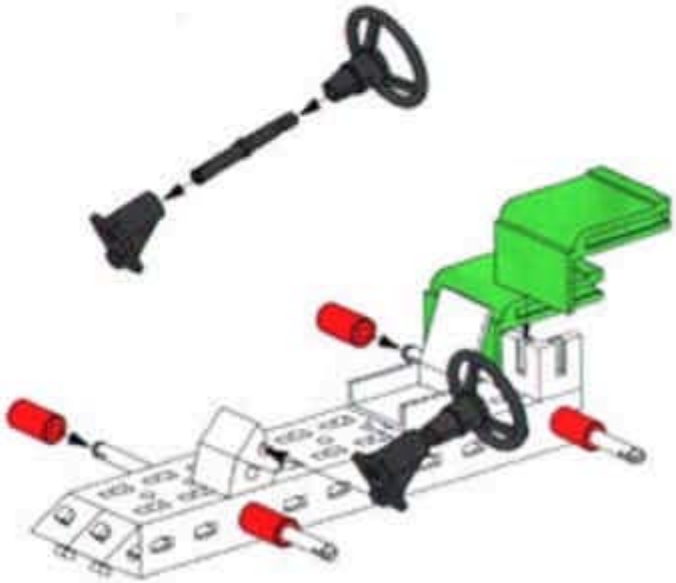

4

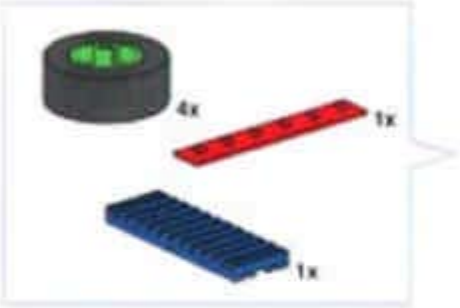

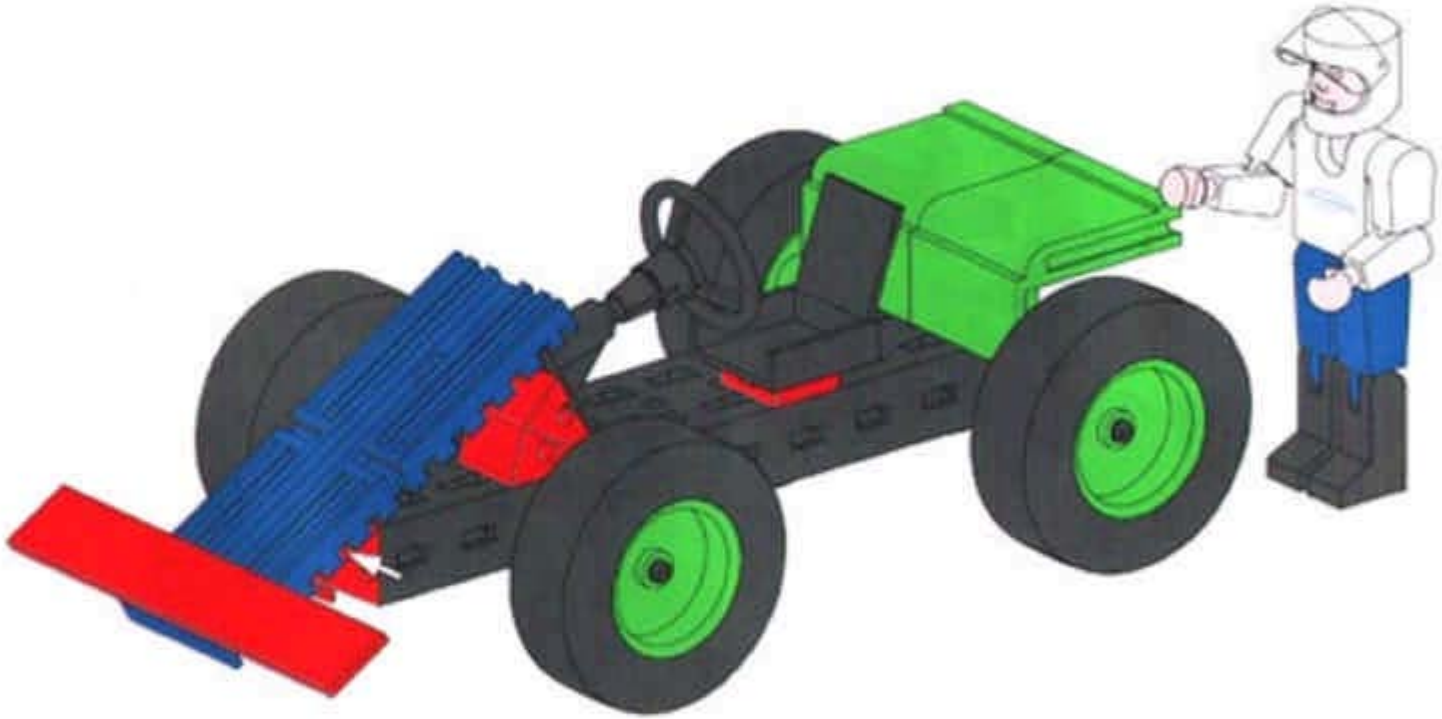

Mountain Jeep

1

2

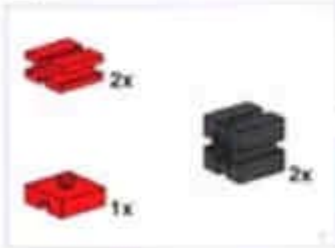

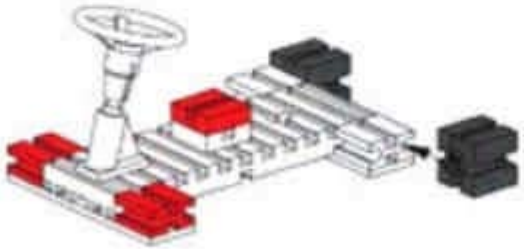

3

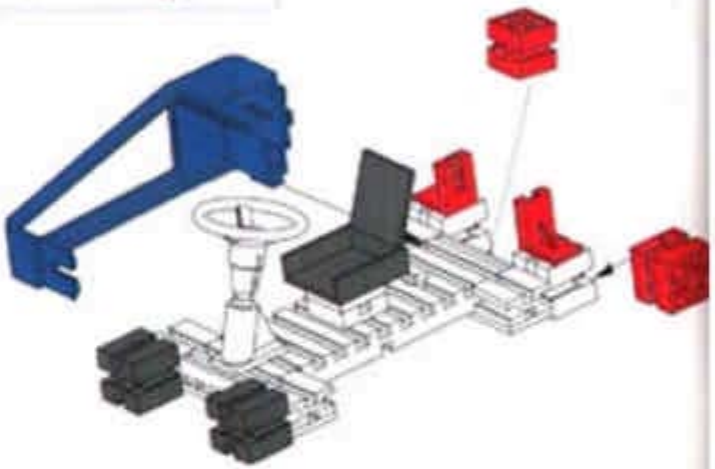

4

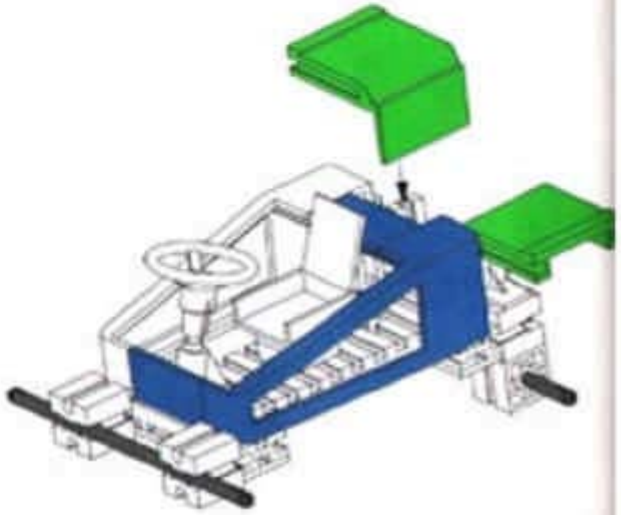

5

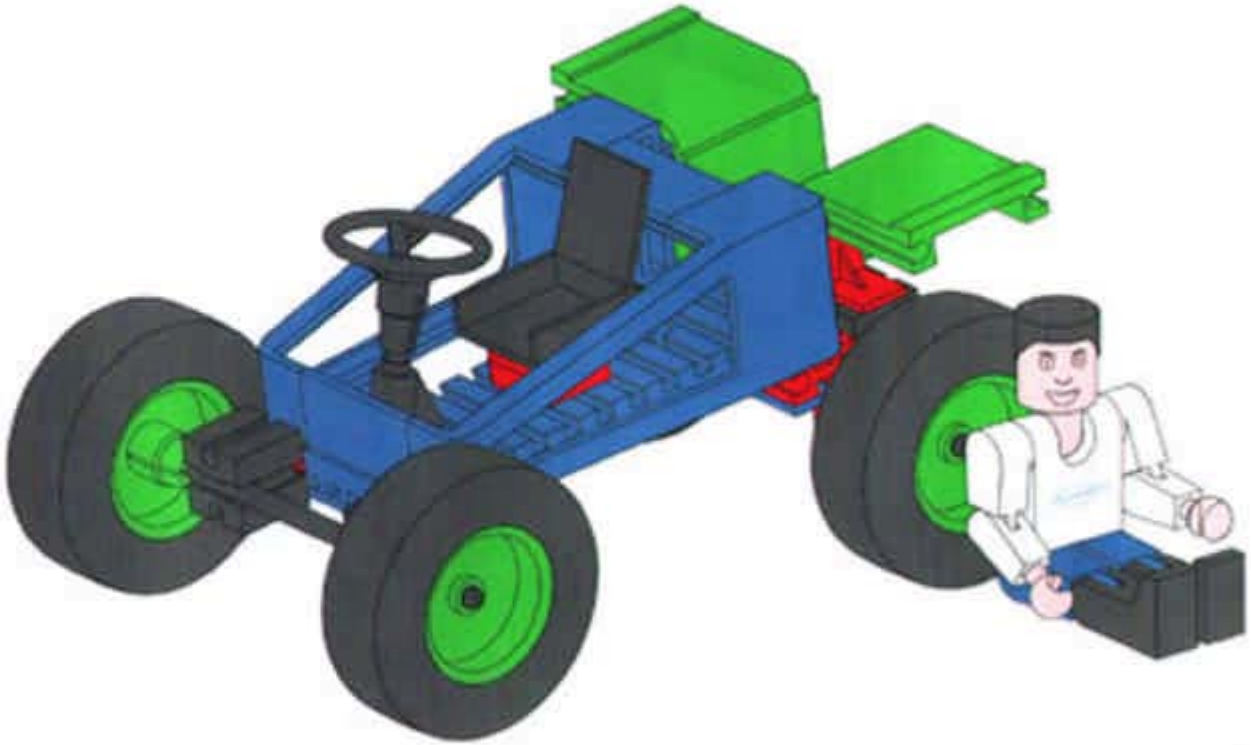

Beach Buggy

1

2

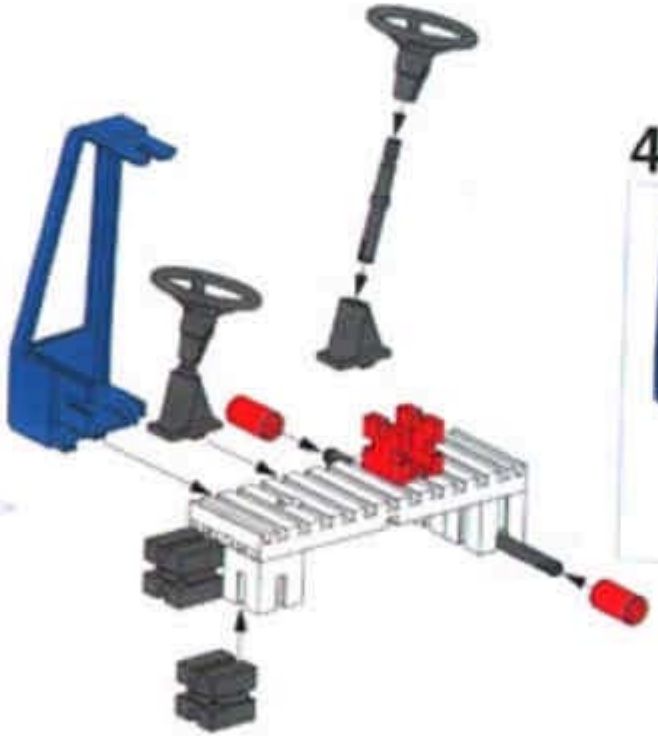

3

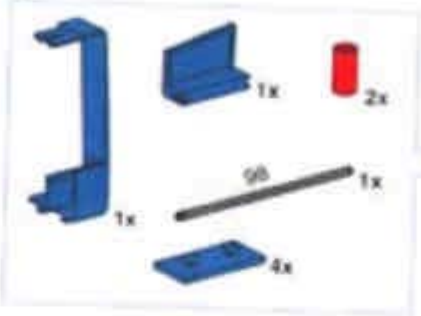

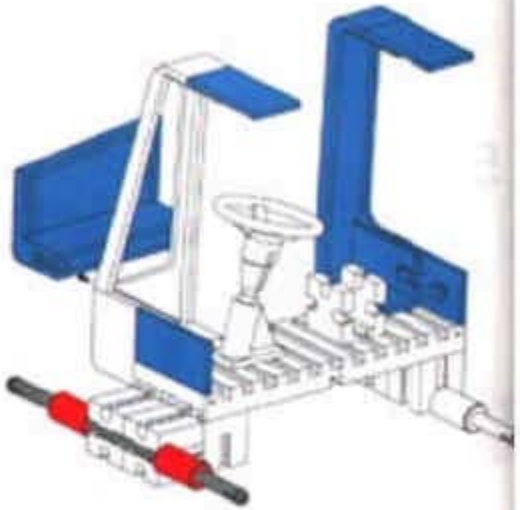

4

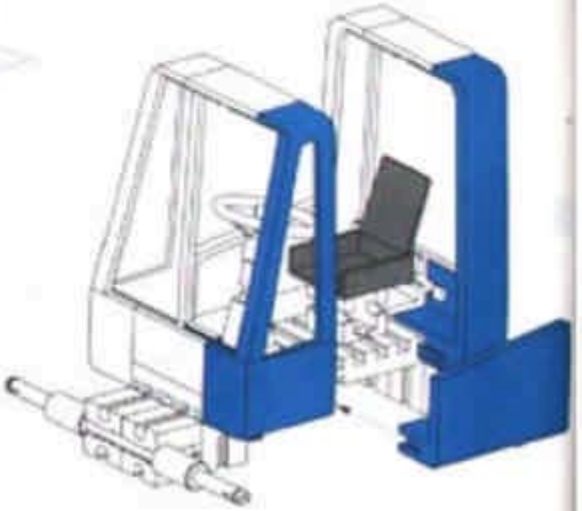

5

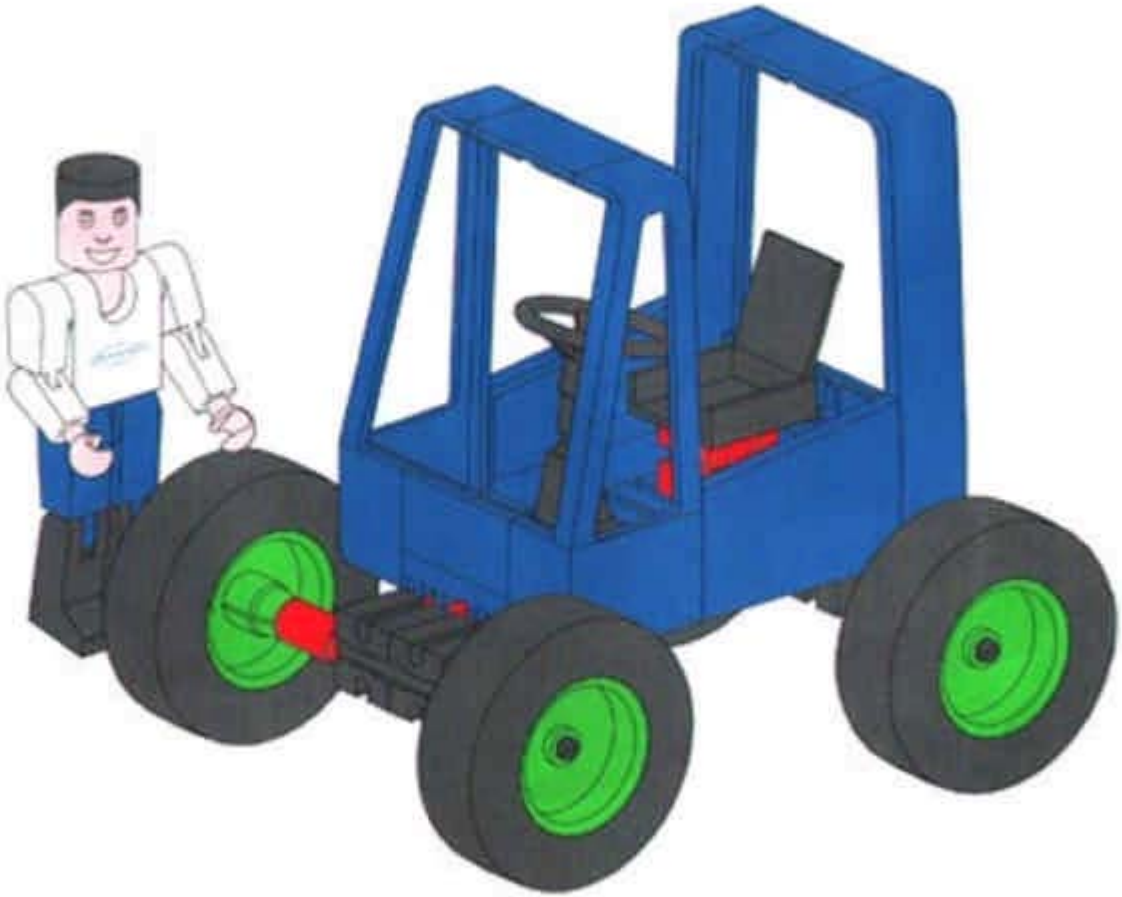

Snow Cat

1

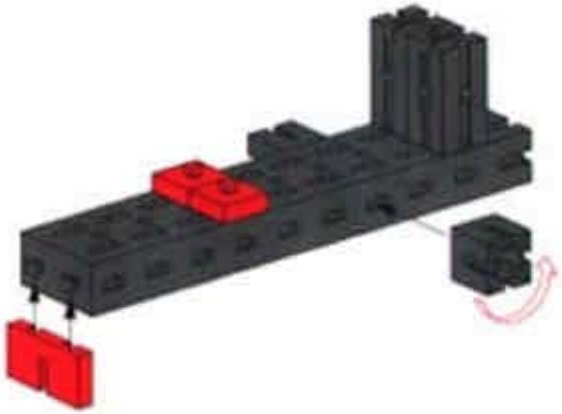

2

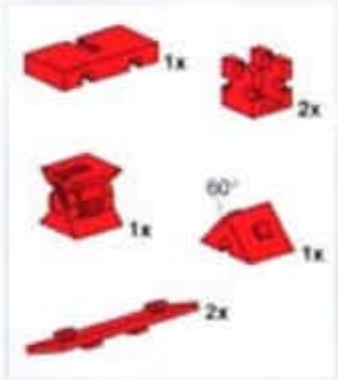

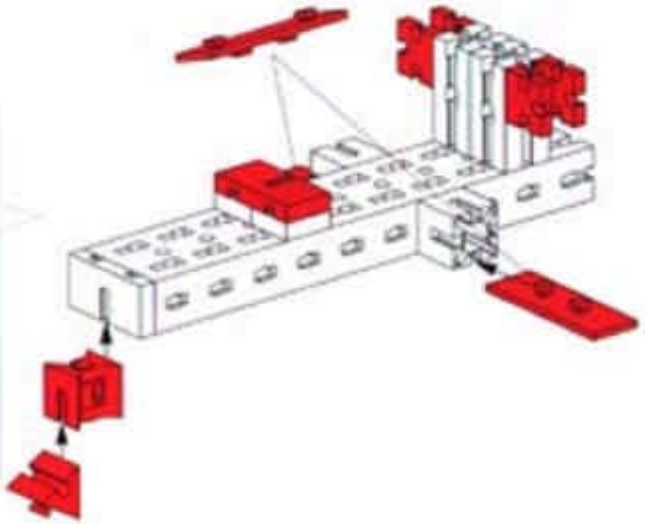

3

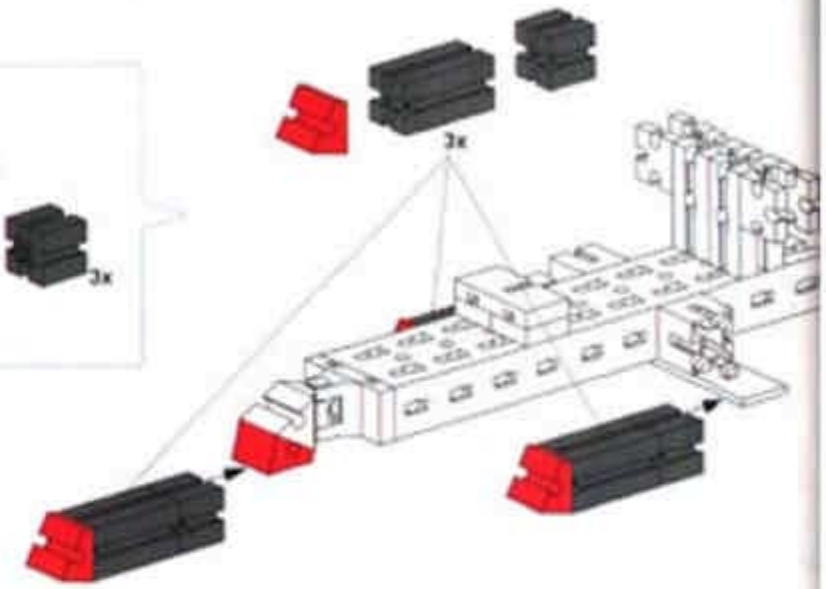

4

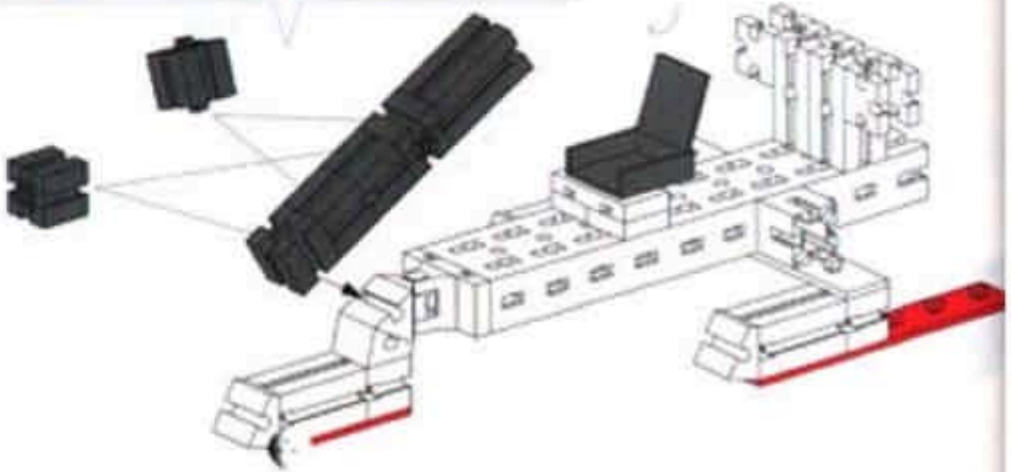

5

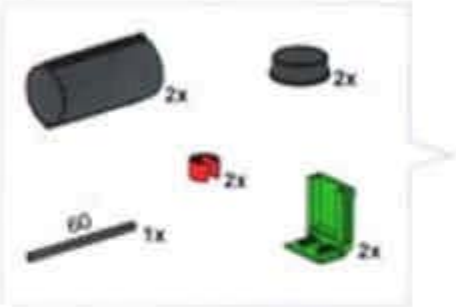

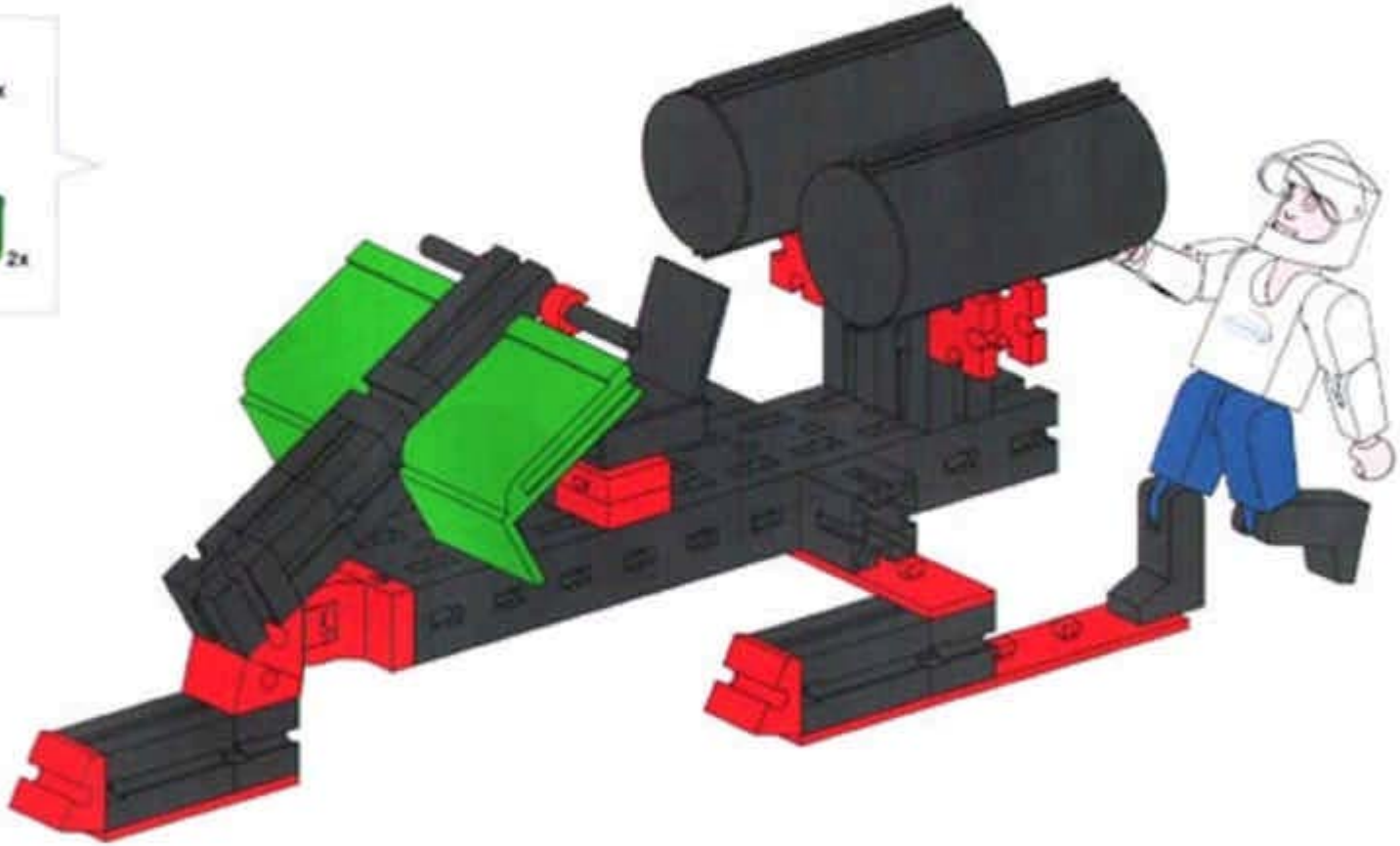

60

Ice Patroller

1

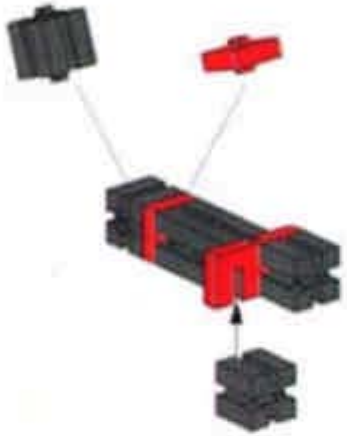

2

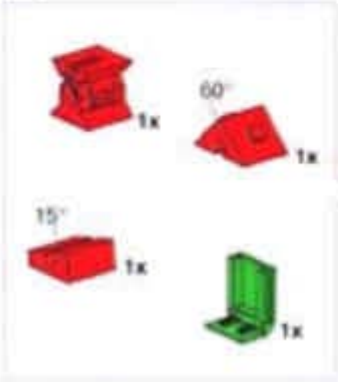

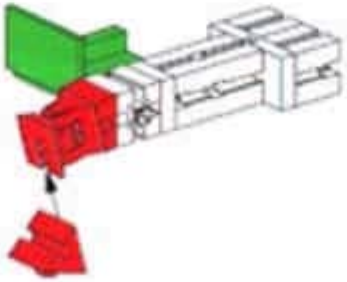

3

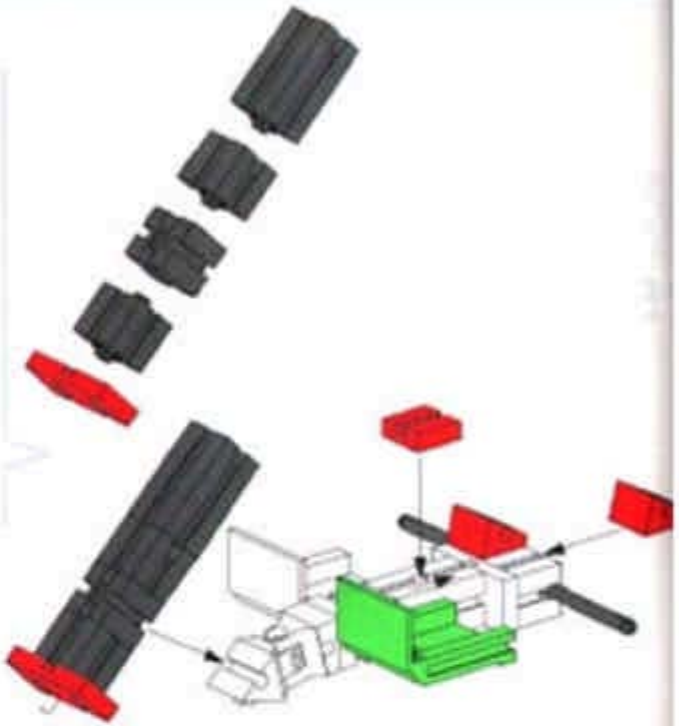

4

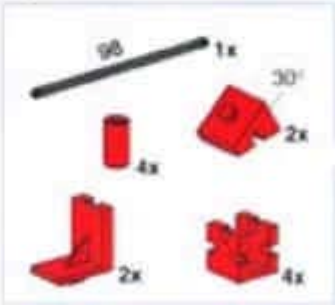

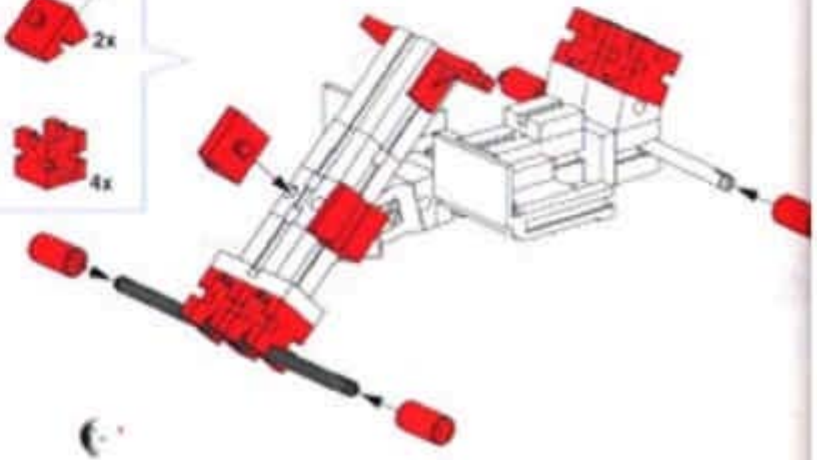

5

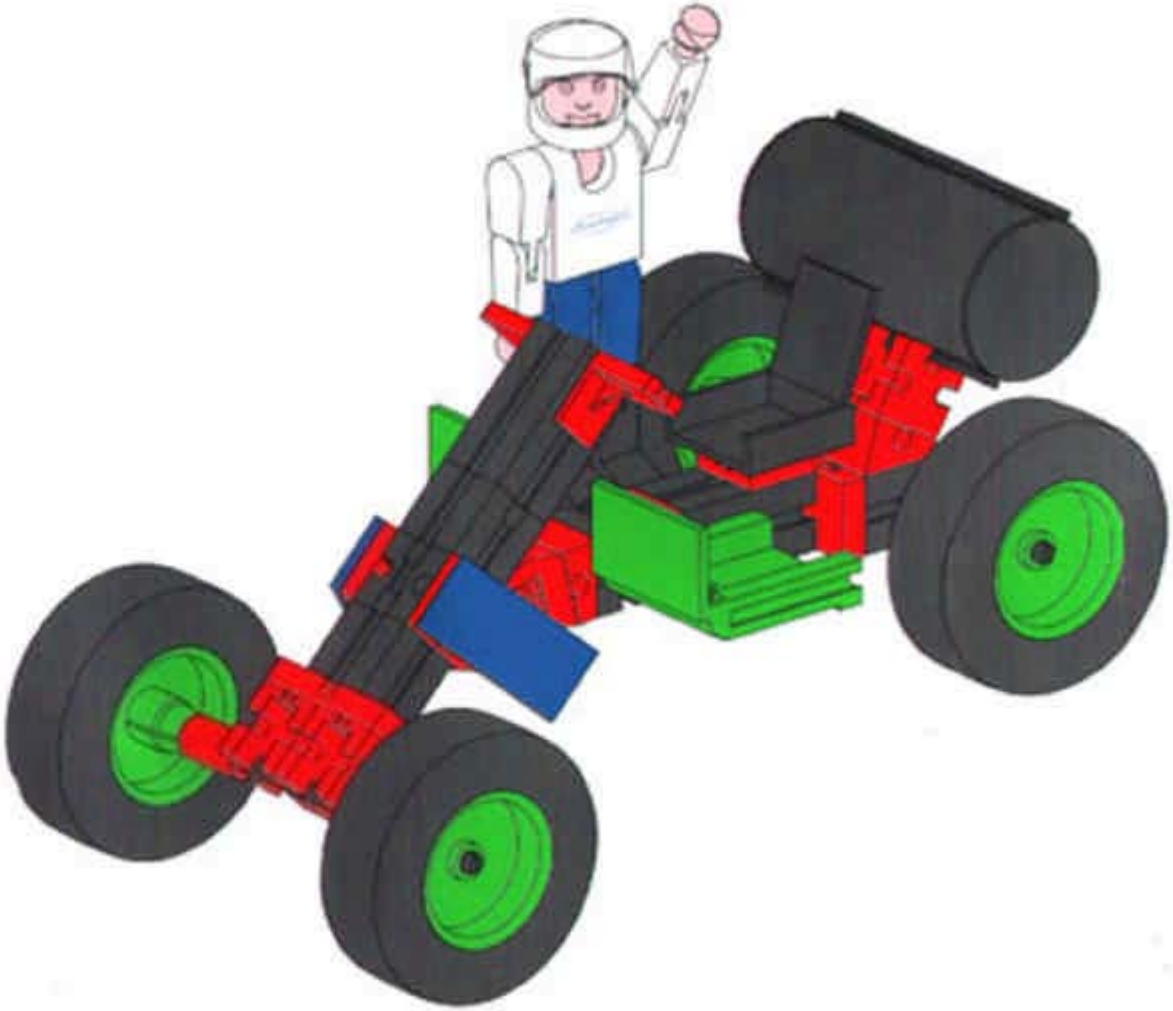

Canyon Explorer

1

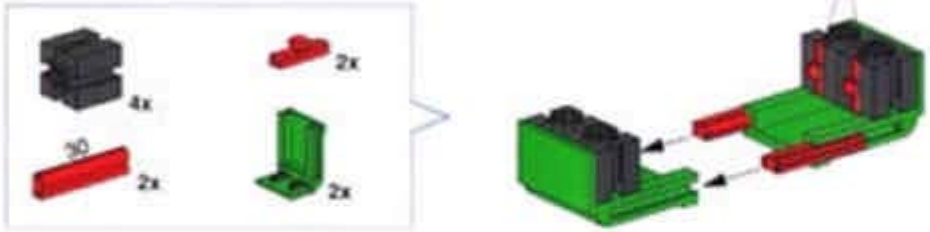

2

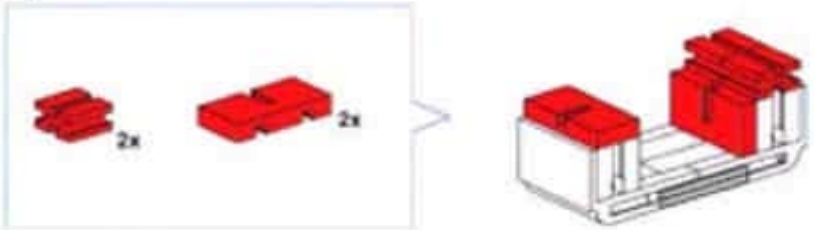

3

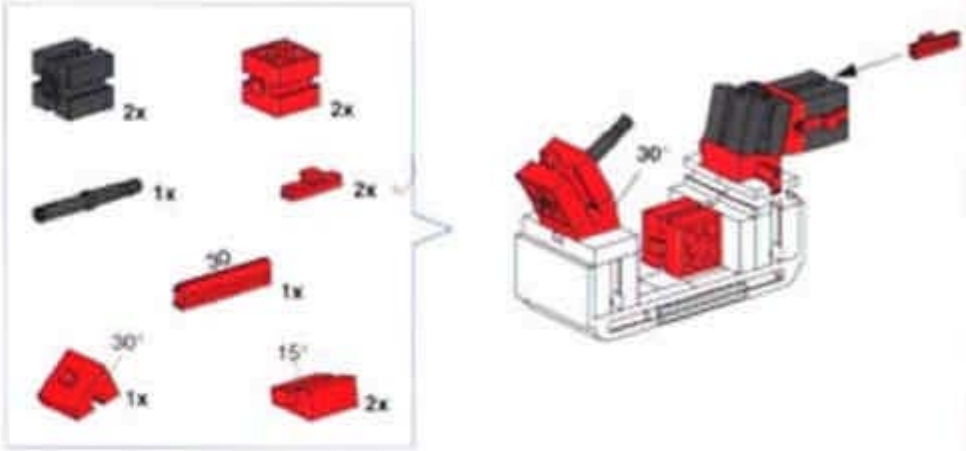

4

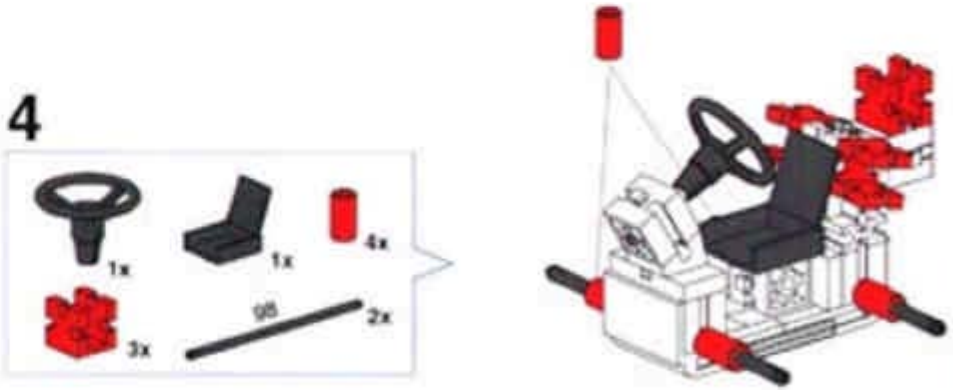

5

60

1

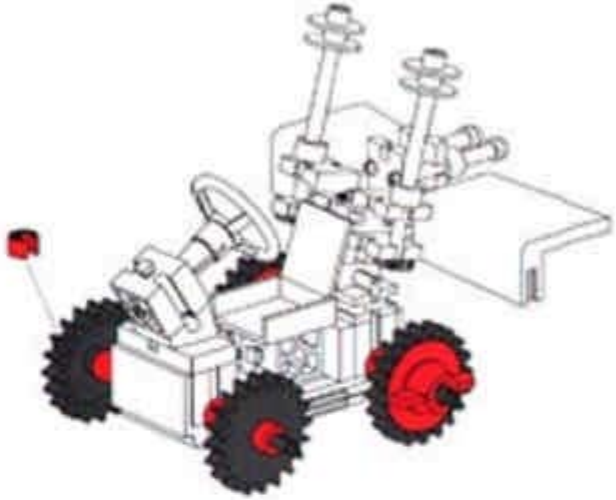

2

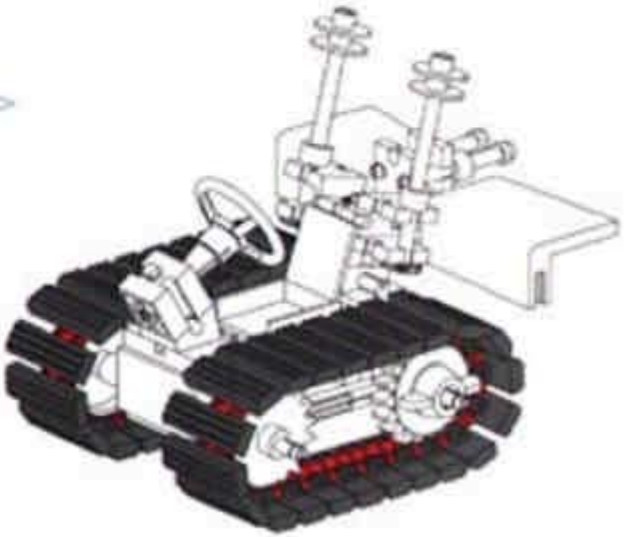

Moon Racer

1

2

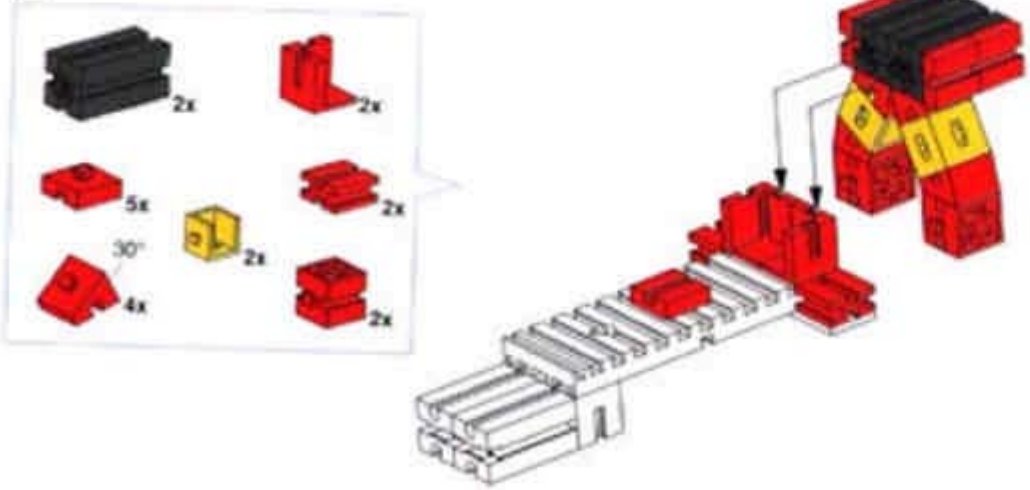

3

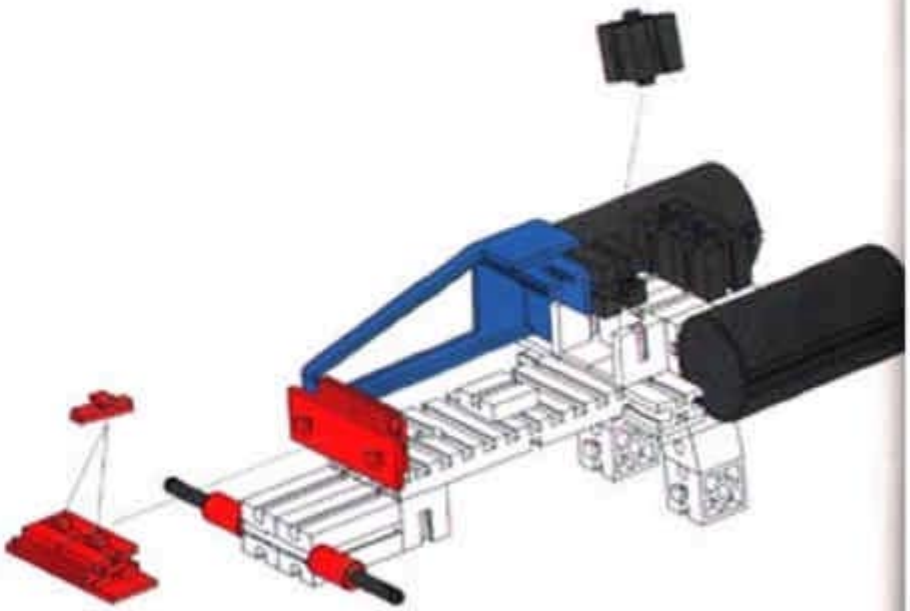

4

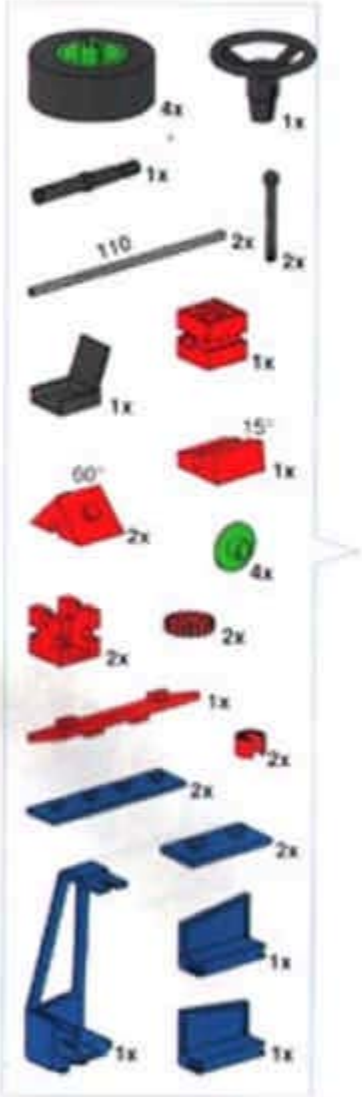

110

Freight Truck

1

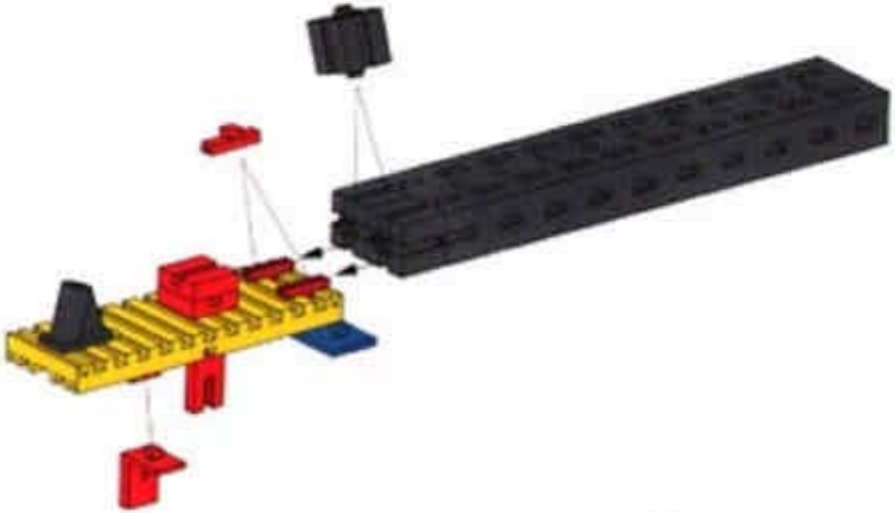

2

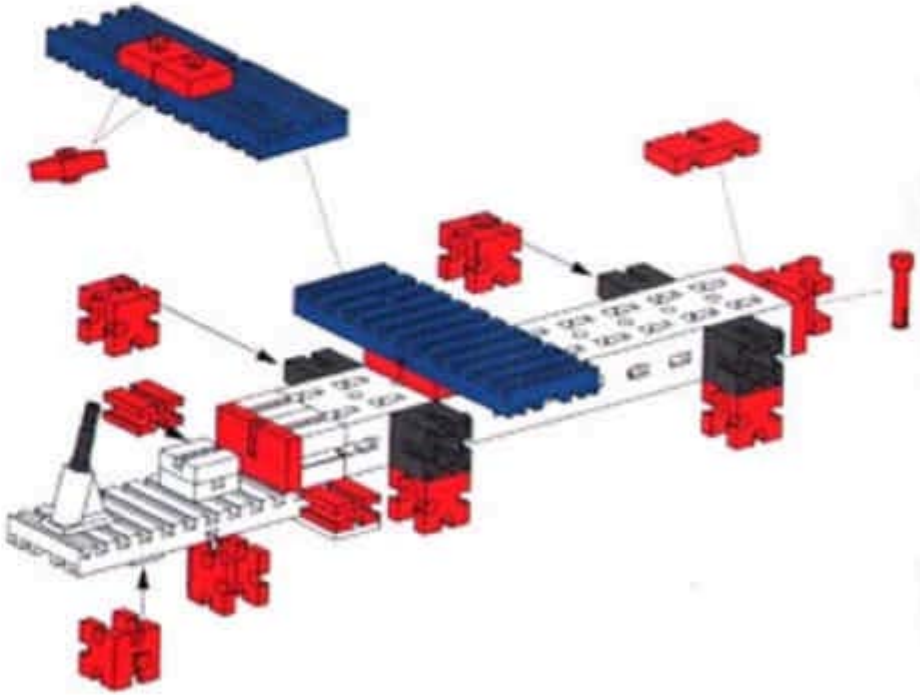

3

3x
1x
2x
60
2x
1x
3x
2x
2x
4x
1x
1x

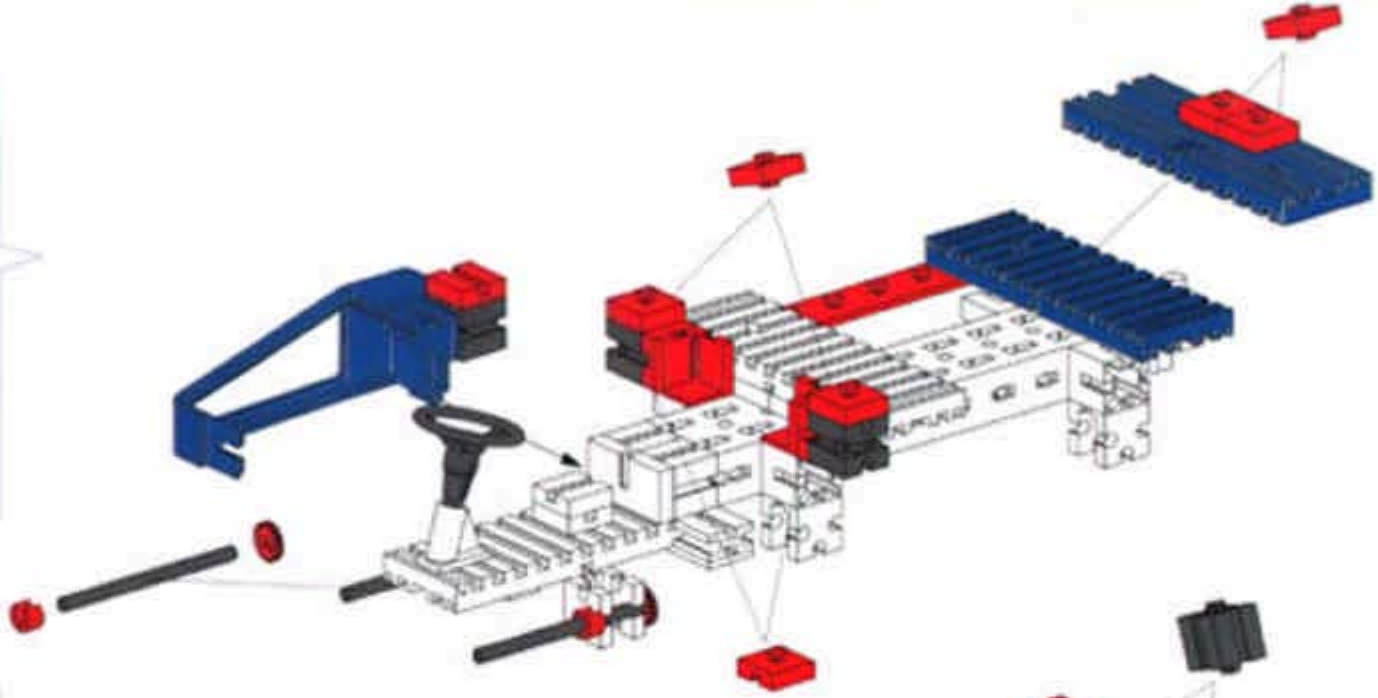

4

2x
3x
2x
1x
1x
96
2x
110
2x
2x
1x
1x
3x
4x
2x

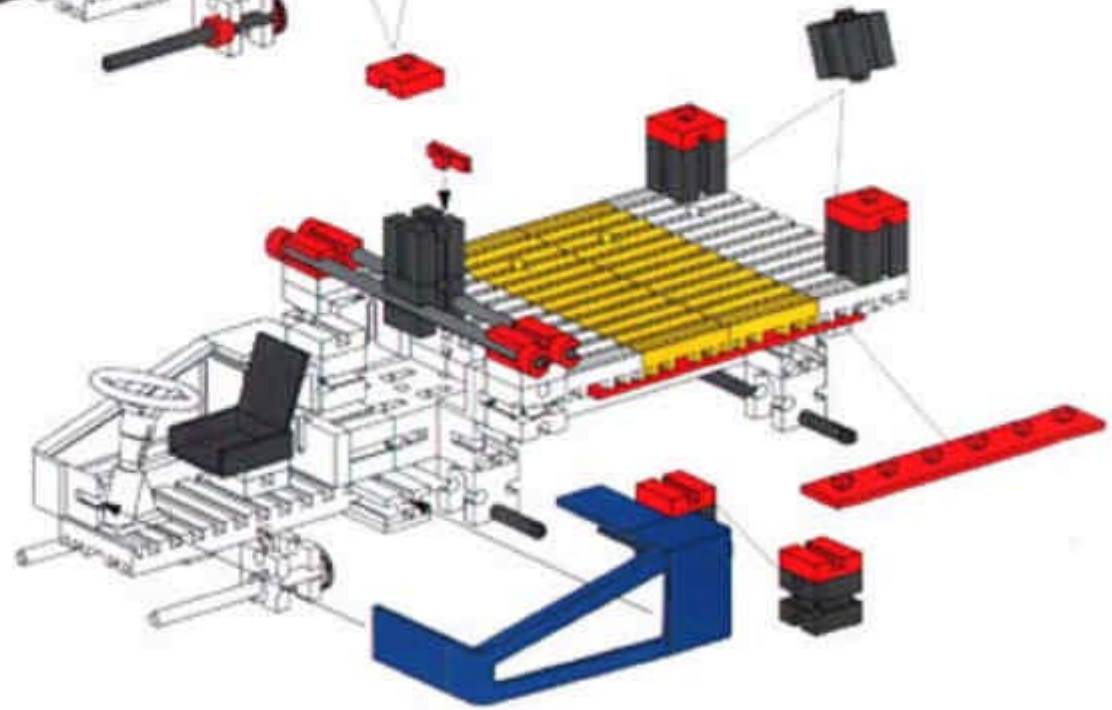

60
96
110

5

1x
1x
2x
1x
2x
4x
1x
30
1x
30°
1x
30
2x
42,4
2x
75
2x
2x

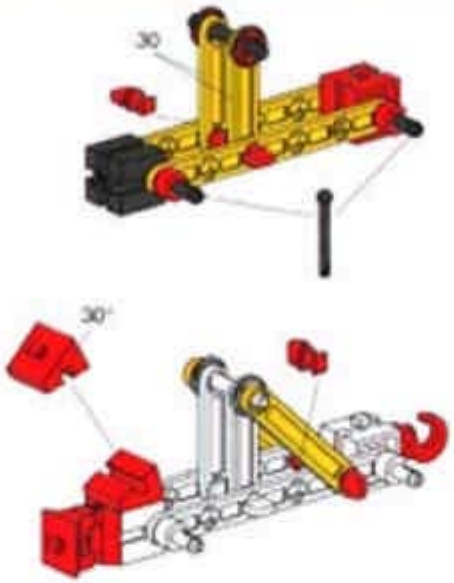
30
30°

6

4x
1x
1x
15°
1x
2x
4x
1x

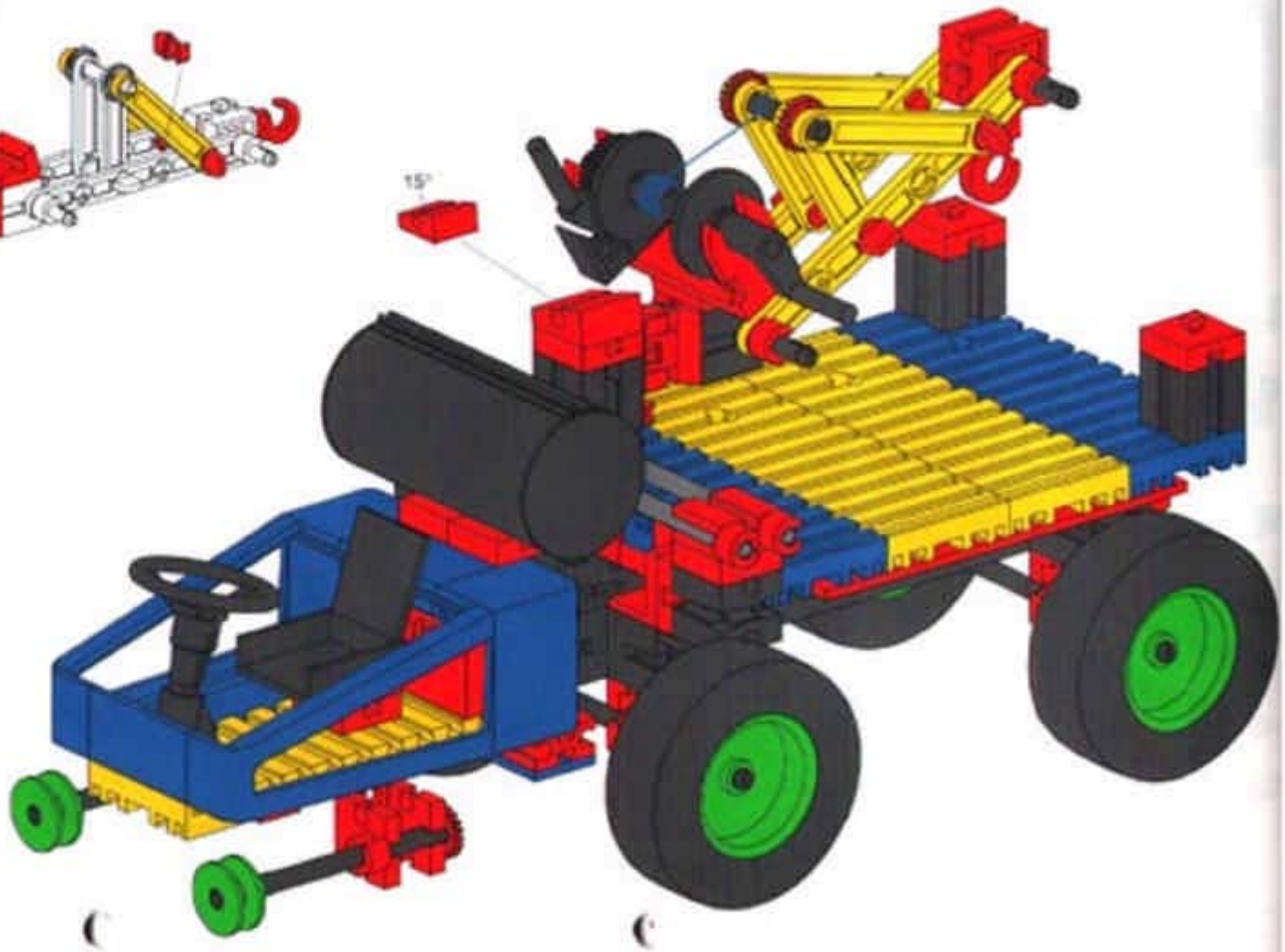
15°

30

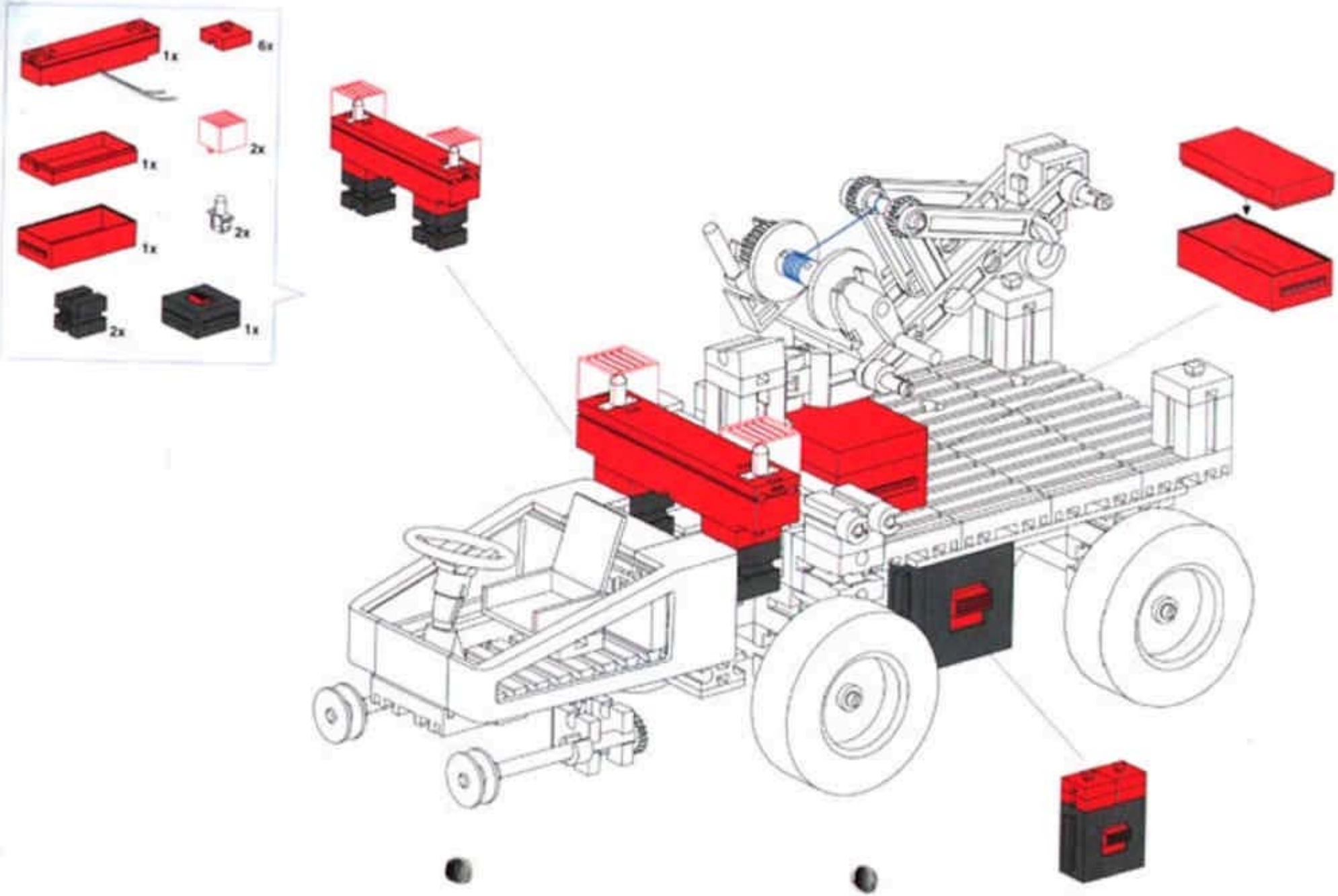
3
1x
6x
1x
2x
1x
2x
2x
1x

Crane Truck

1

2

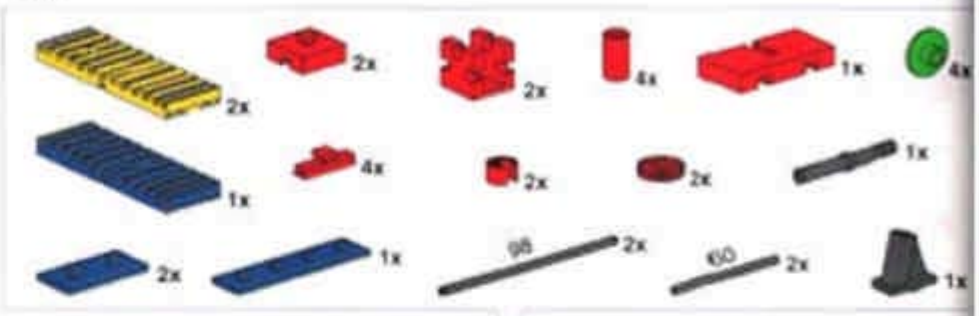

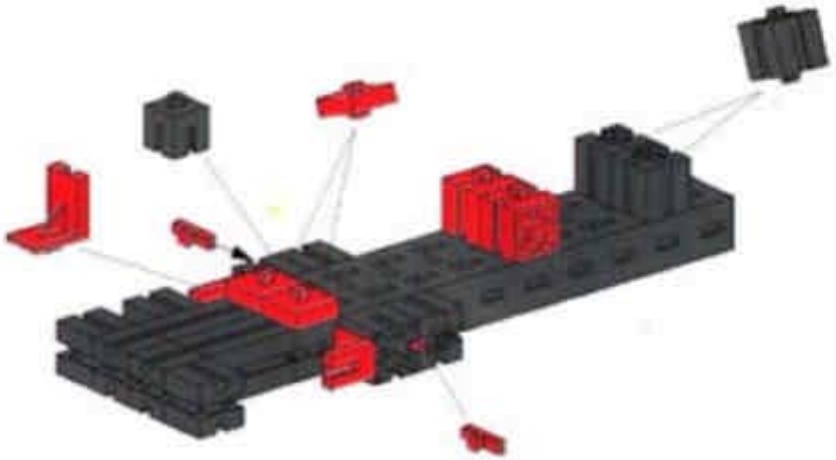

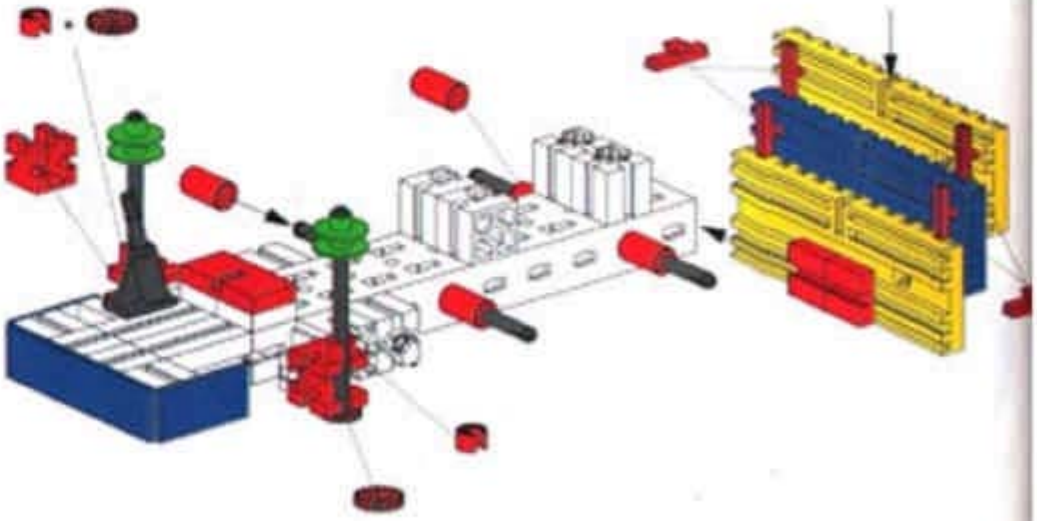

3

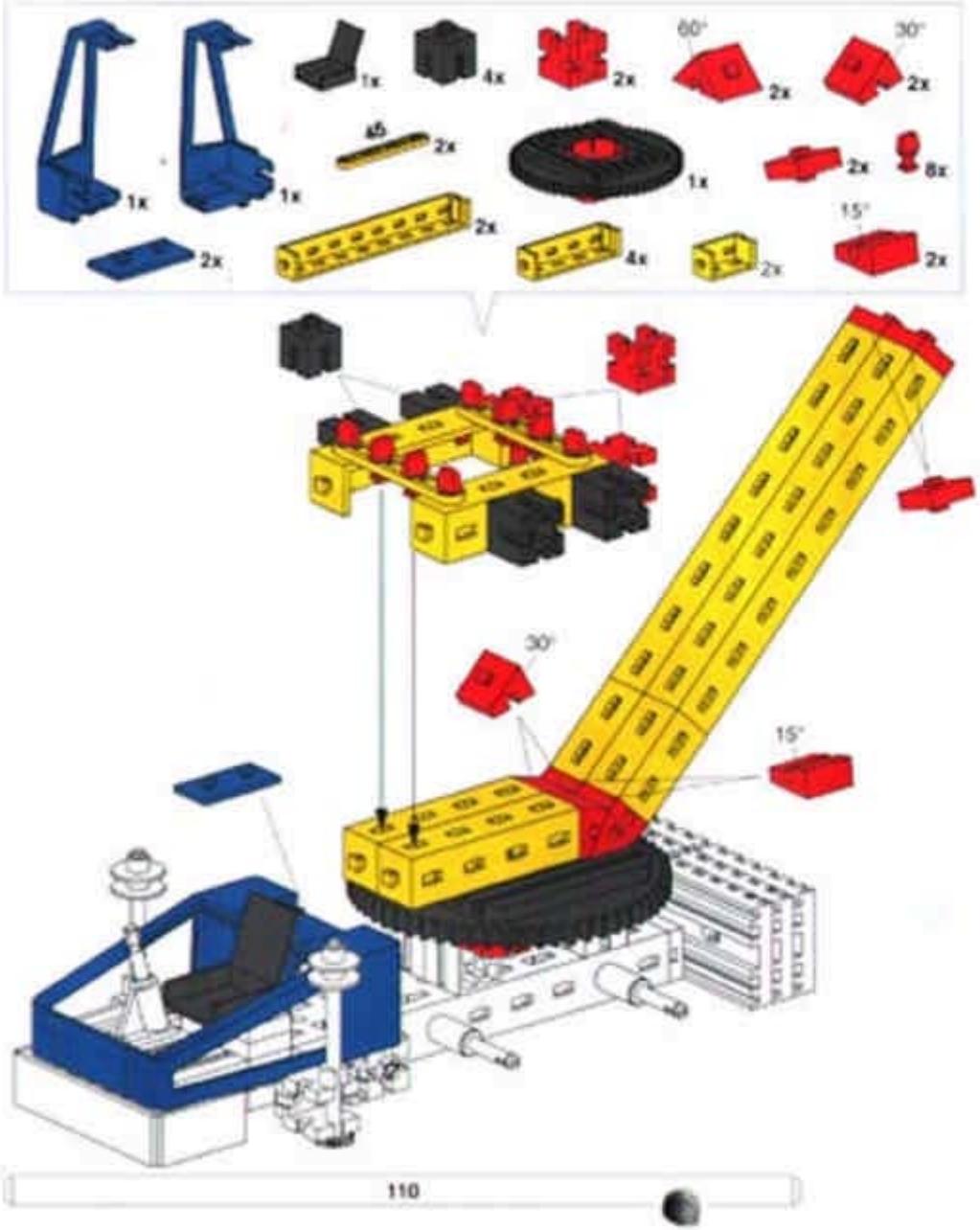
1x
1x
1x
4x
2x
60°
2x
30°
2x
45
2x
1x
2x
8x
2x
2x
4x
2x
15°
2x
30°
15°
110

4

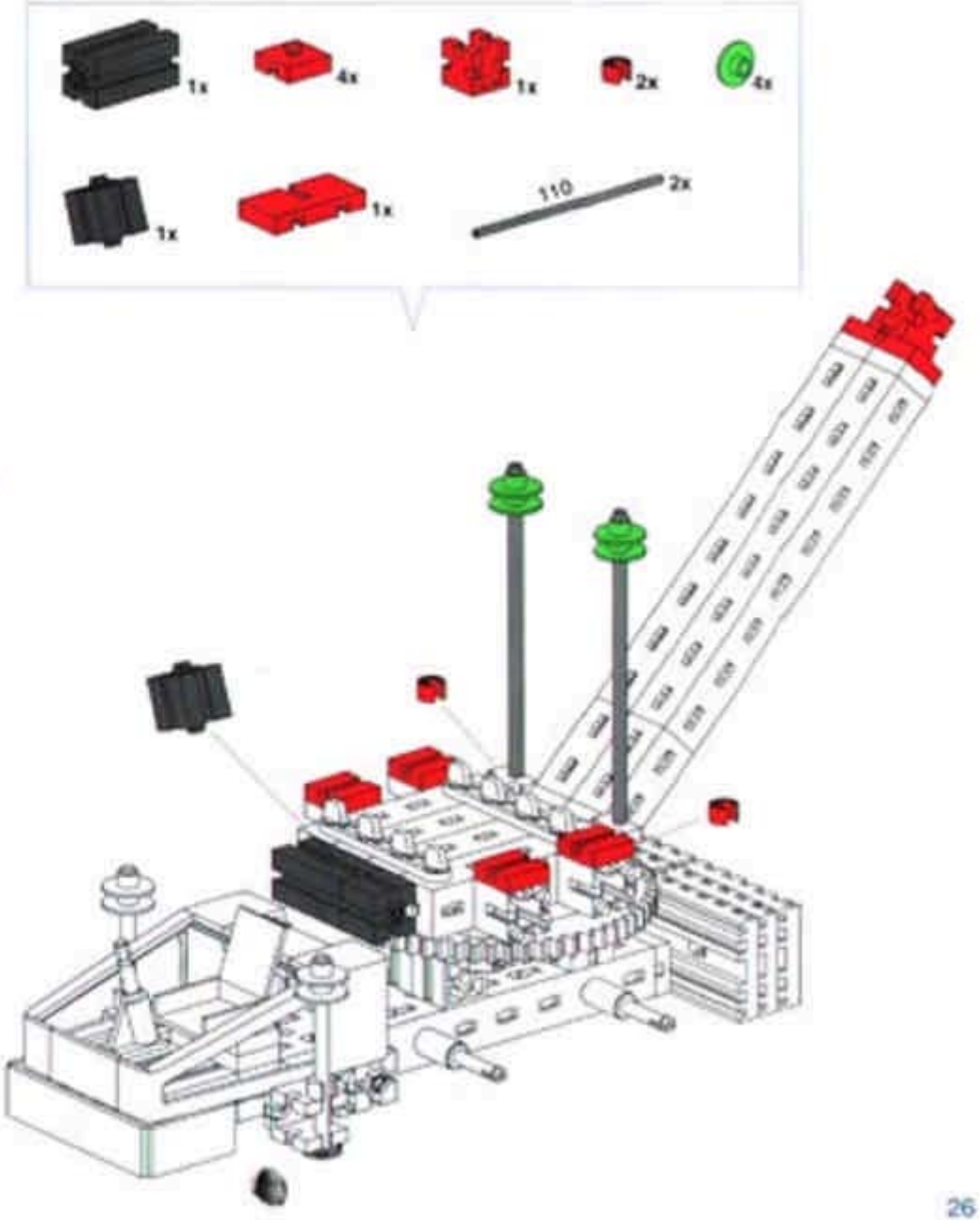
1x
4x
1x
2x
4x
1x
1x
110
2x

5

50

1

2

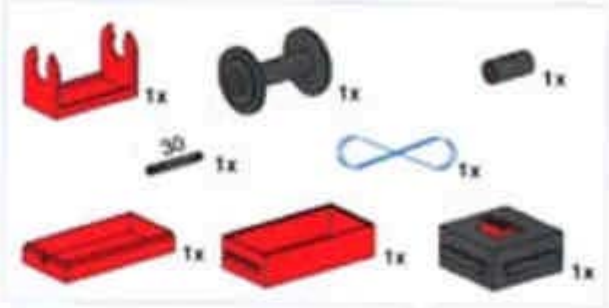

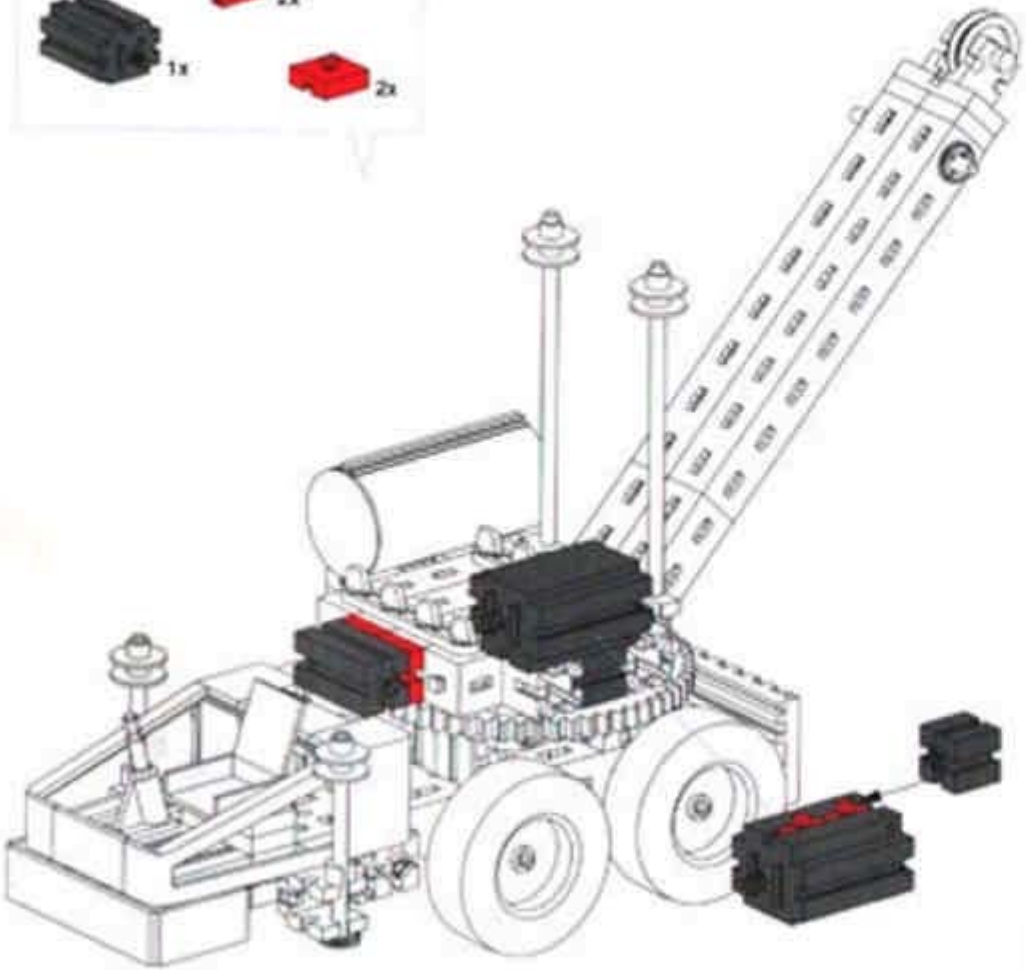

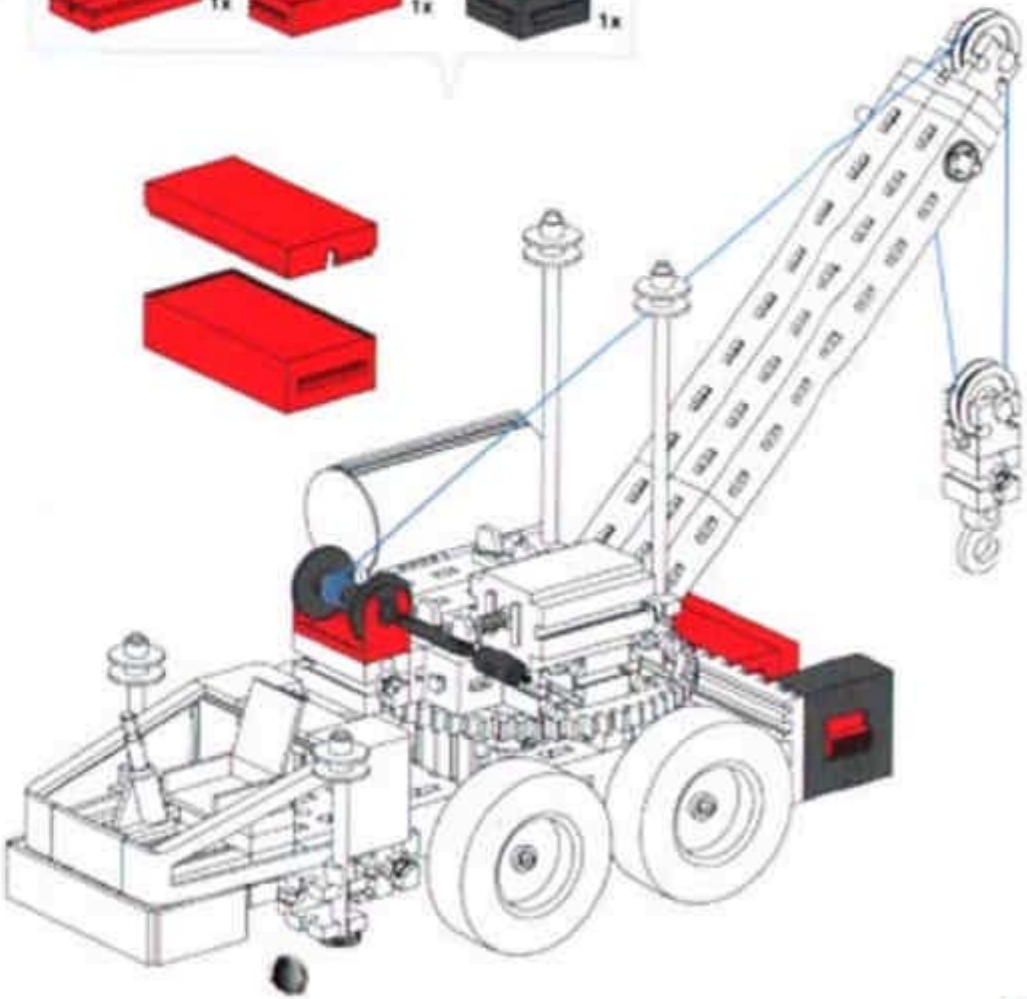

30

3

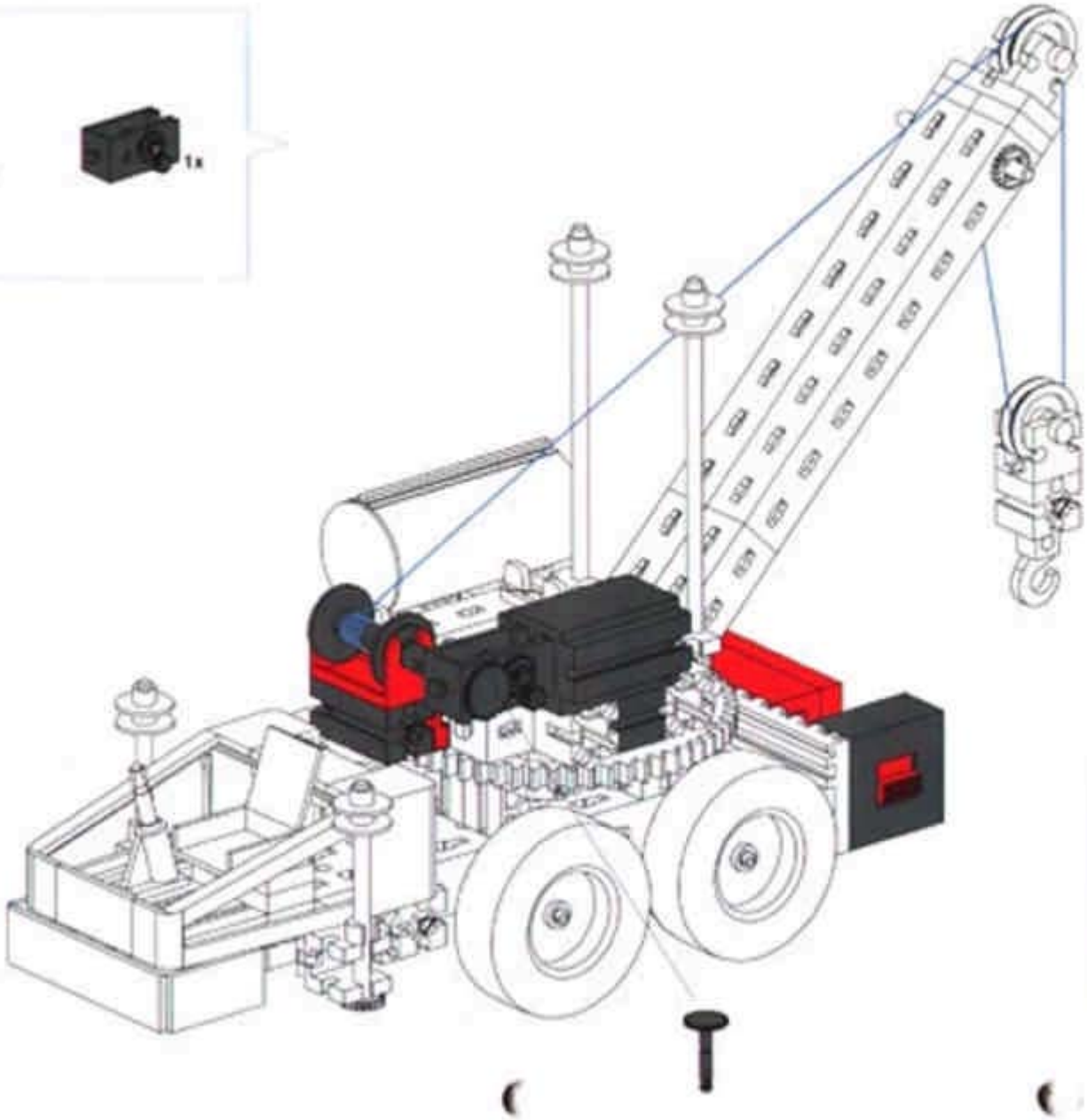

1

2

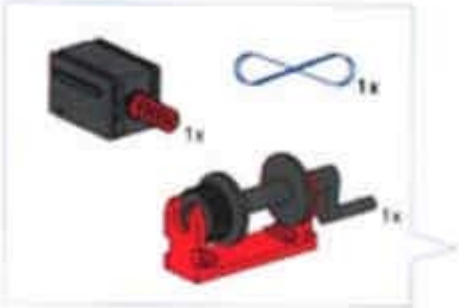

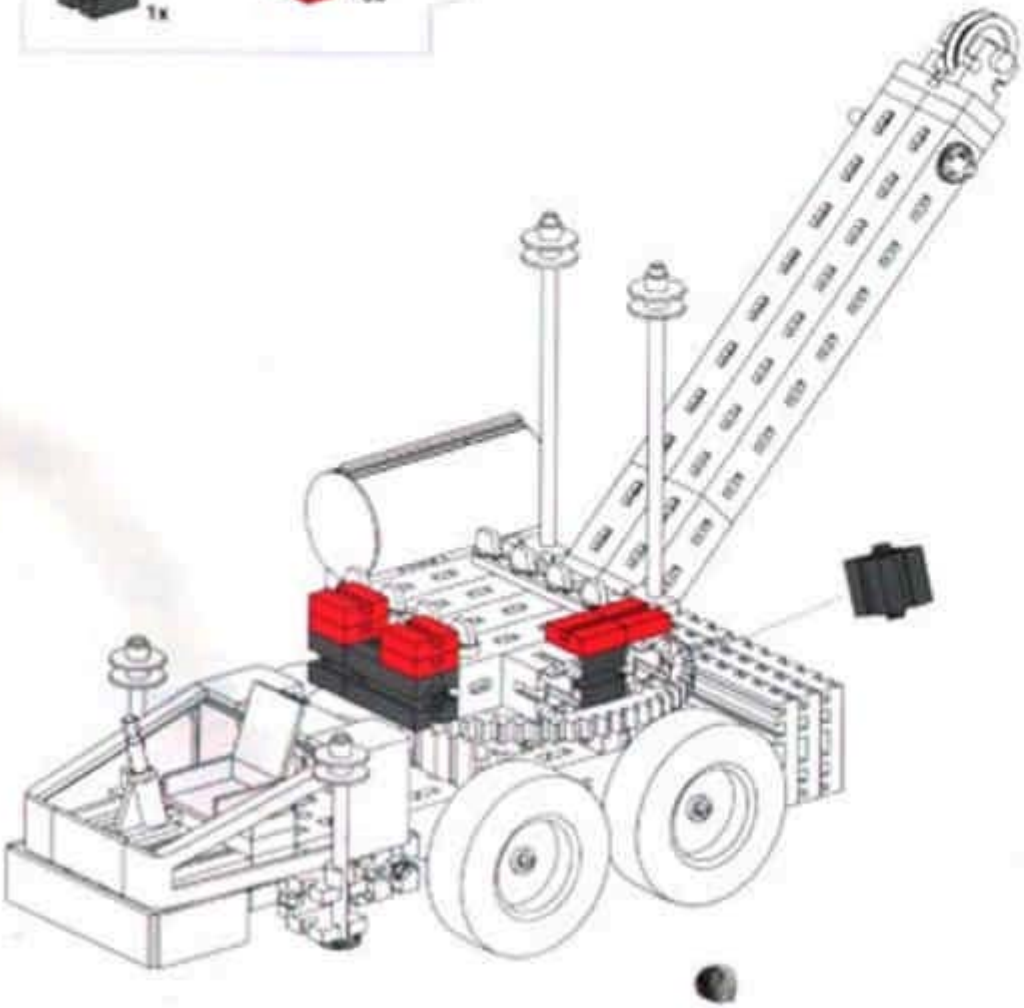

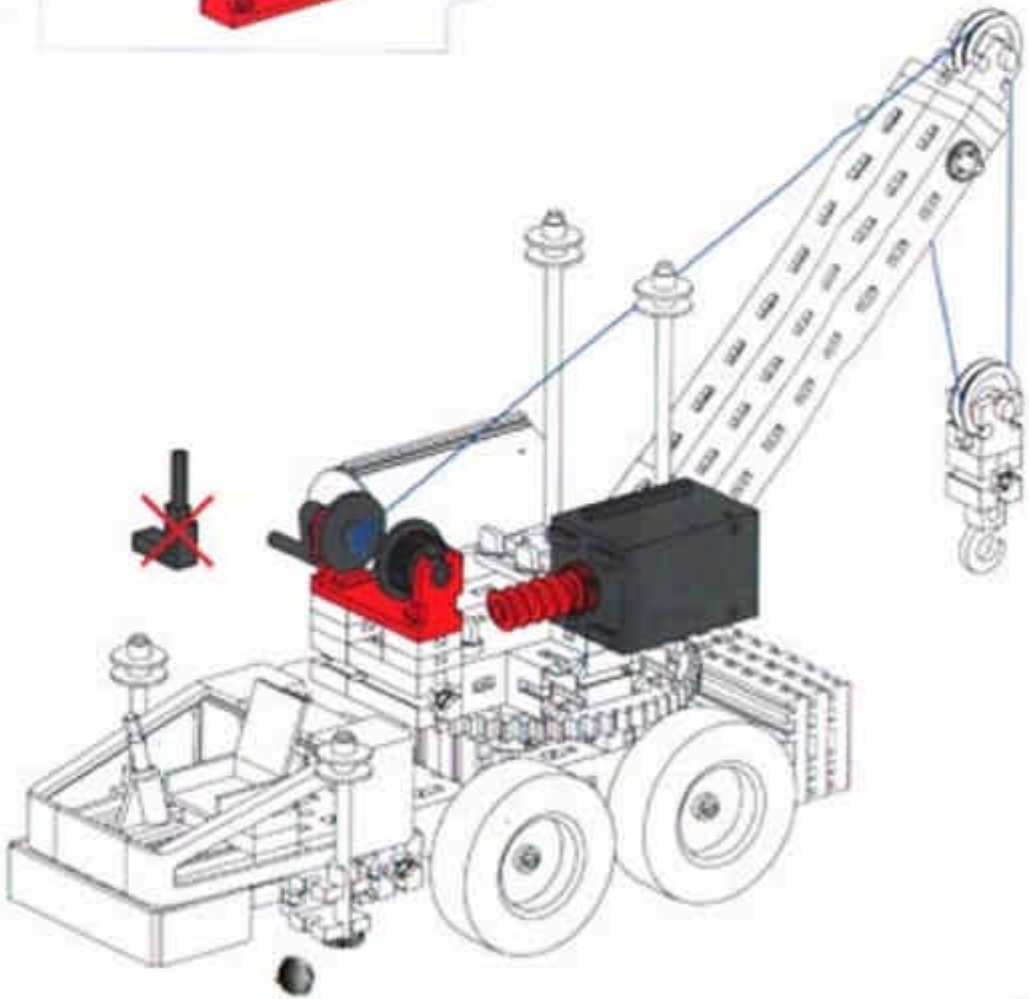

3

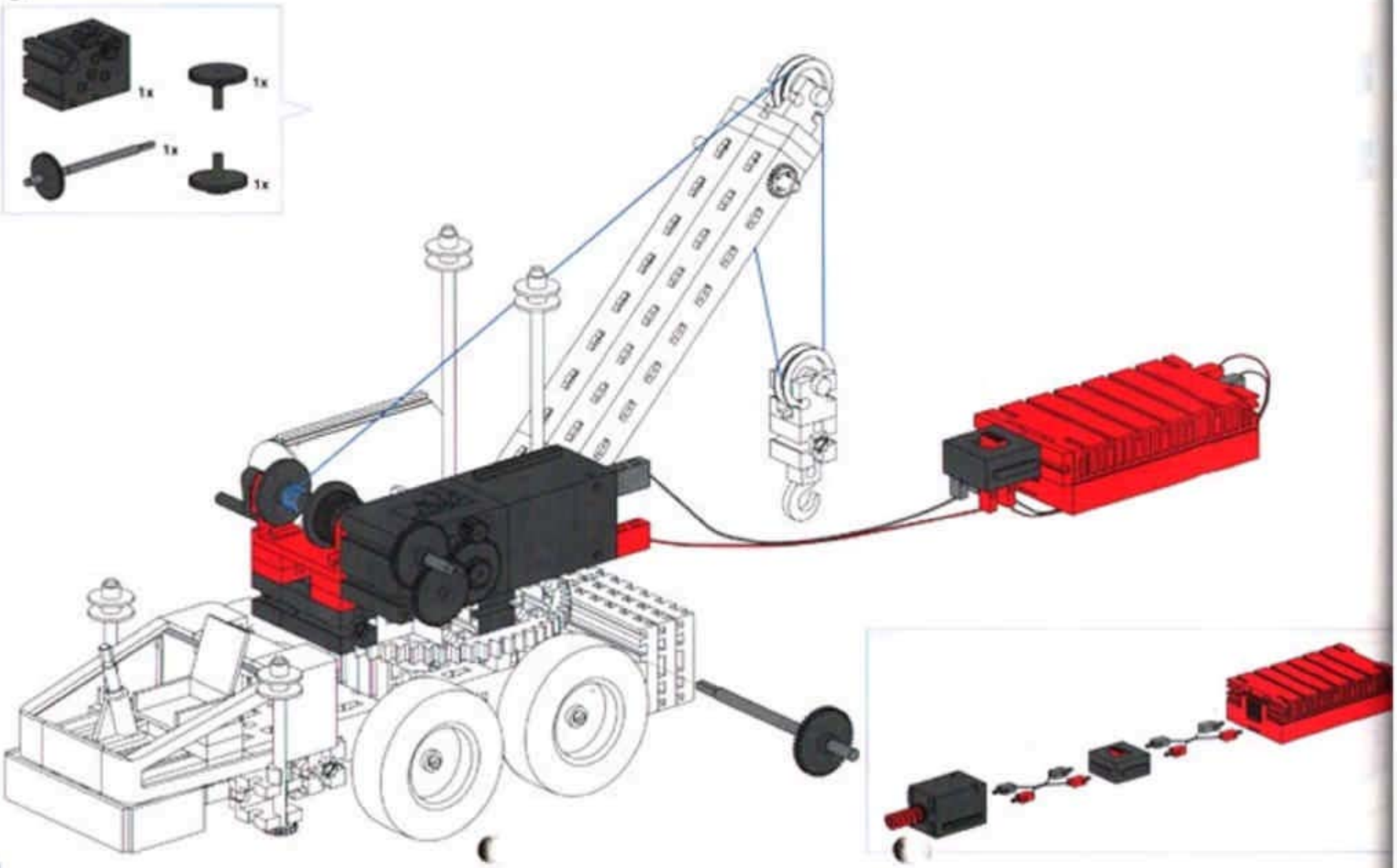

1

2

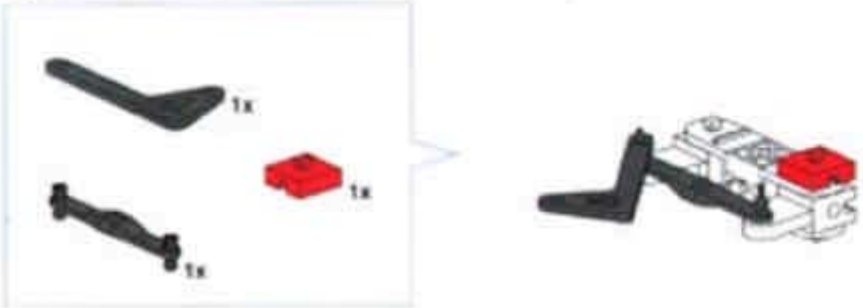

3

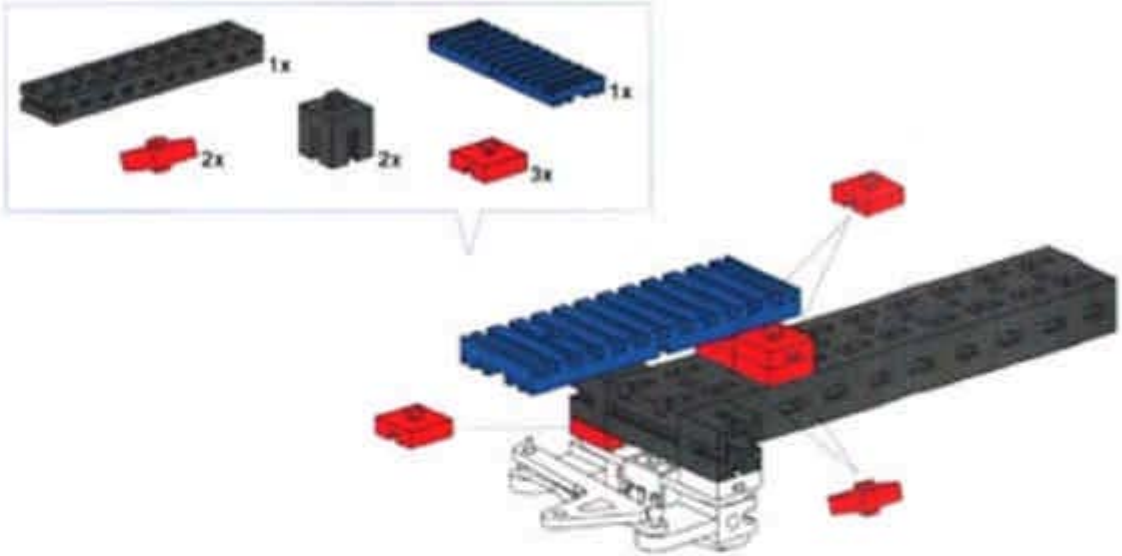

4

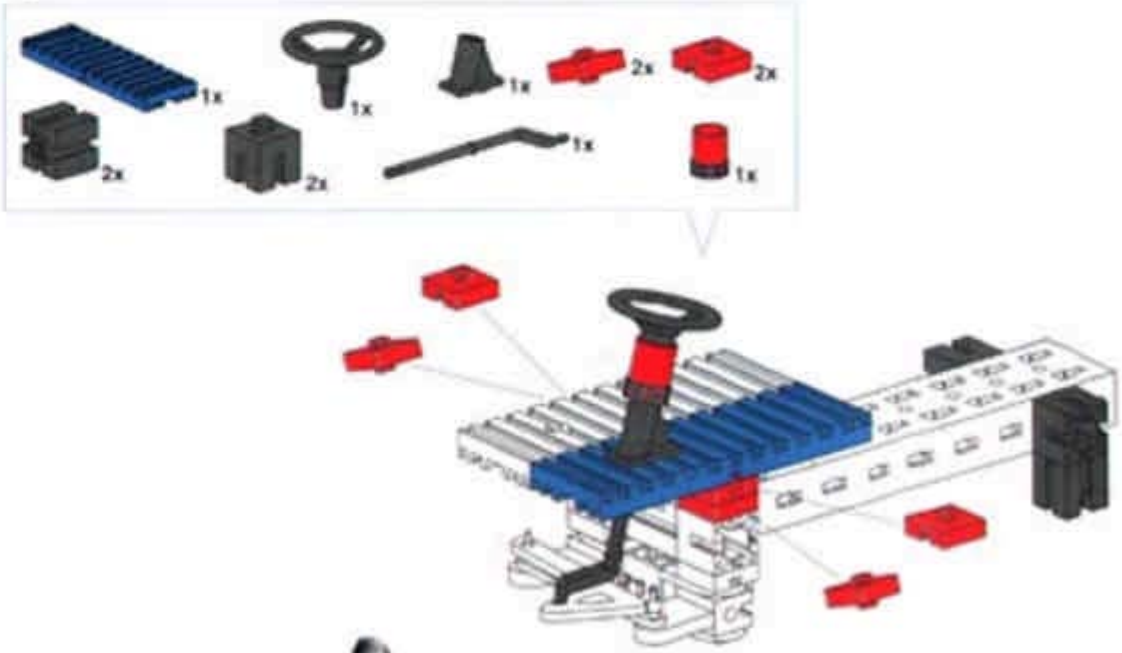

5

4x
2x
1x
3x
2x
2x
2x
1x
98
1x
2x
30°
1x
2x

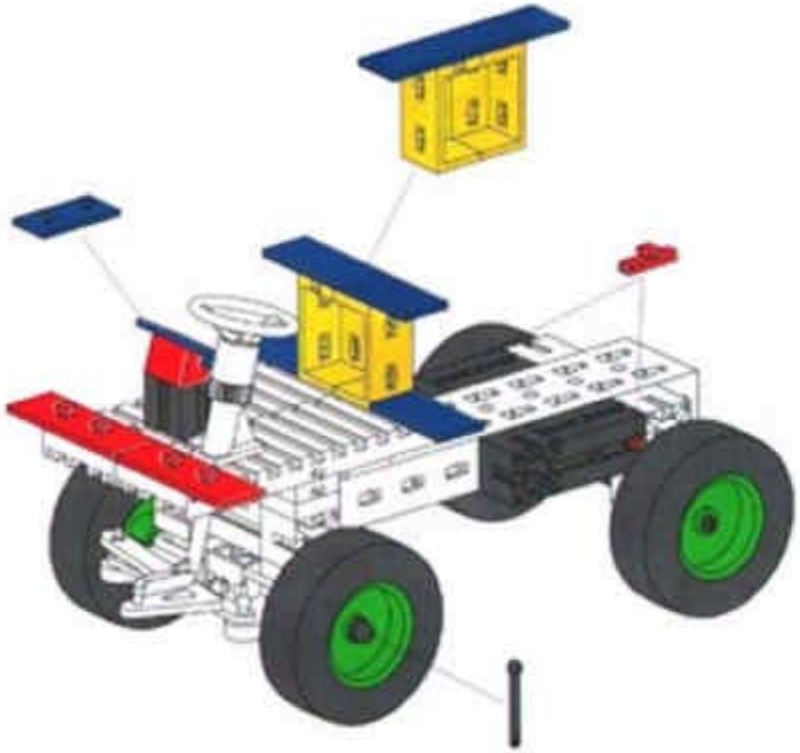

98

6

1x
1x
2x
2x
2x
2x
1x

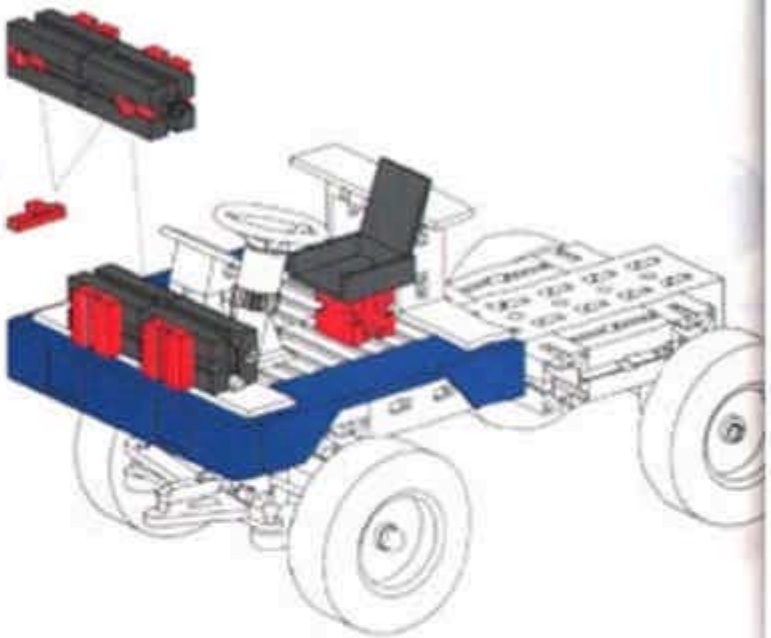

7

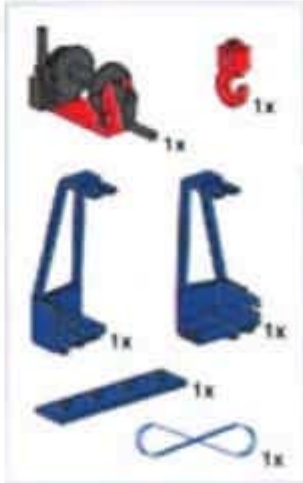
1x
1x
1x
1x
1x
1x

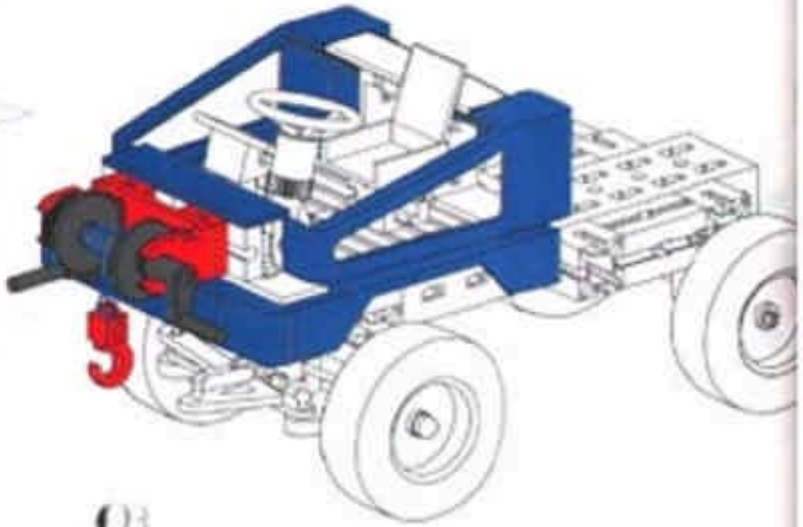

8

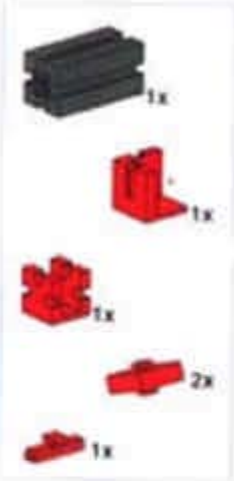

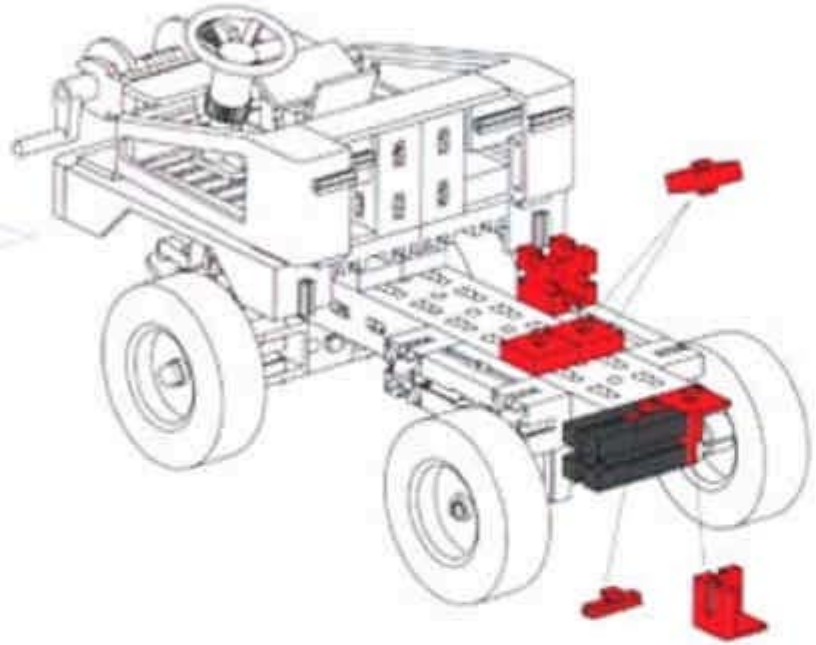

9

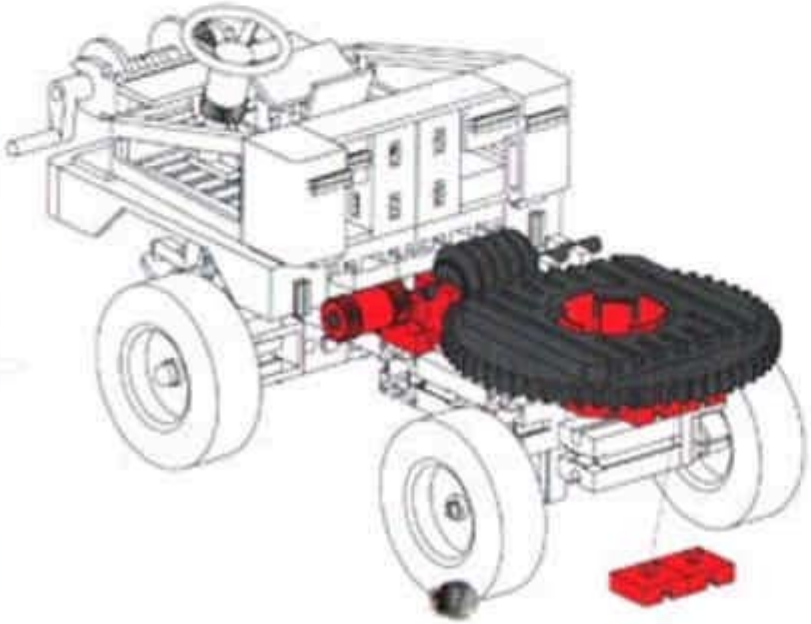

10

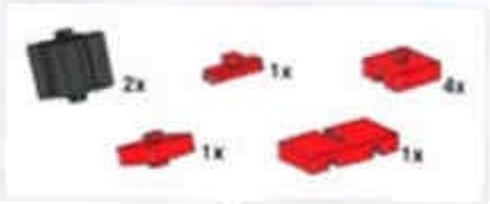

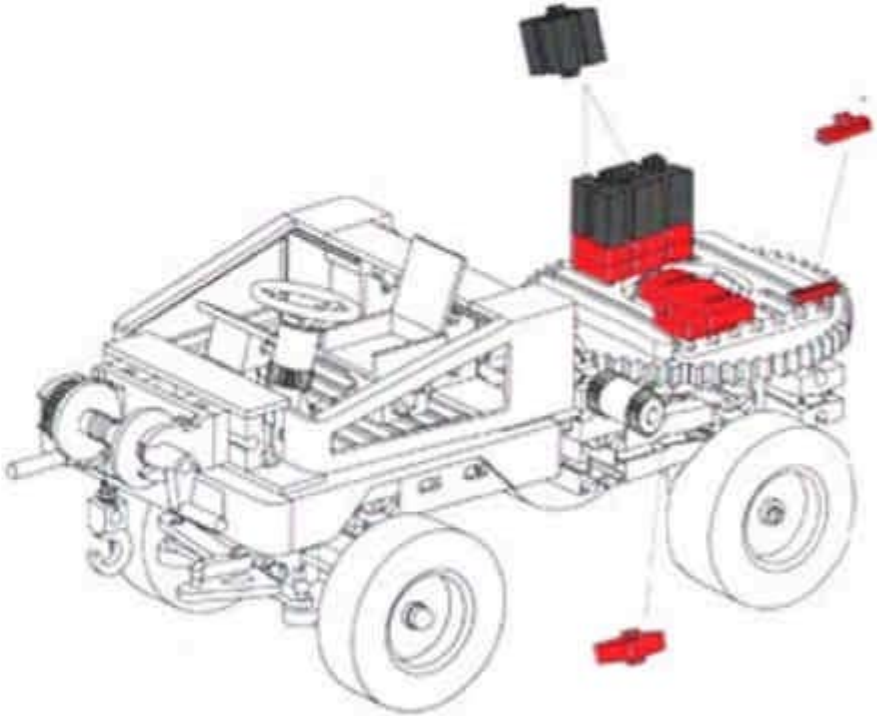

11

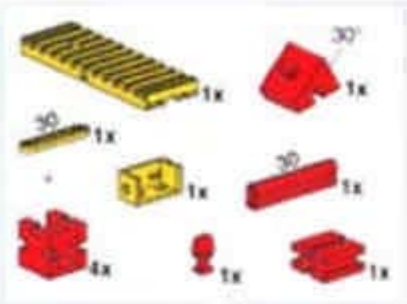
30°
1x
1x
30
1x
1x
30
1x
4x
1x
1x

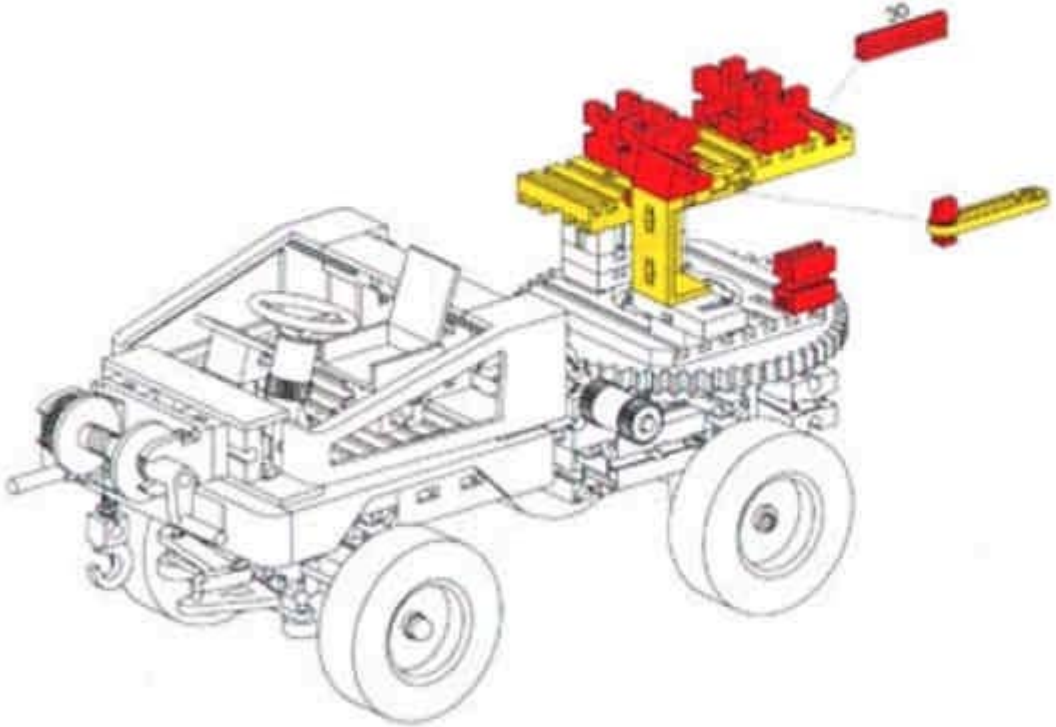
30

110

12

1x
1x
1x
2x
2x
110
2x
60°
2x
1x
30°
1x
1x
30
1x
4x
1x
1x

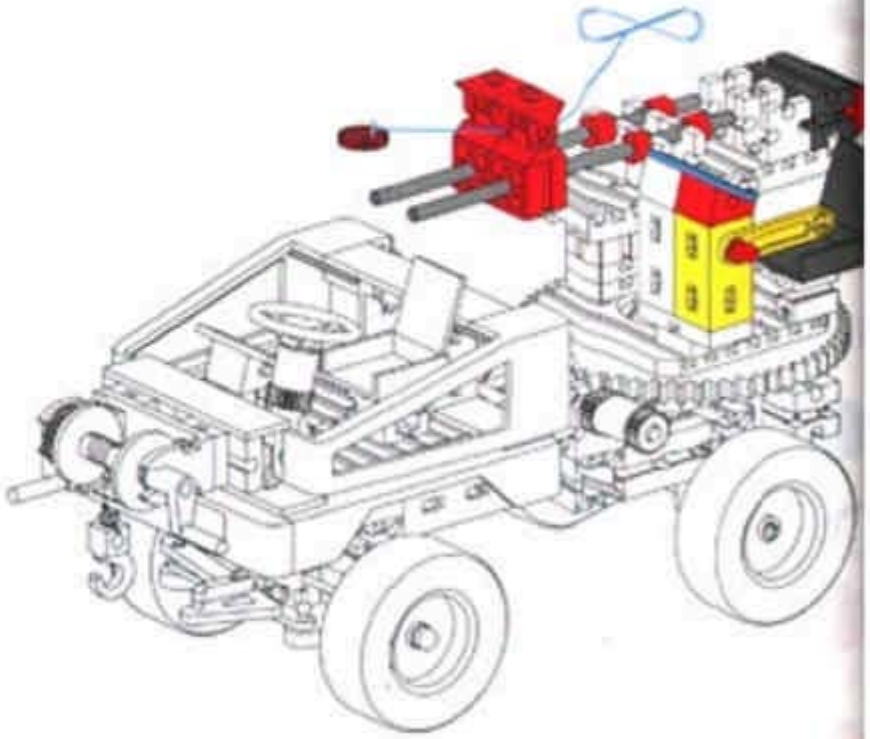

13

1x
1x
30
1x
2x
1x
50
1x
4x
1x
60
1x
75
2x

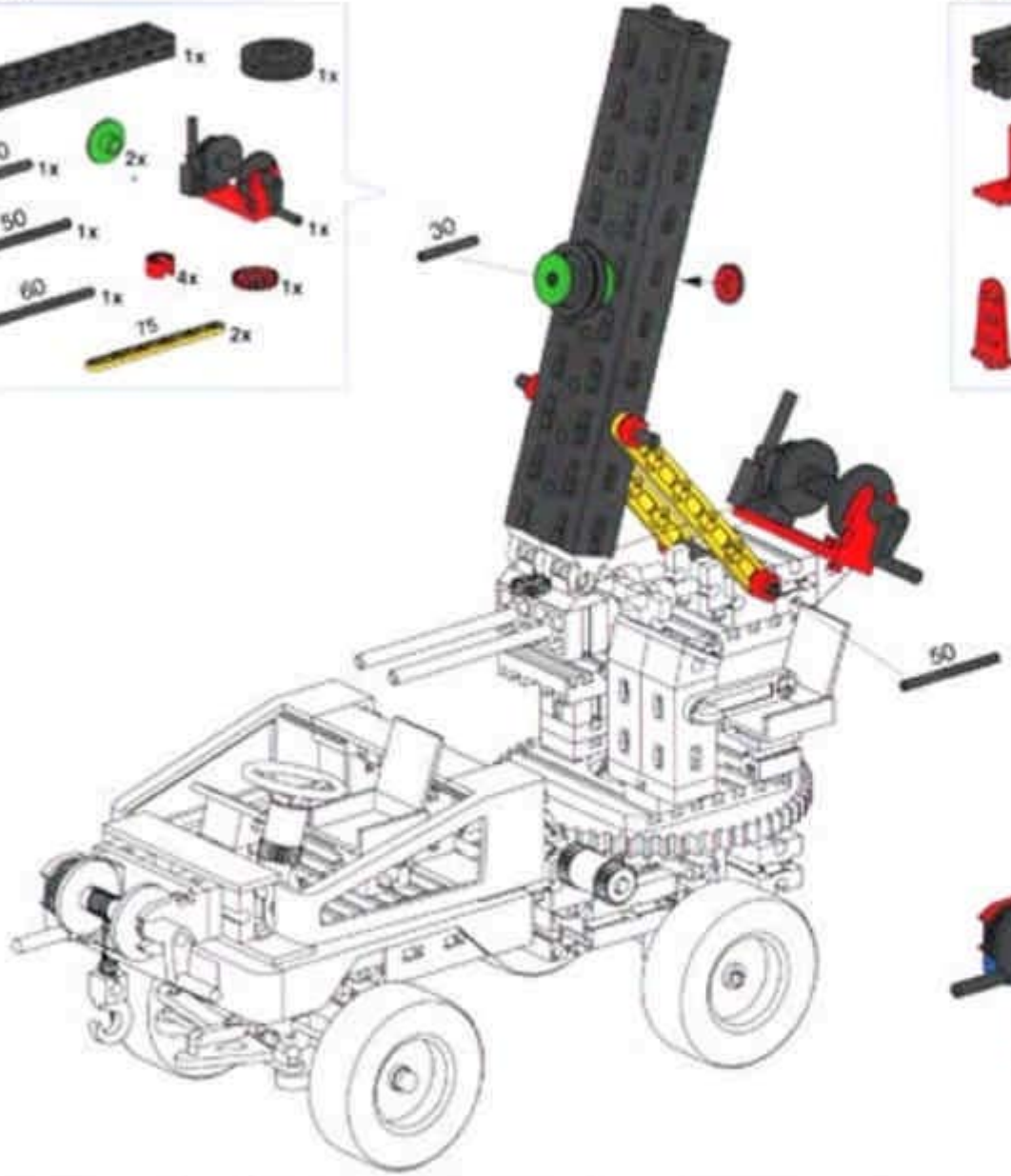
30
60

14

1x
2x
60
1x
2x
2x
2x
1x
1x
15°
1x
1x
2x
1x
30
2x

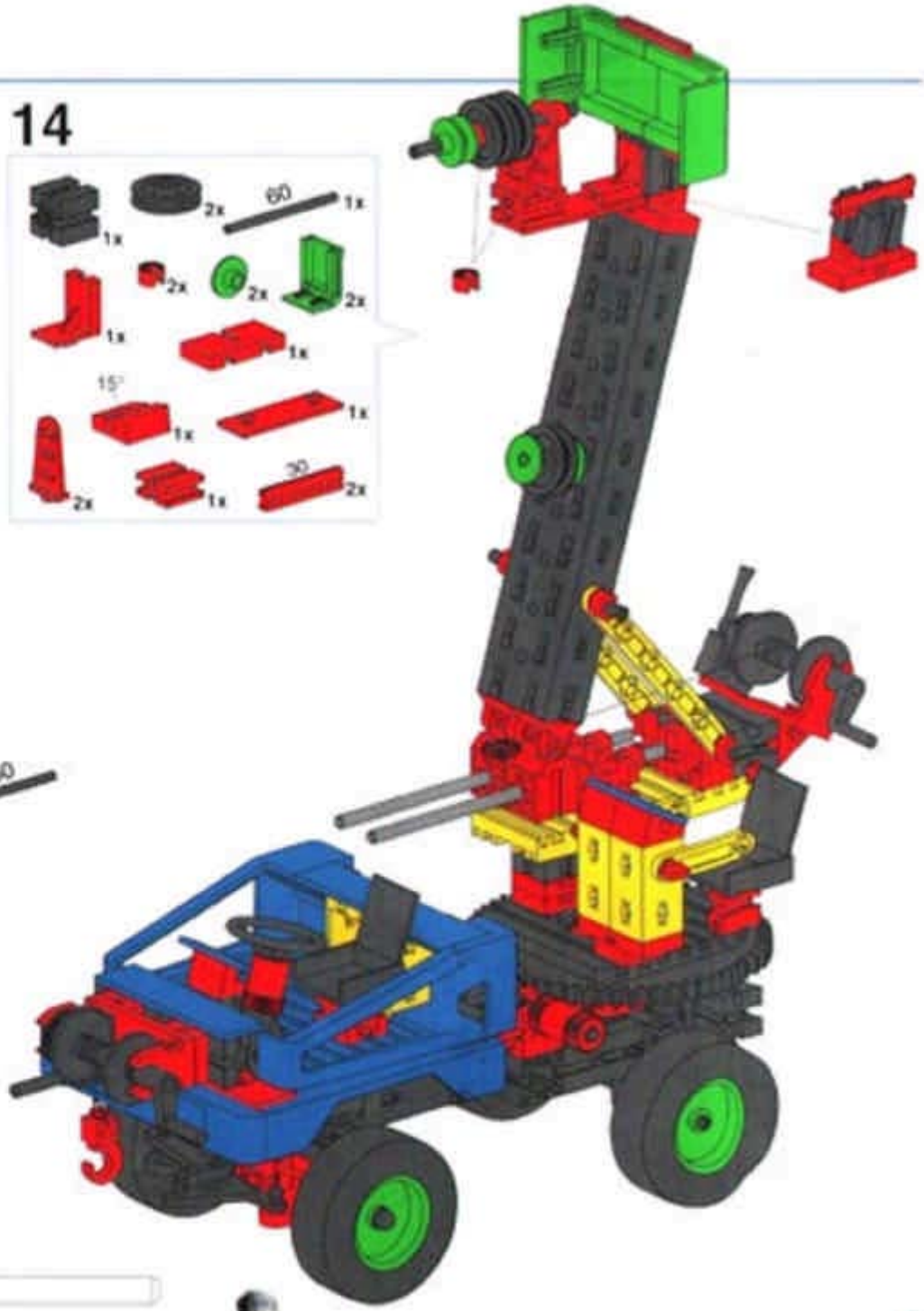

30 | 50 | 60

1x
1x
2x
1x
1x
1x
1x
1x
1x
1x
1x

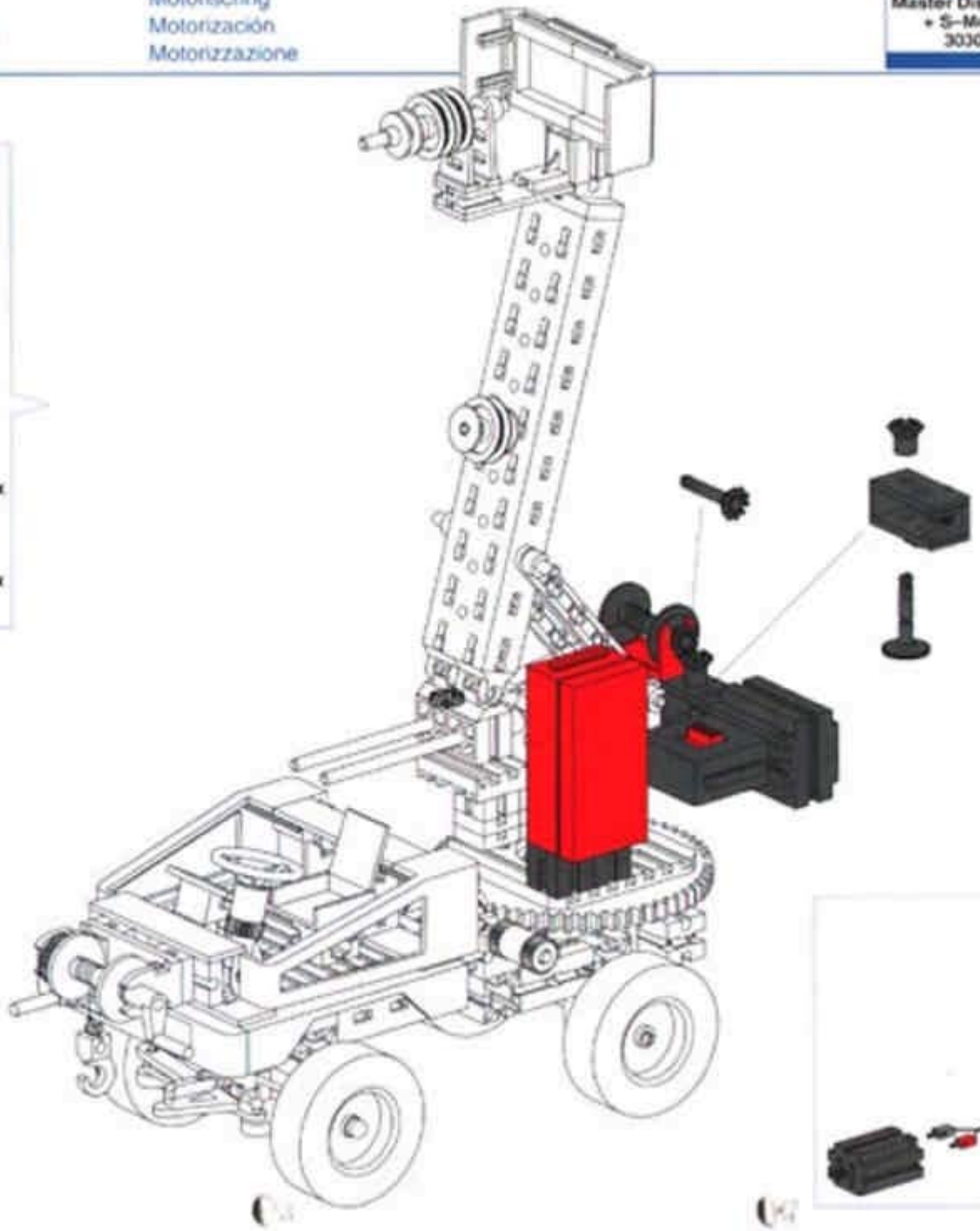

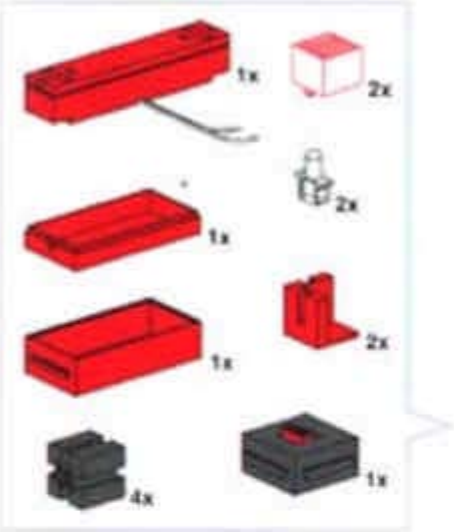
1x
2x
2x
1x
2x
1x
4x
1x

Planet Scout

1–9

Seite 32–34
Page 32–34
Page 32–34
Pagina 32–34
Página 32–34
Pagina 32–34

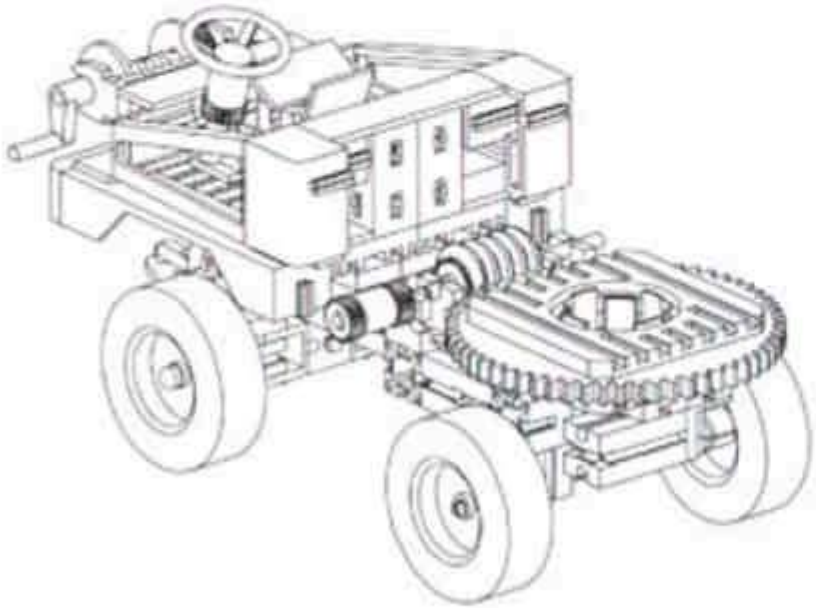

10

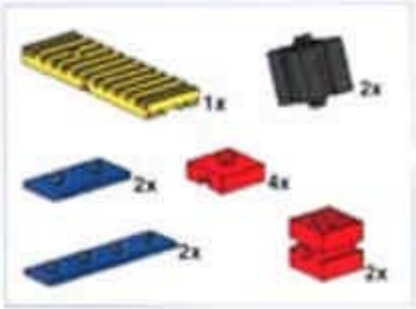

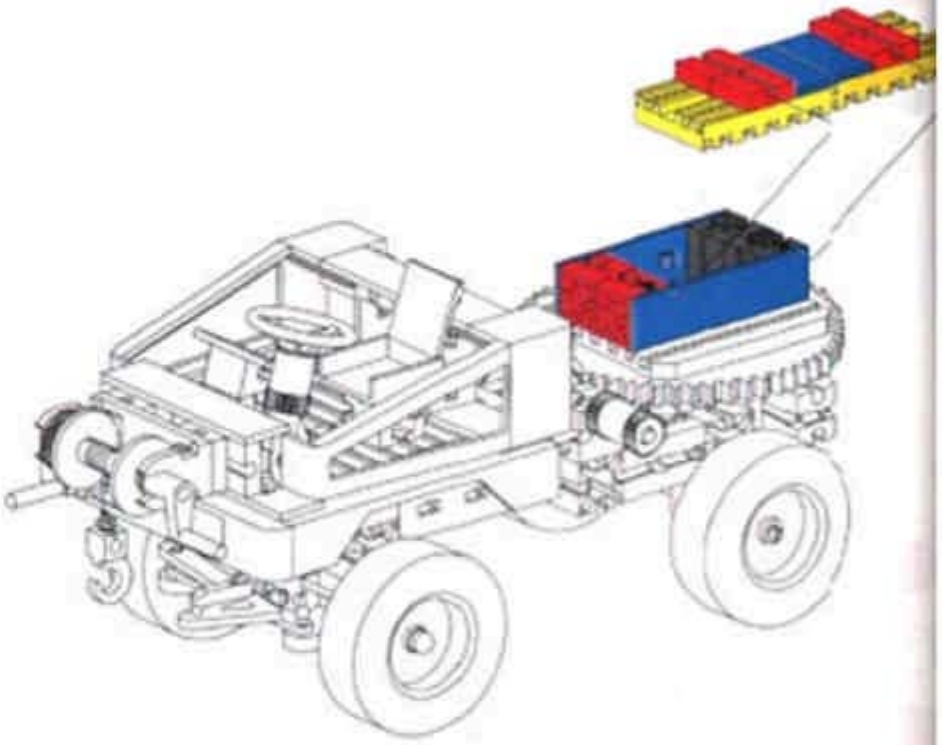

11

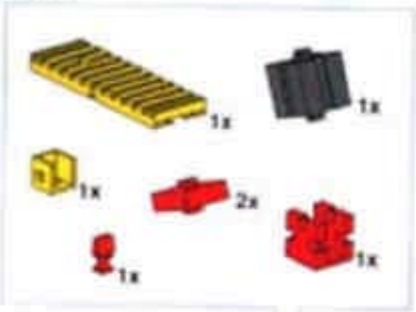

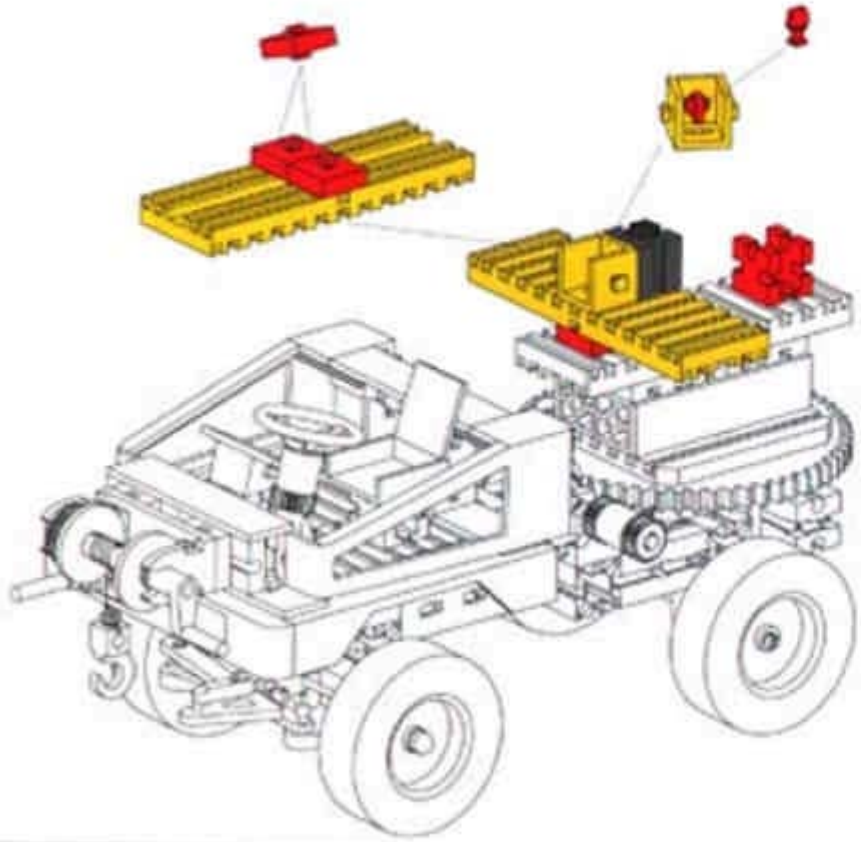

60

12

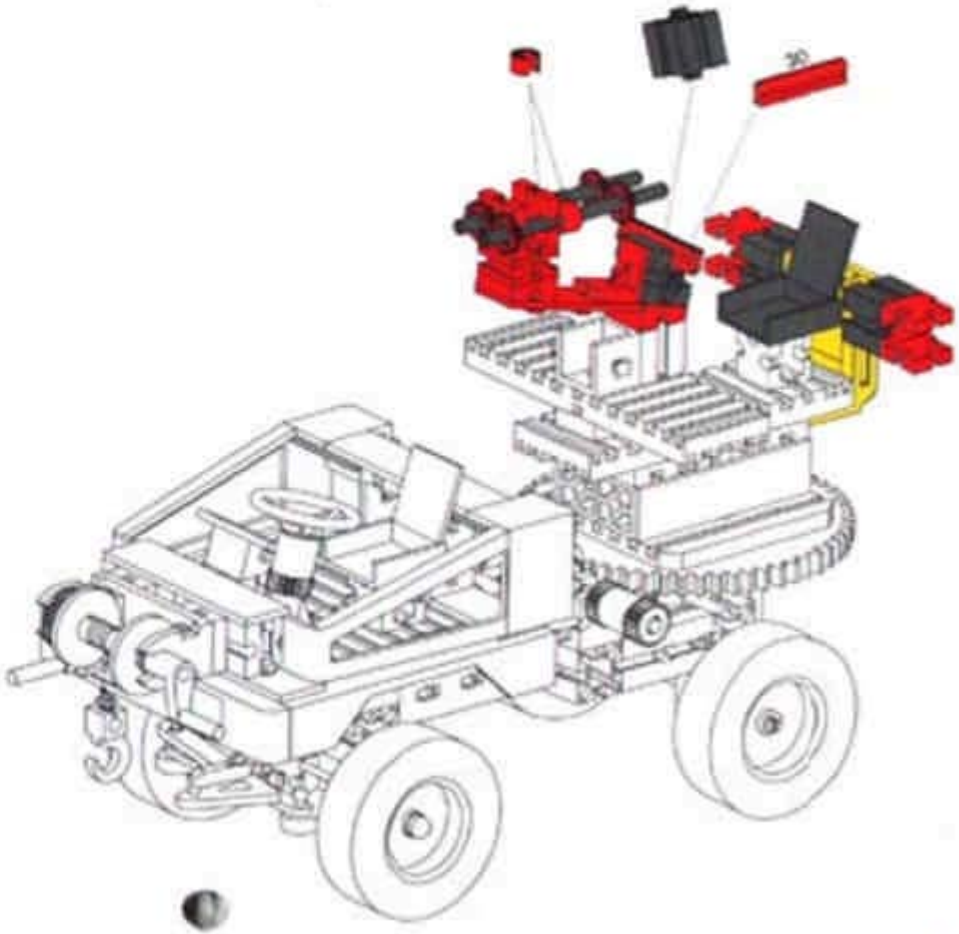

13

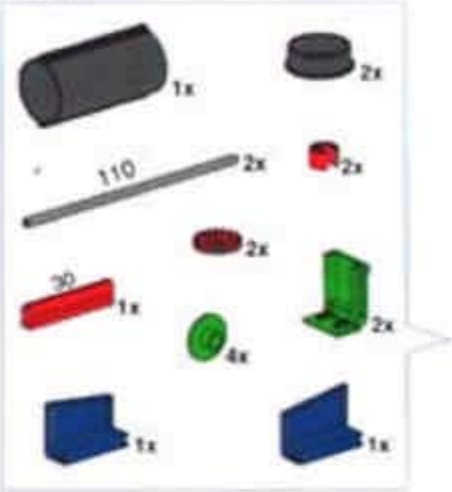

1

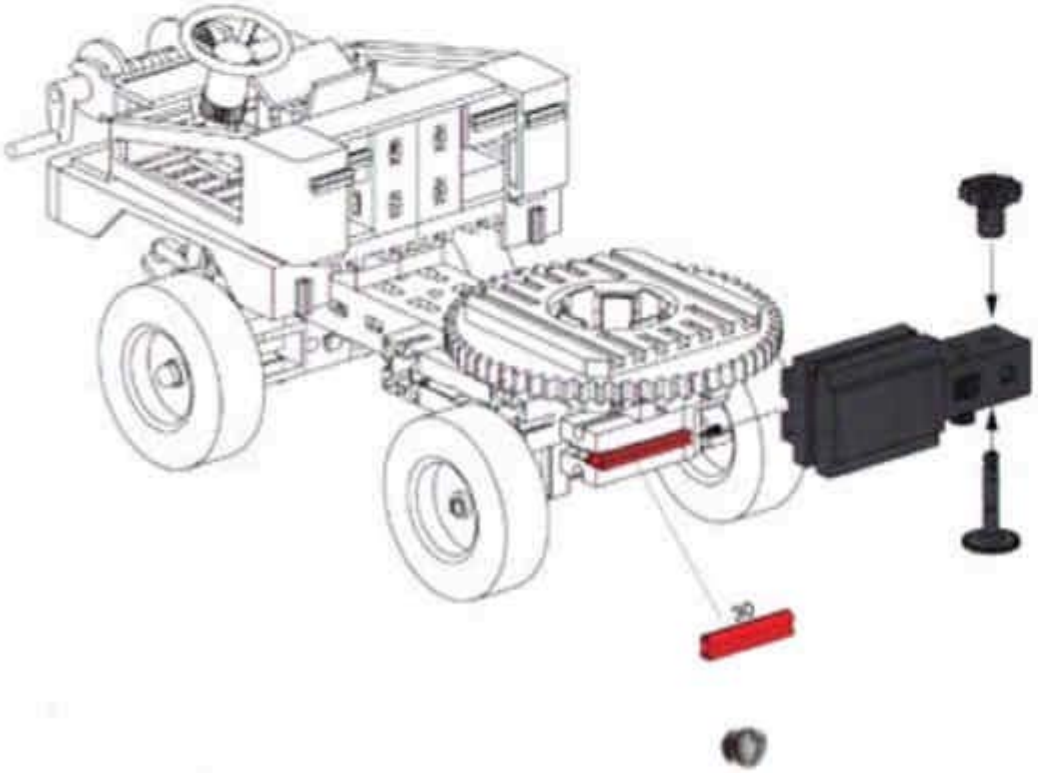

2

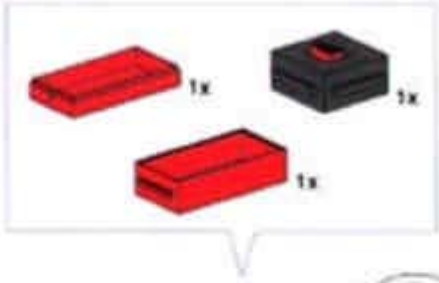

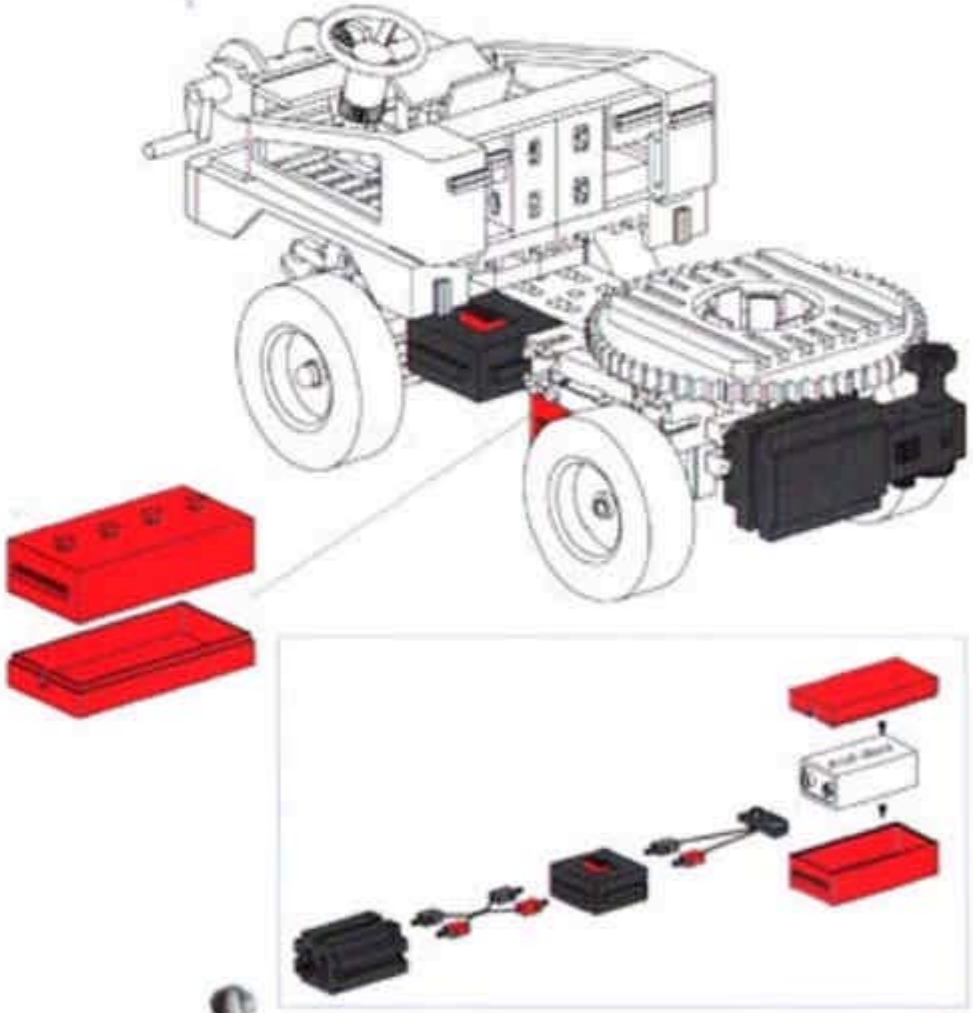

Pickup Truck

1–7

Seite 32–33
Page 32–33
Page 32–33
Pagina 32–33
Página 32–33
Pagina 32–33

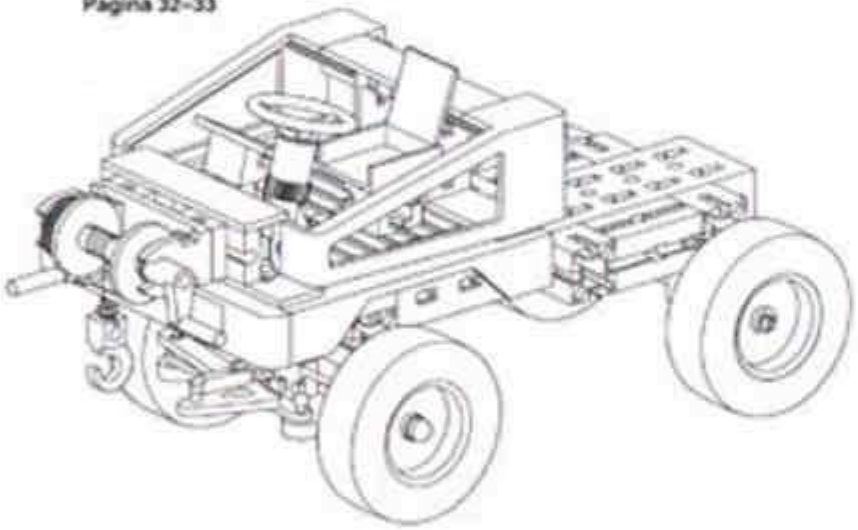

8

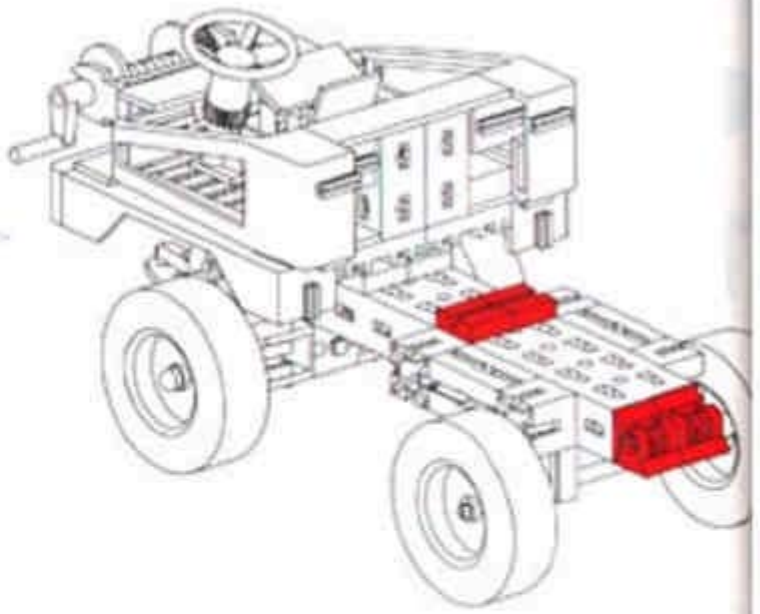

9

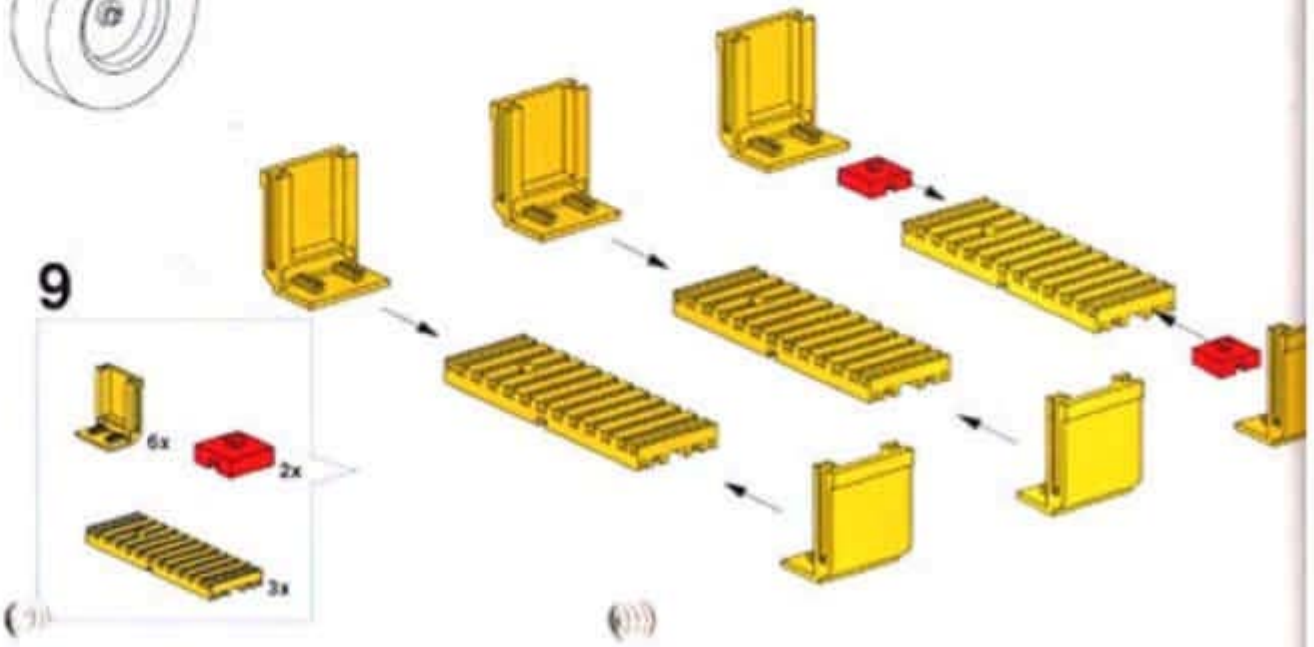

10

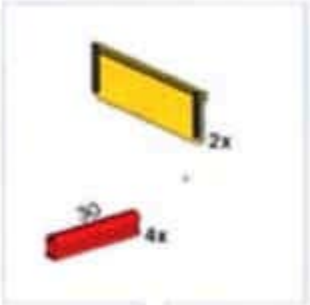

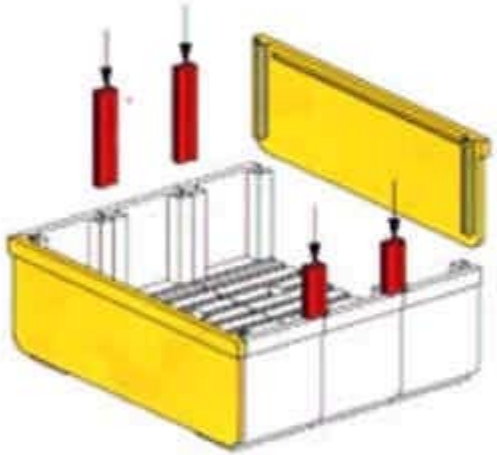

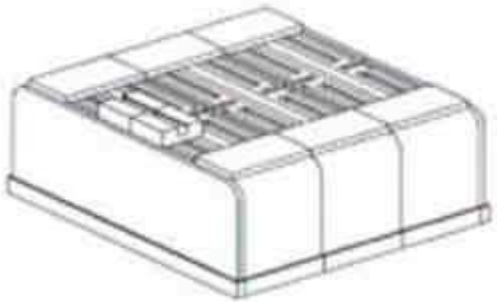

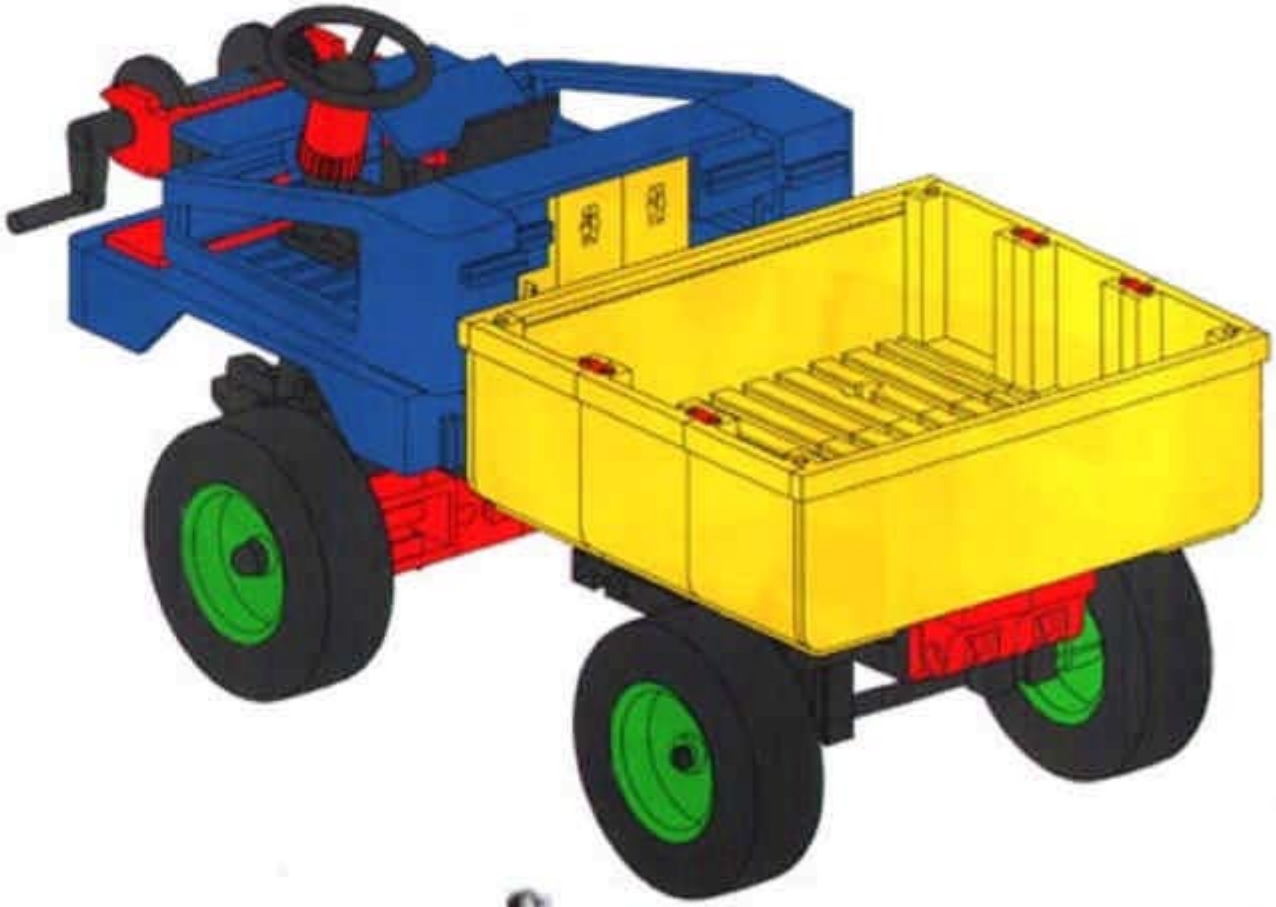

Motorisierung
Motor unit
Motorisation

Motoriscring
Motorización
Motorizzazione

Motor-Set
30310

Motor Ma
30302

1

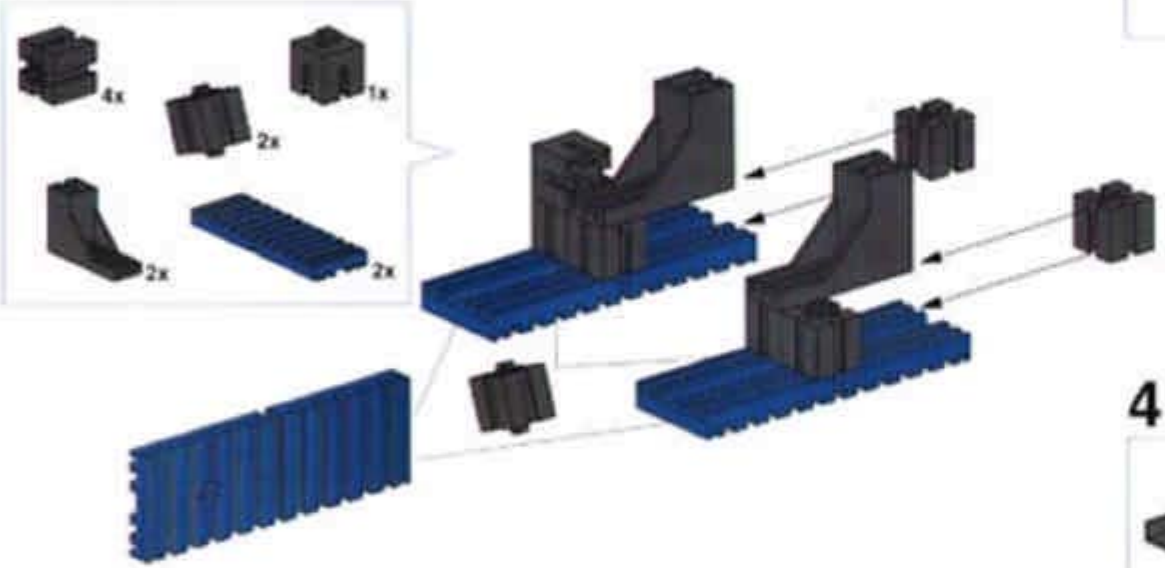

2

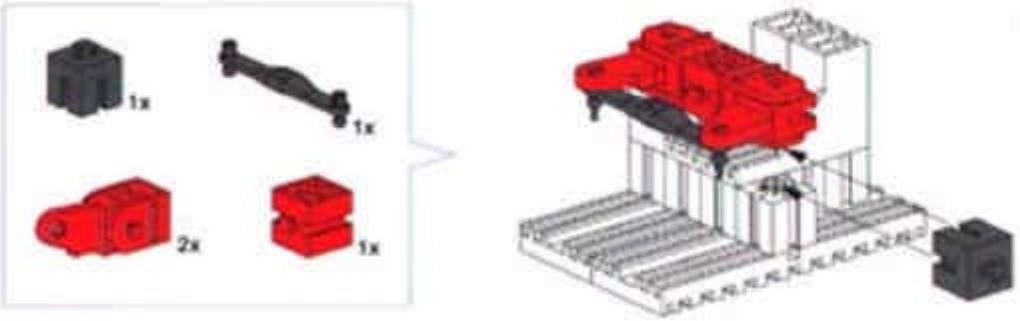

3

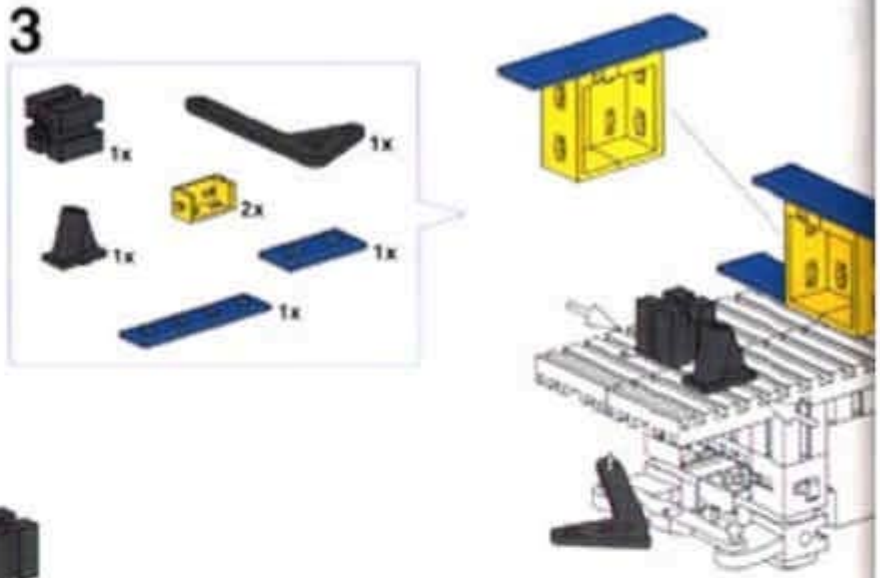

4

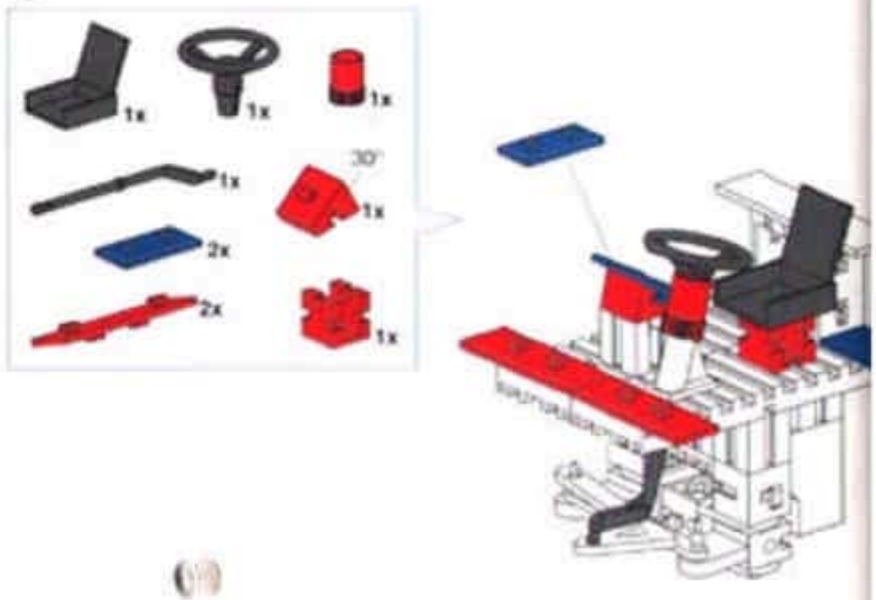

5

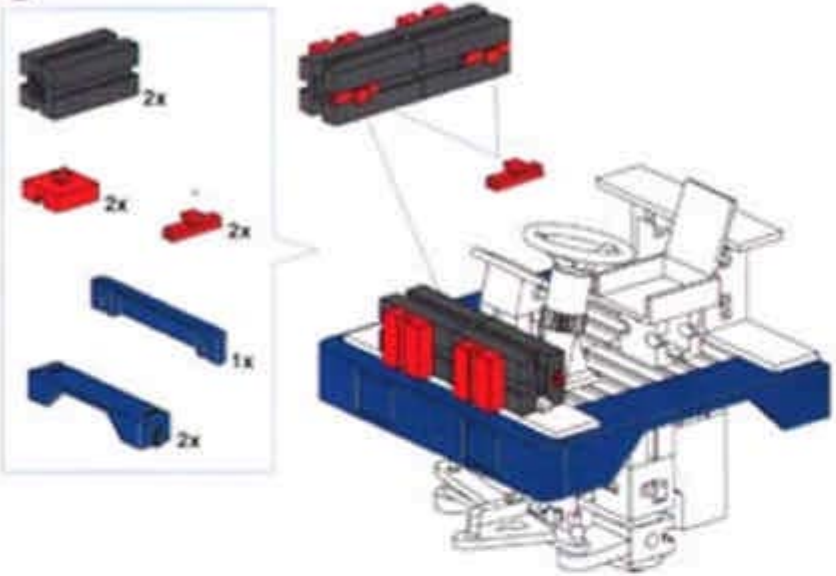

7

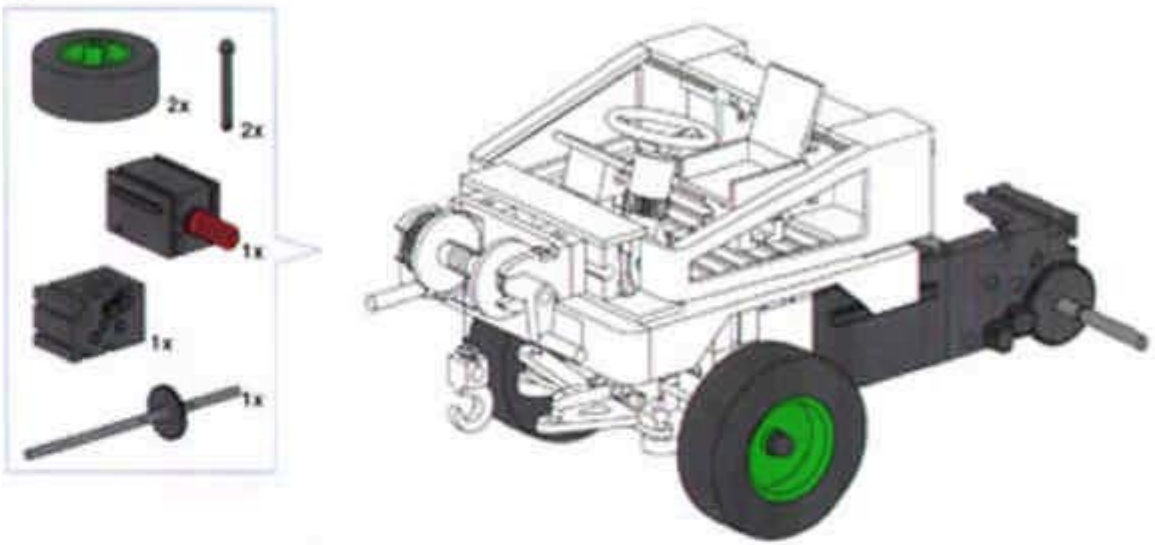

6

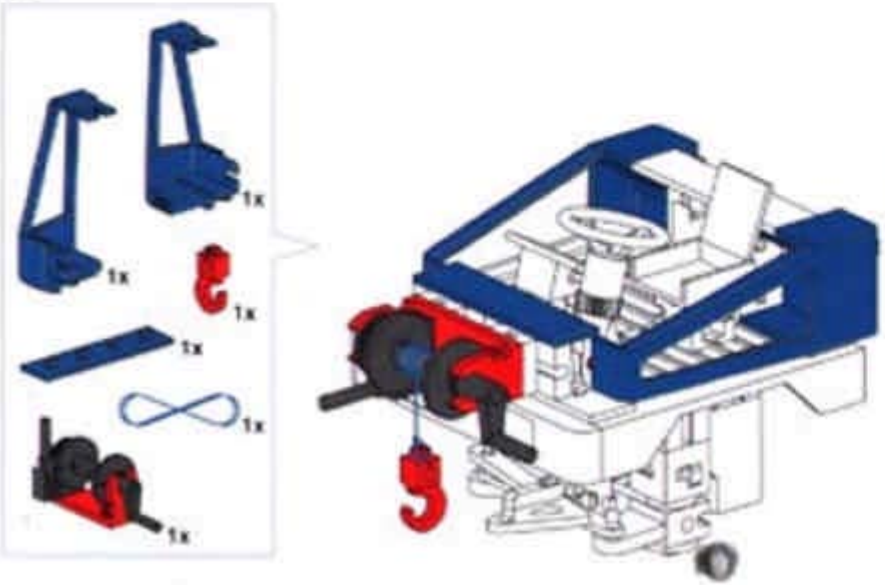

8

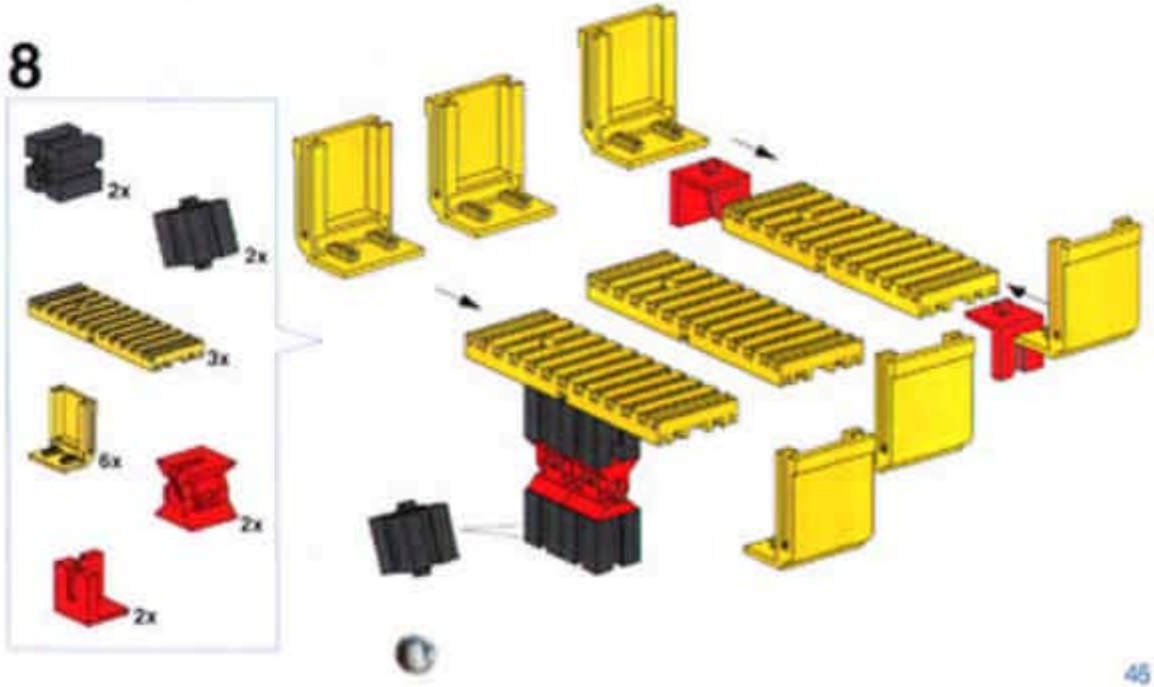

9

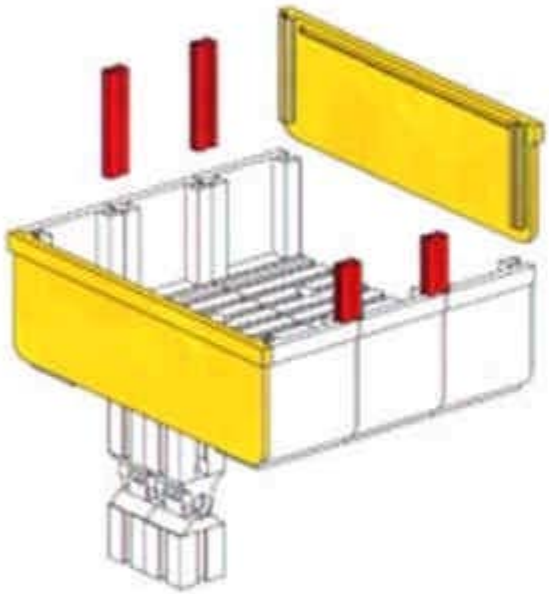

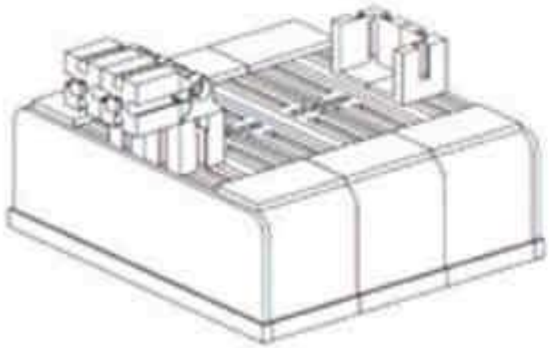

10

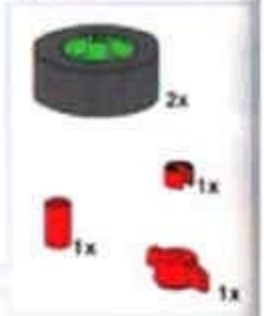

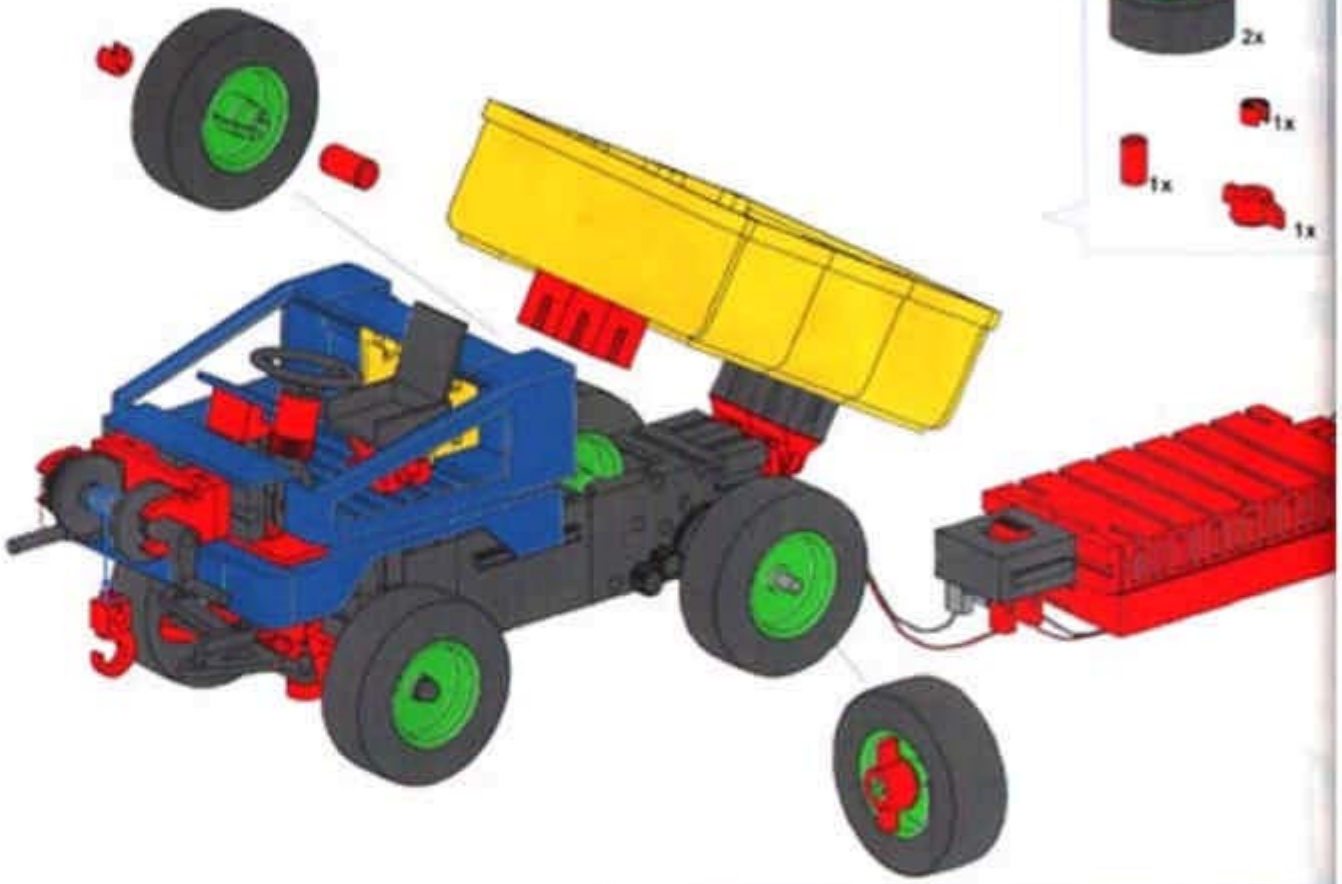

X–Wing Glider

1

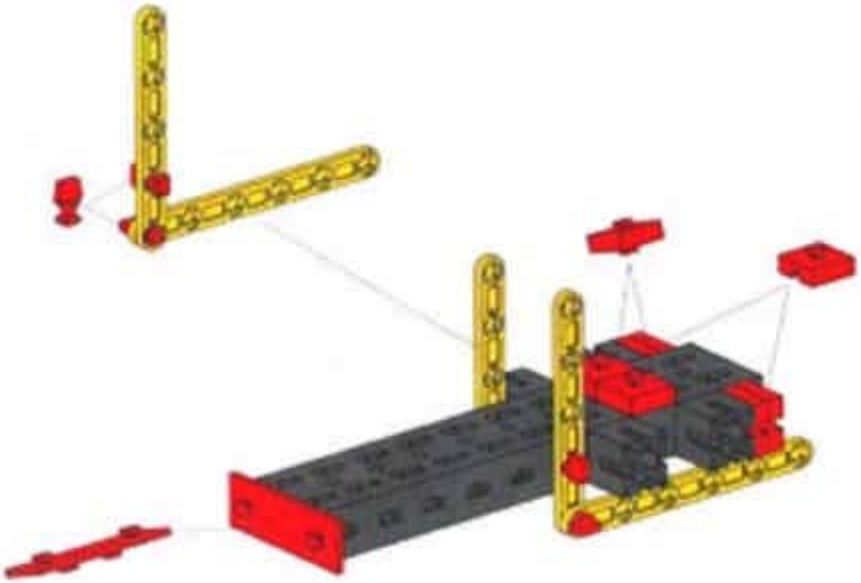

2

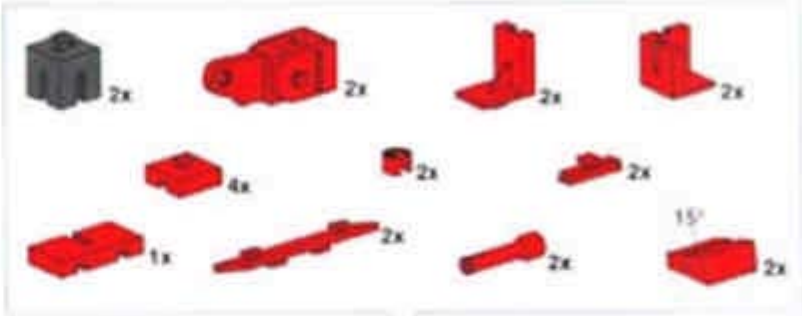

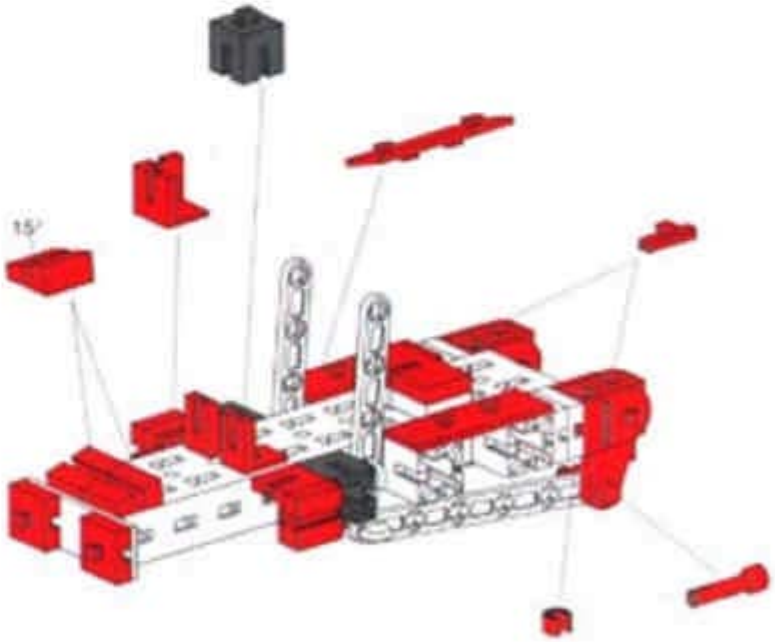

3

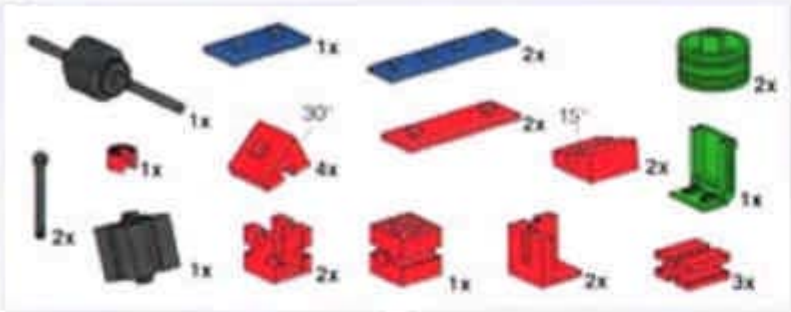
1x
1x
2x
2x
30°
4x
2x
15°
2x
1x
1x
2x
1x
2x
1x
2x
3x

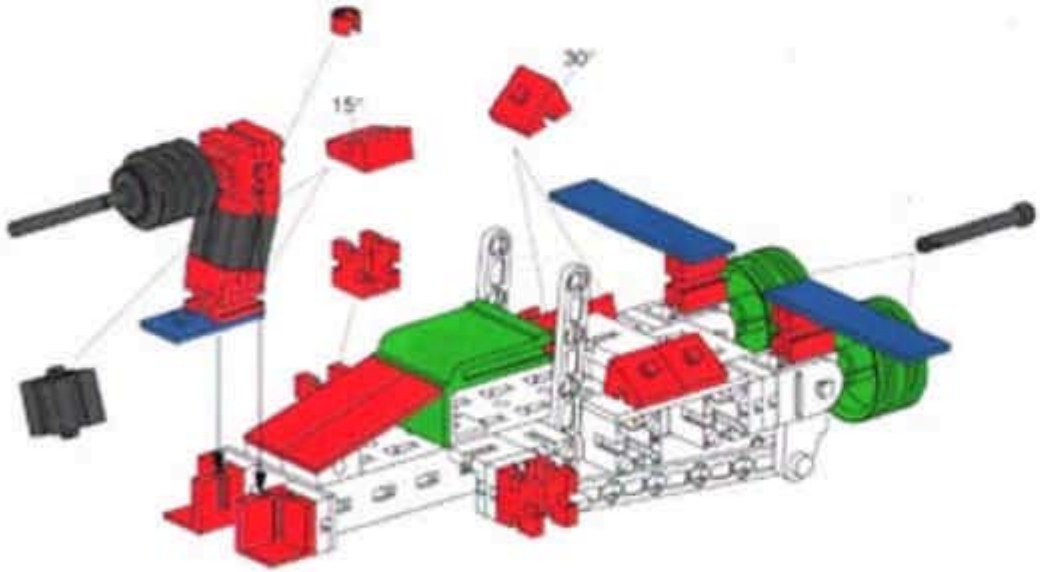
30°
15°

4

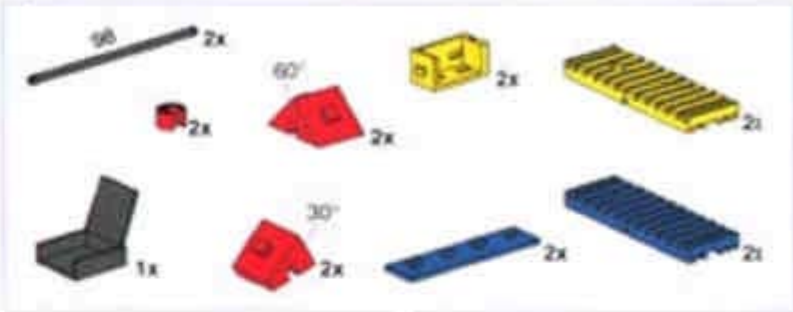
2x
60°
2x
2x
2x
2x
30°
1x
2x
2x
2x

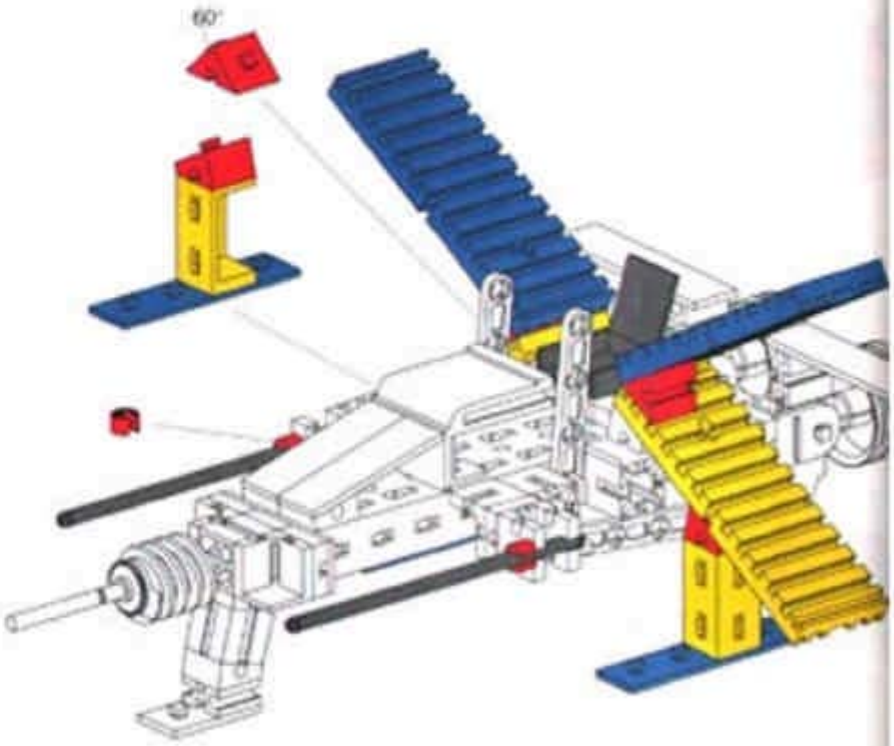
60°

5

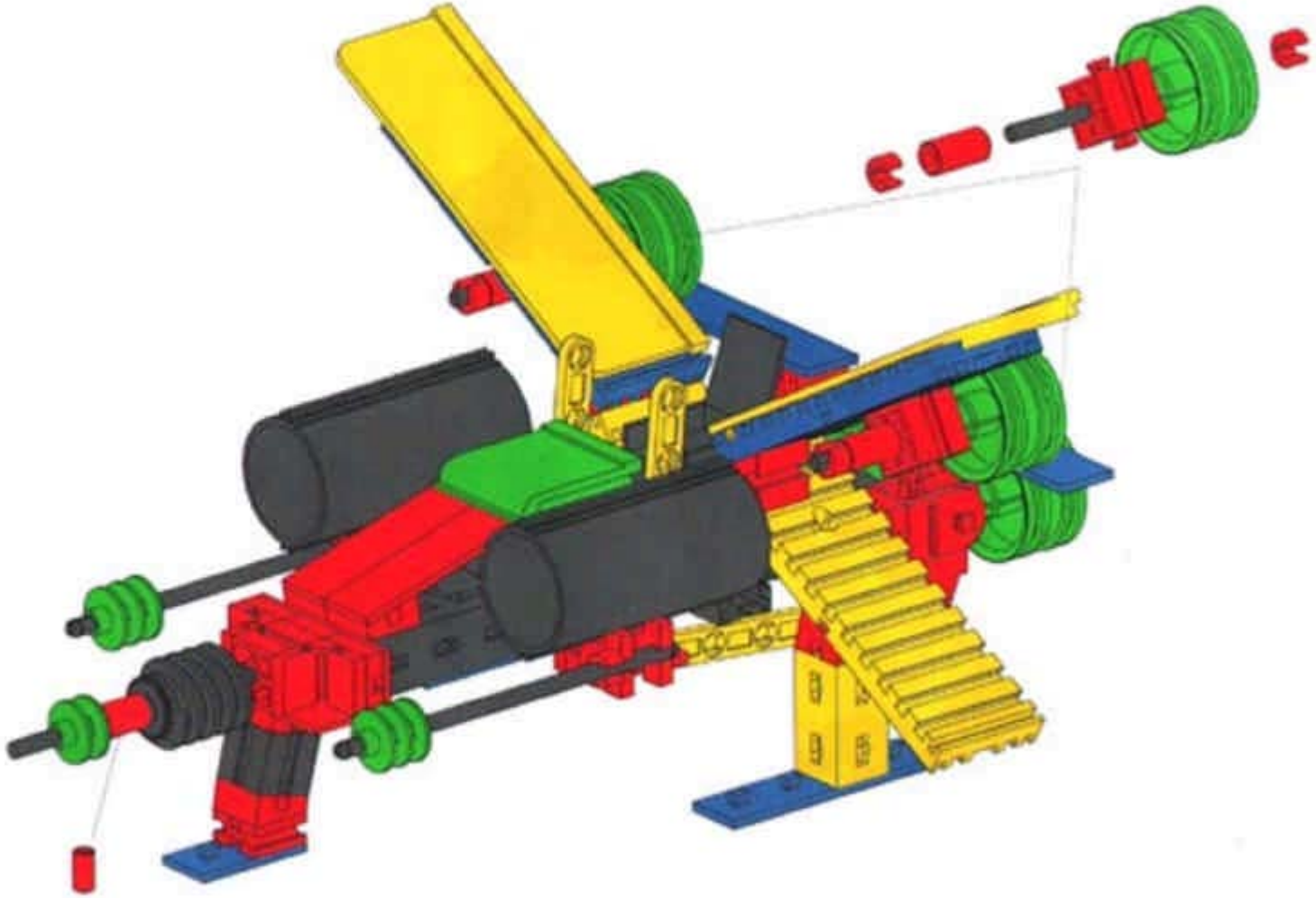

60

Air Commander

1

2

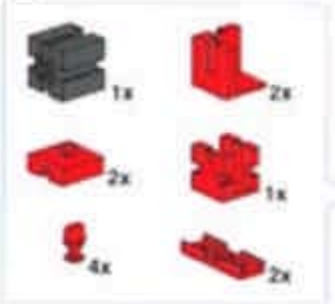

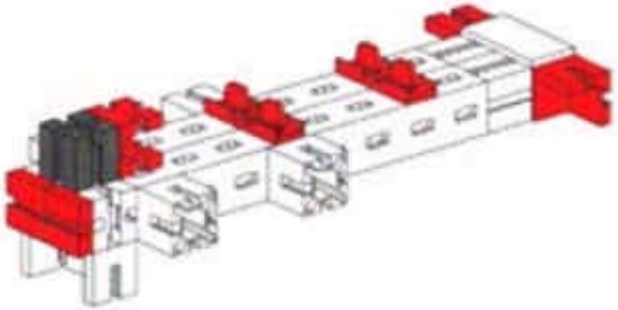

3

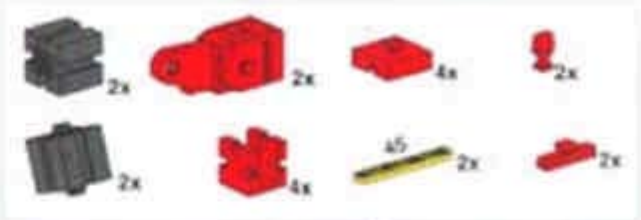

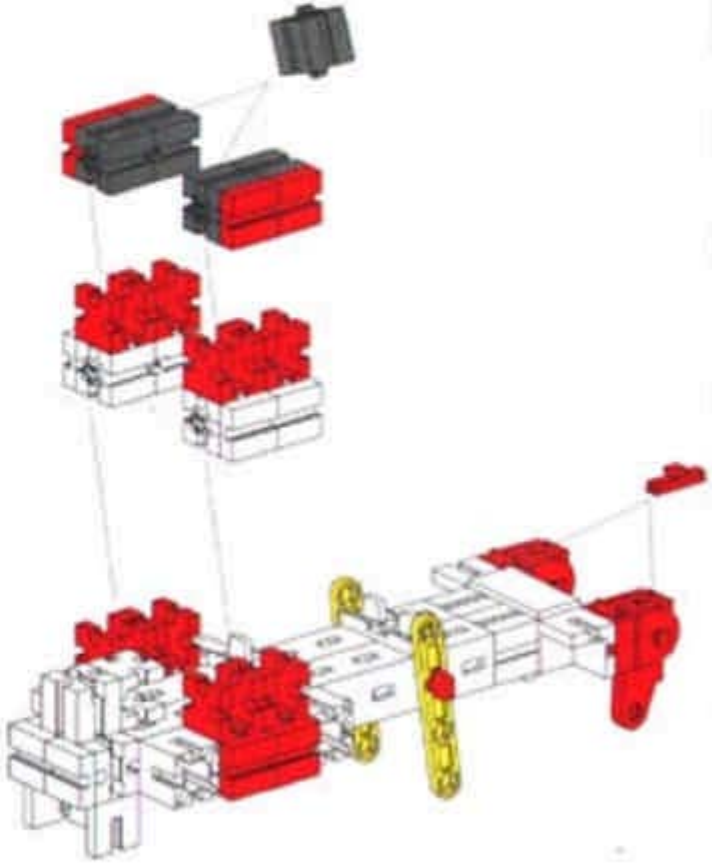

4

1x
1x
1x
4x
3x
2x
50
1x
30
2x
1x
1x
1x
2x
60
2x
1x
2x

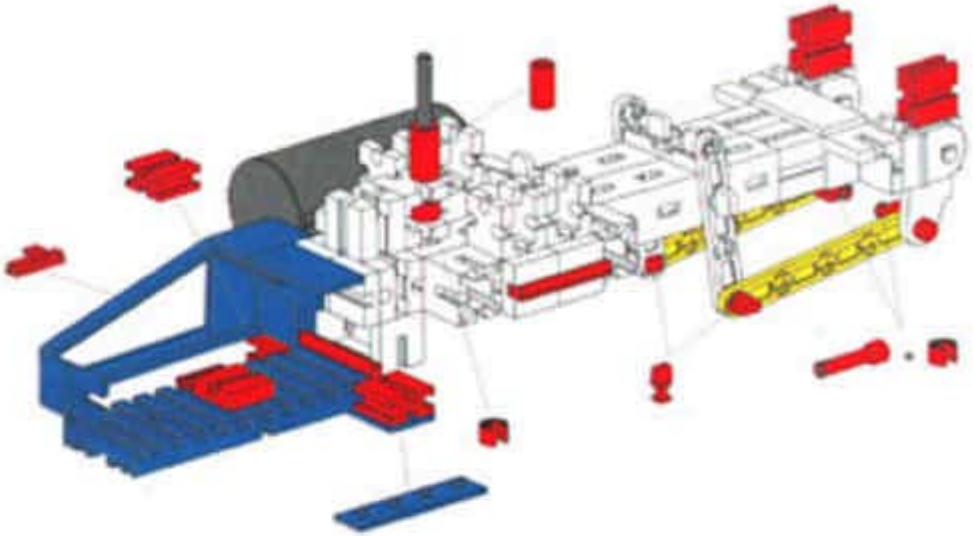

5

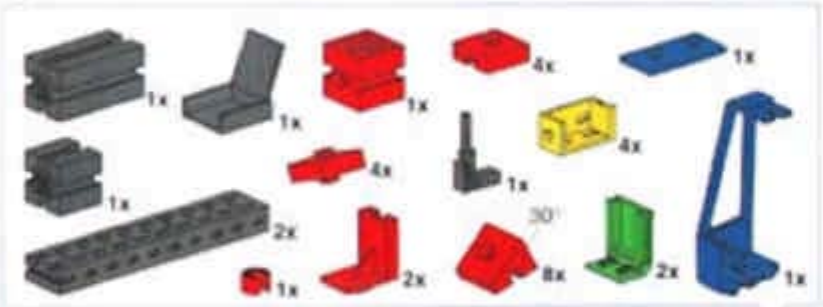
1x
1x
1x
4x
1x
4x
4x
1x
1x
2x
30°
1x
2x
8x
2x
1x

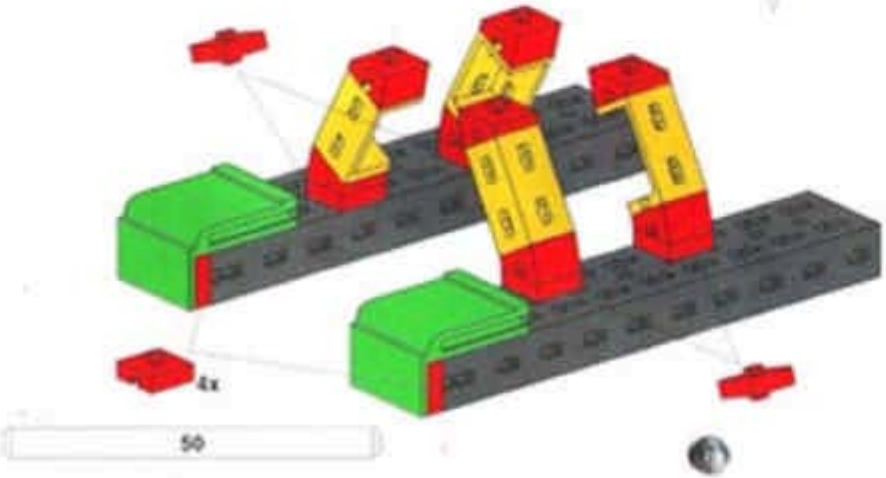
4x
50

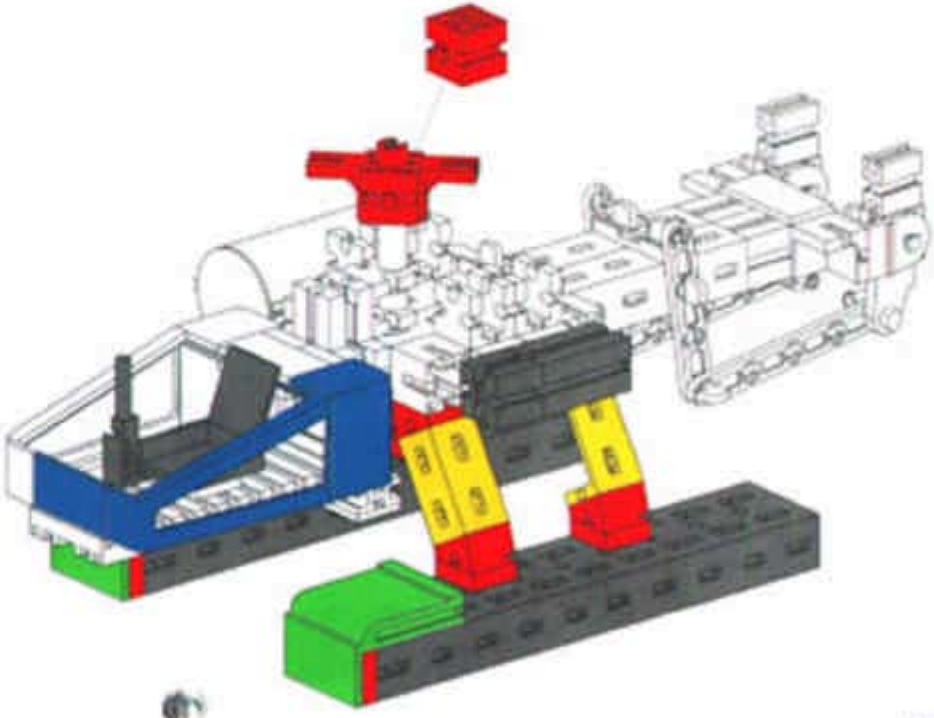

6

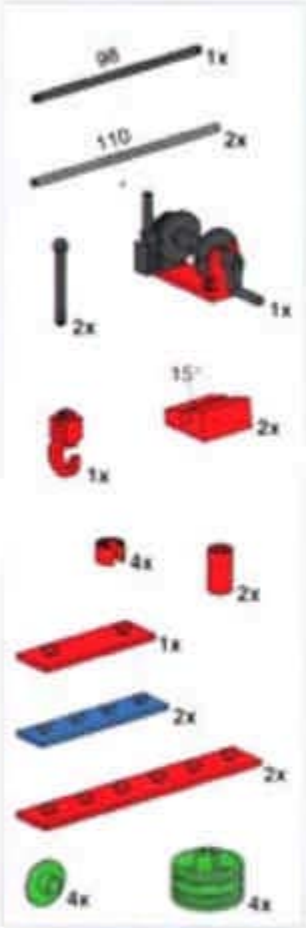

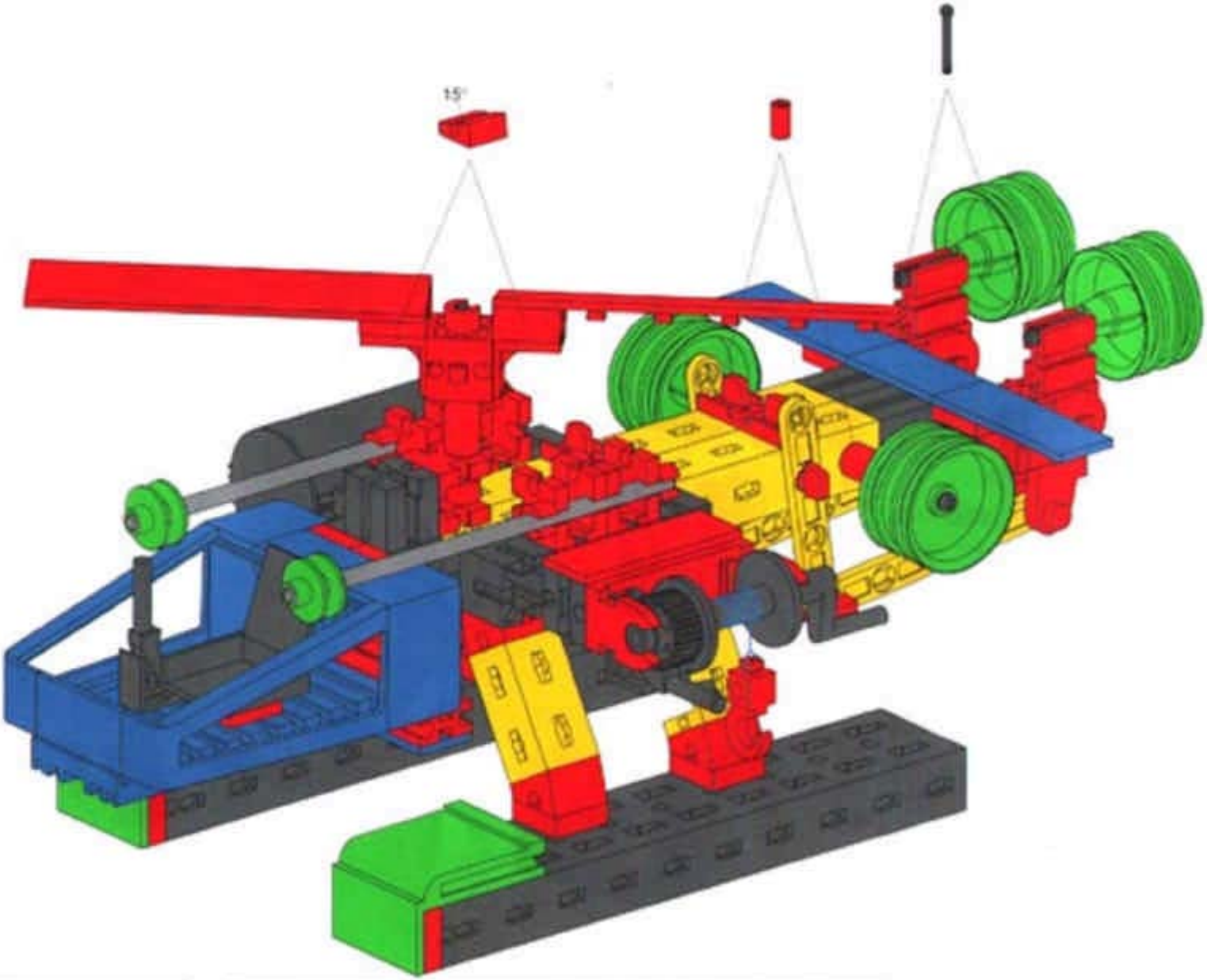

1

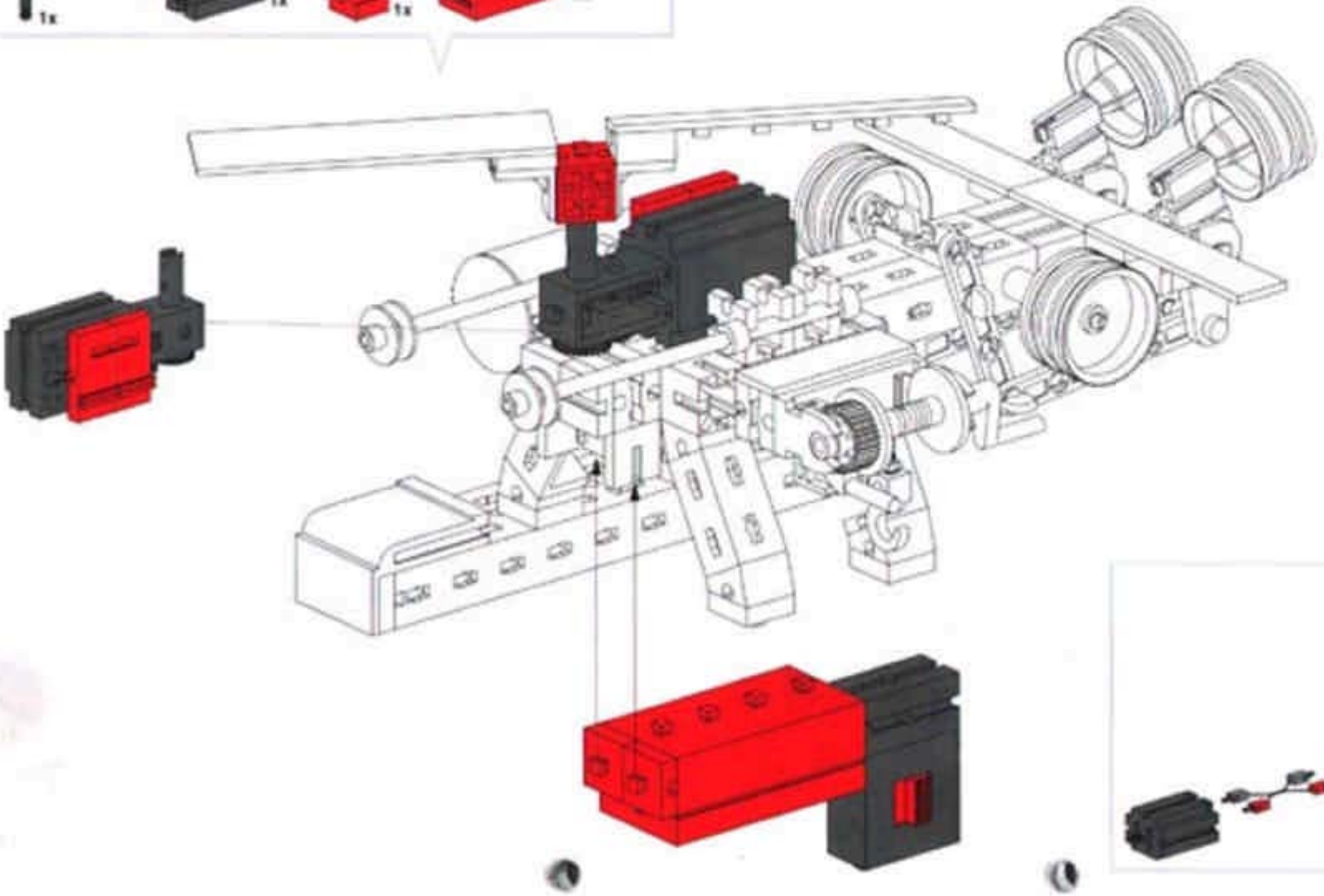

Shuttle Base

1

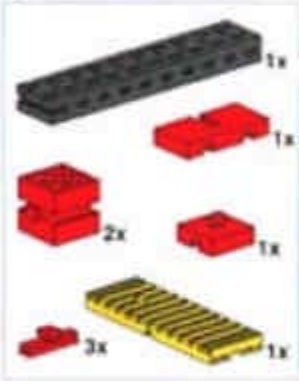

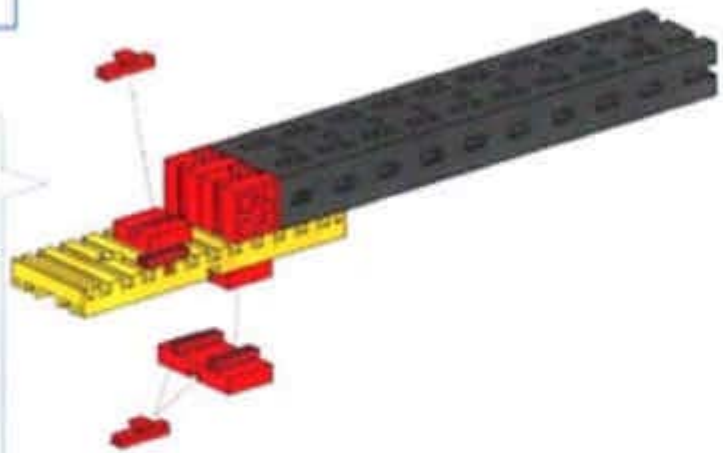

2

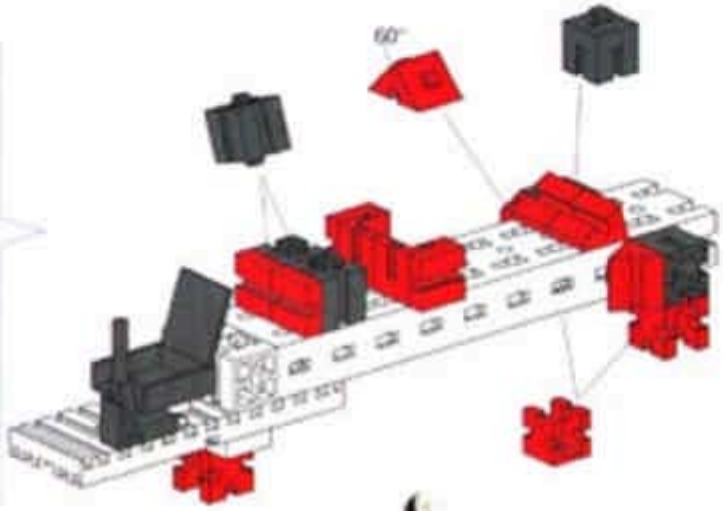

3

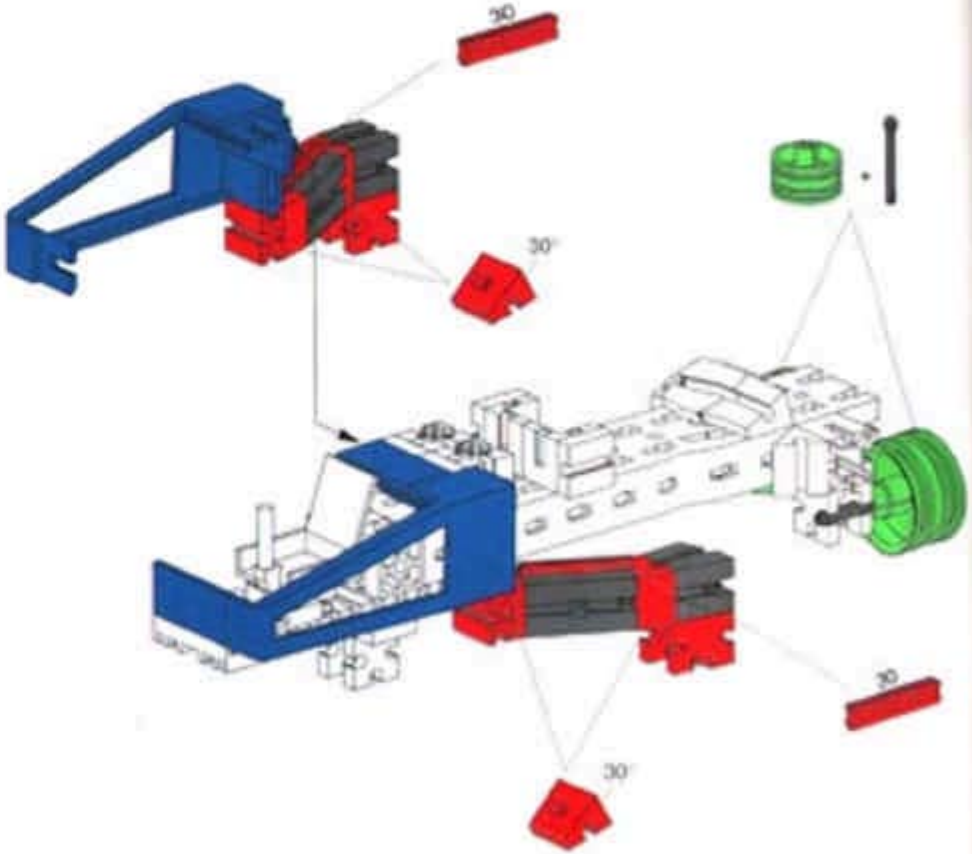

4

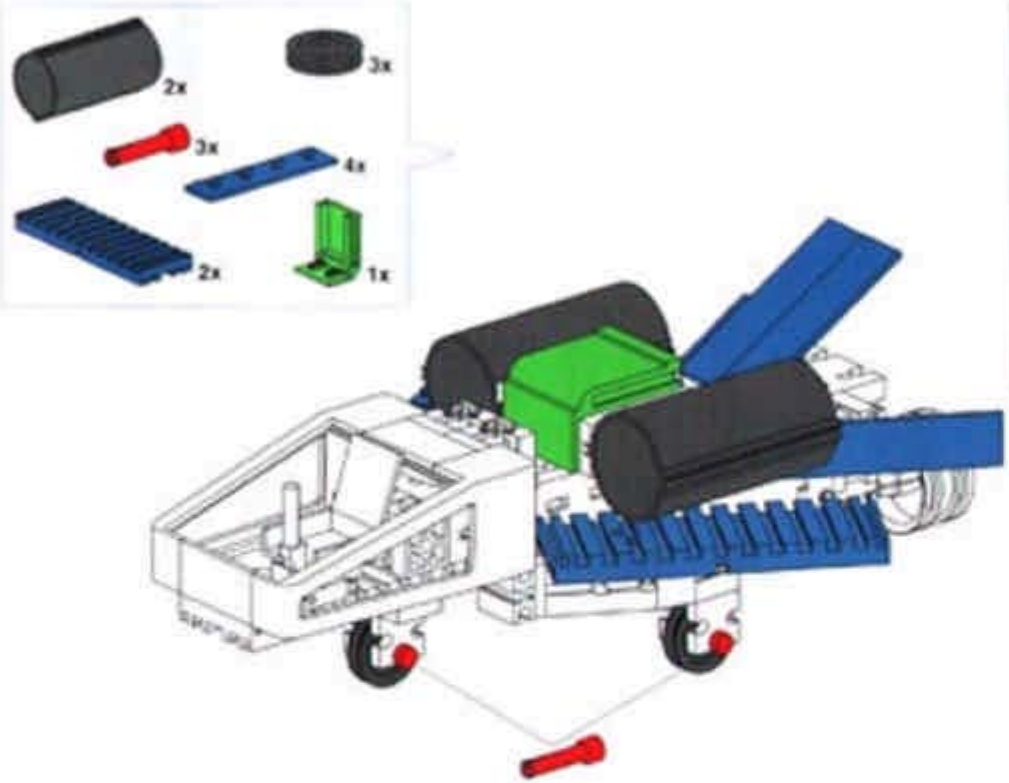
2x
3x
3x
4x
2x
1x

6

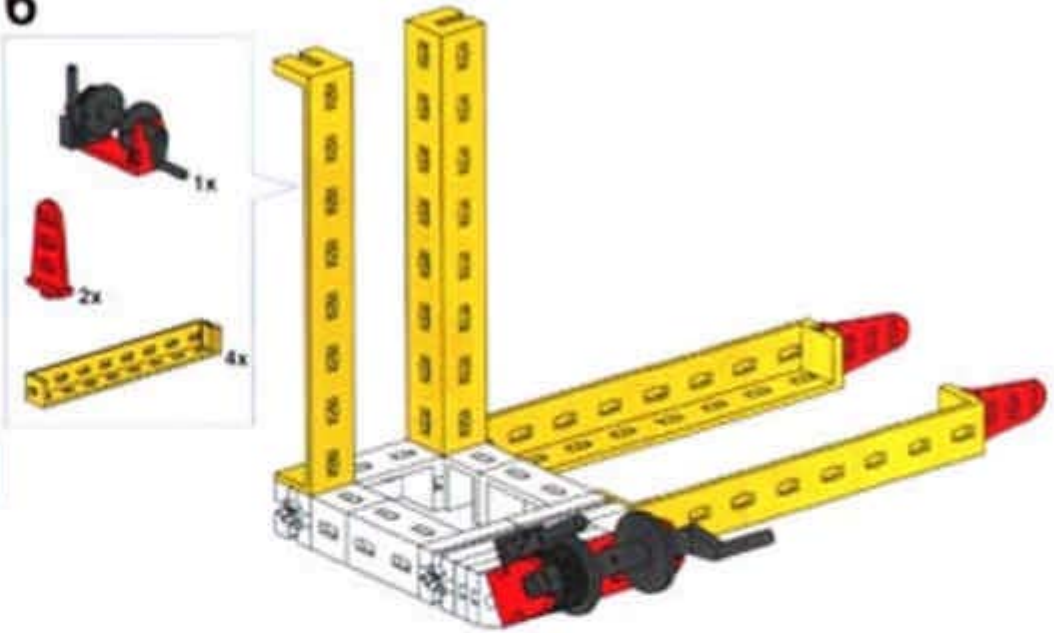
1x
2x
4x

5

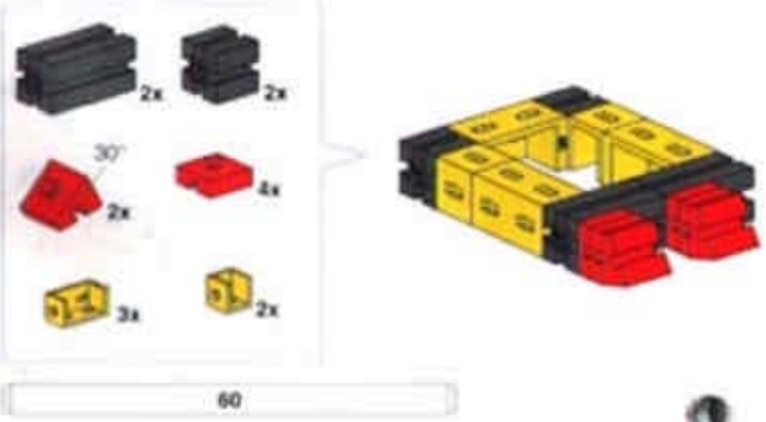
2x
2x
30°
2x
4x
3x
2x
60

7

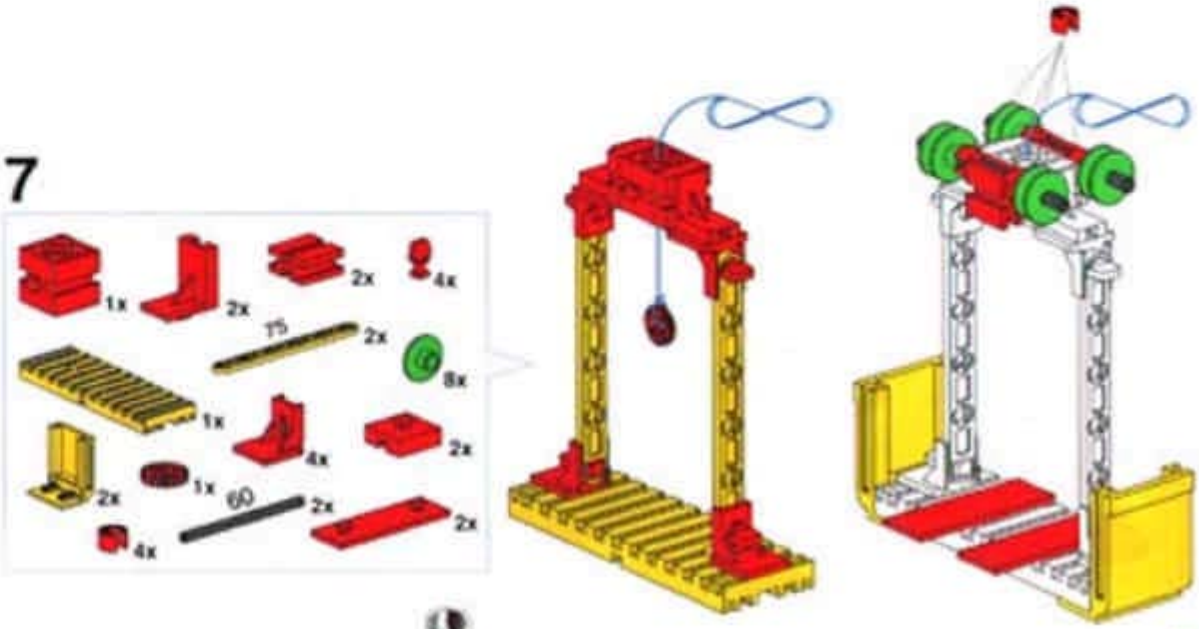
1x
2x
2x
4x
75
2x
8x
1x
4x
2x
2x
1x
60
2x
2x
4x

8

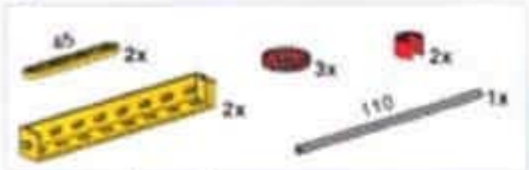
45 2x
3x
2x
2x
110 1x

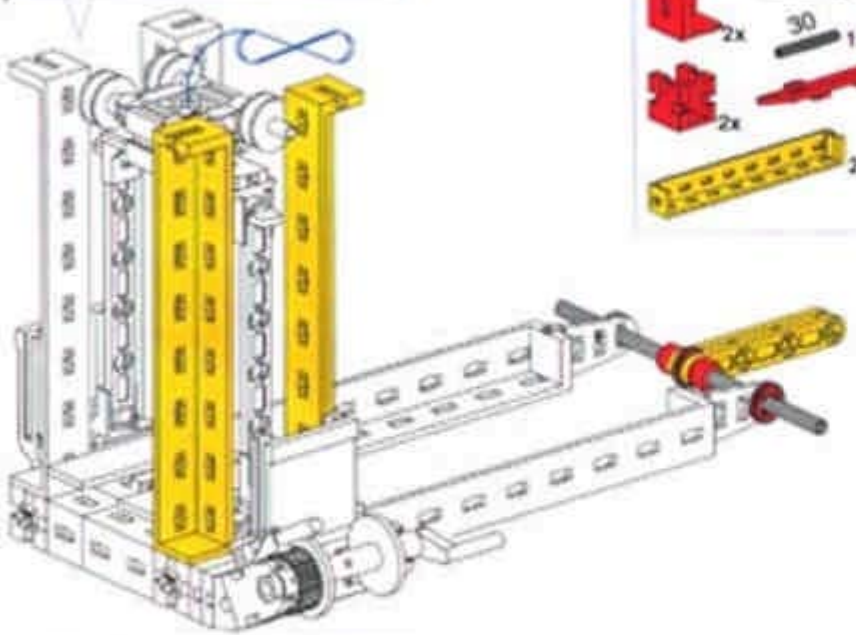

10

2x
2x
4x
2x
2x
2x
30 1x
3x
2x
2x
60 2x
2x
8x

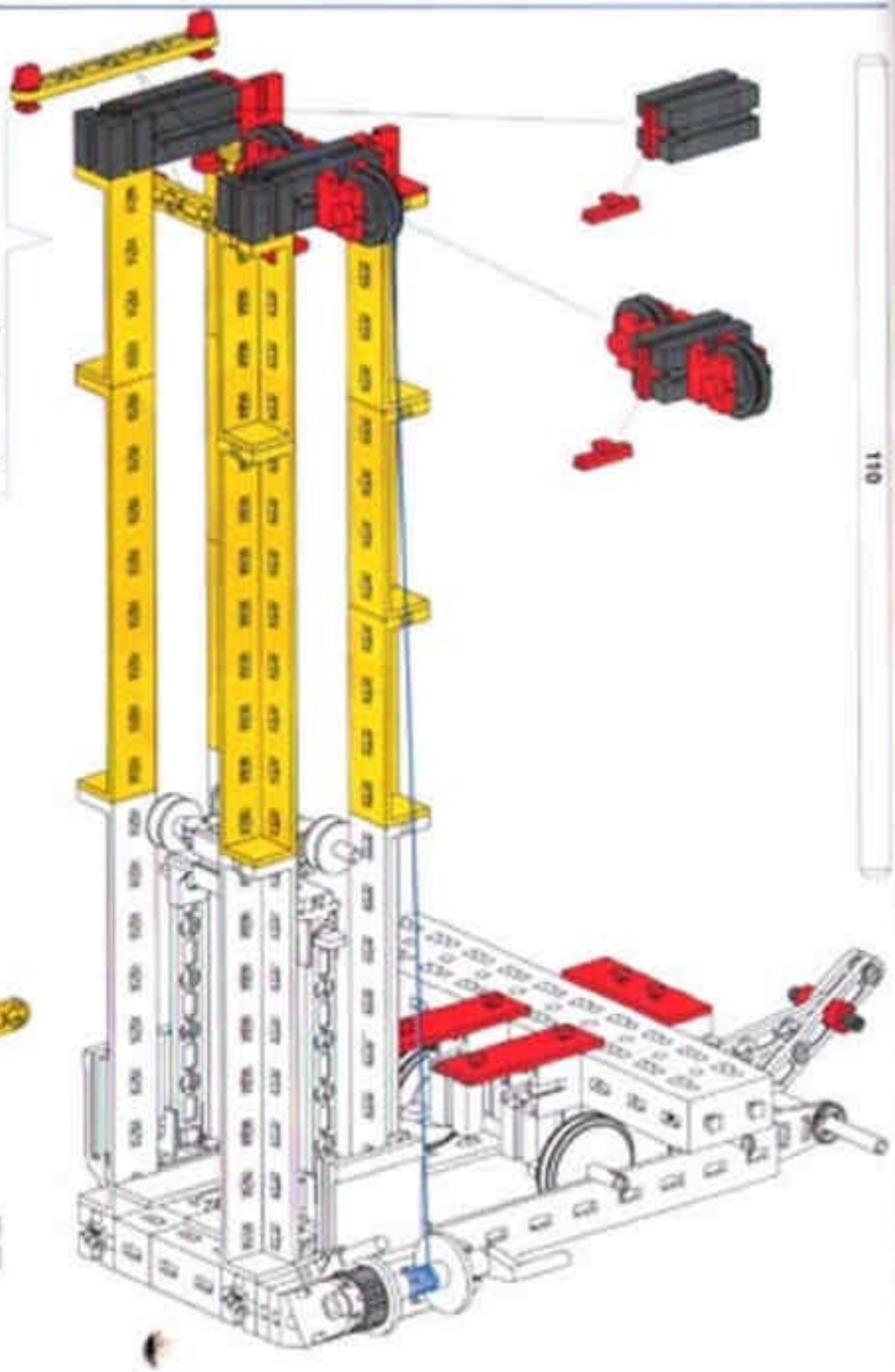
110

9

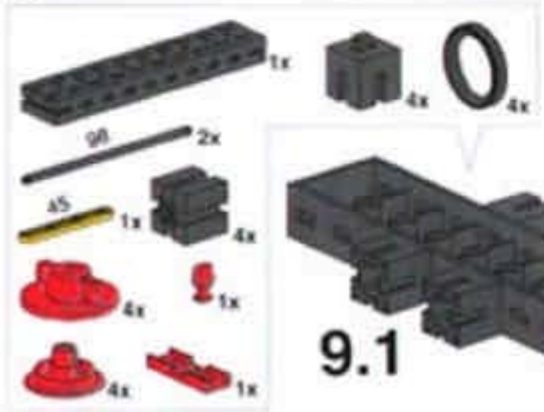
1x
4x
4x
98 2x
45 1x
4x
4x
1x
4x
1x
30

9.1

9.2

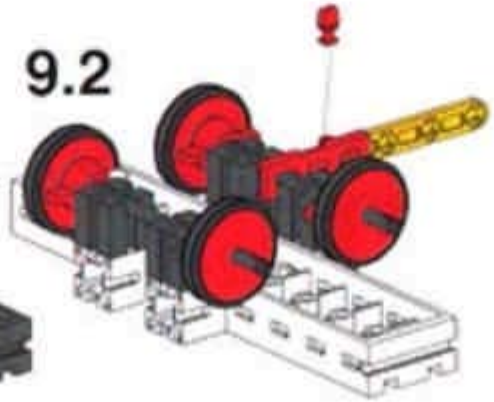

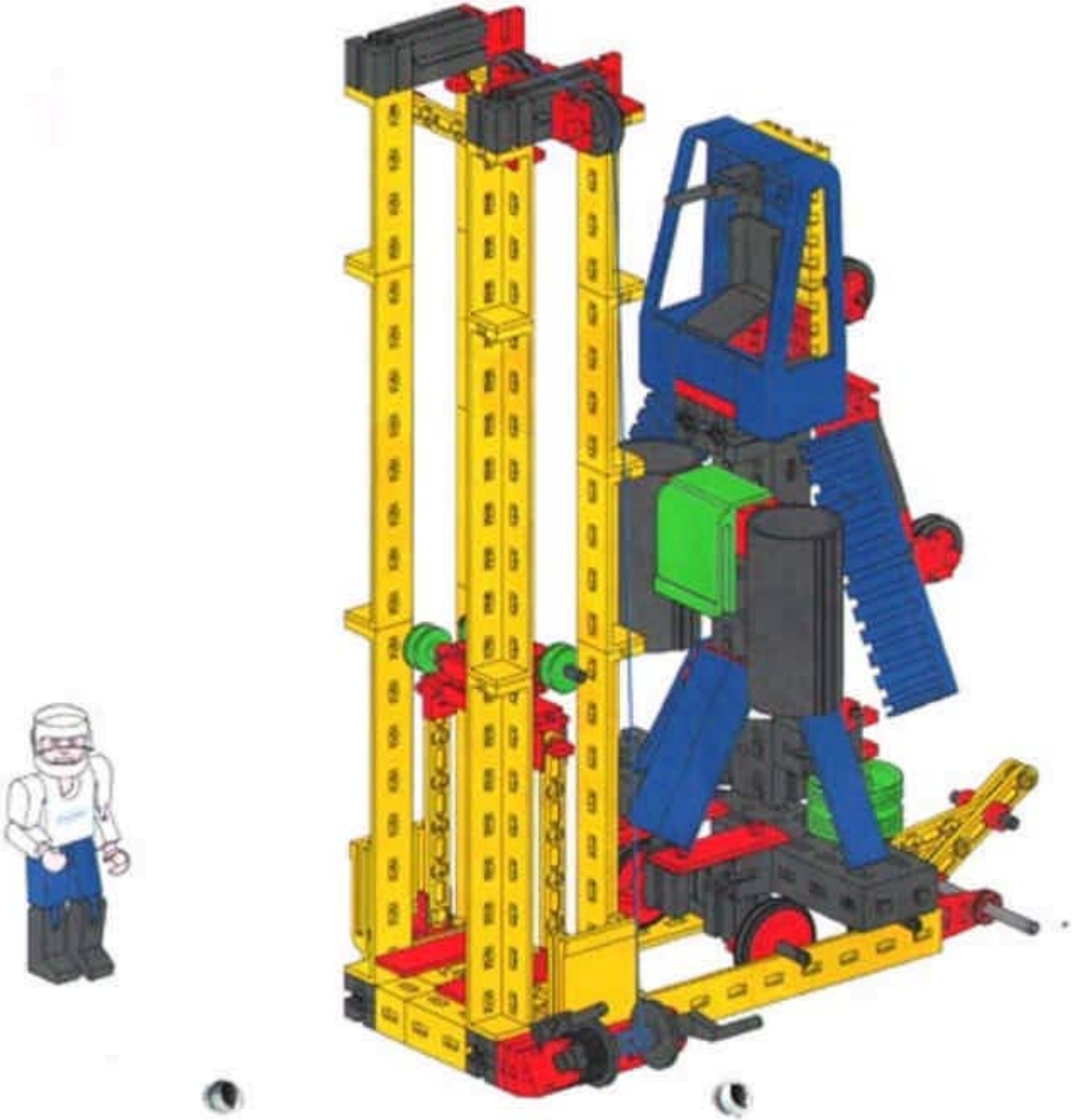

Radar Control

1

2

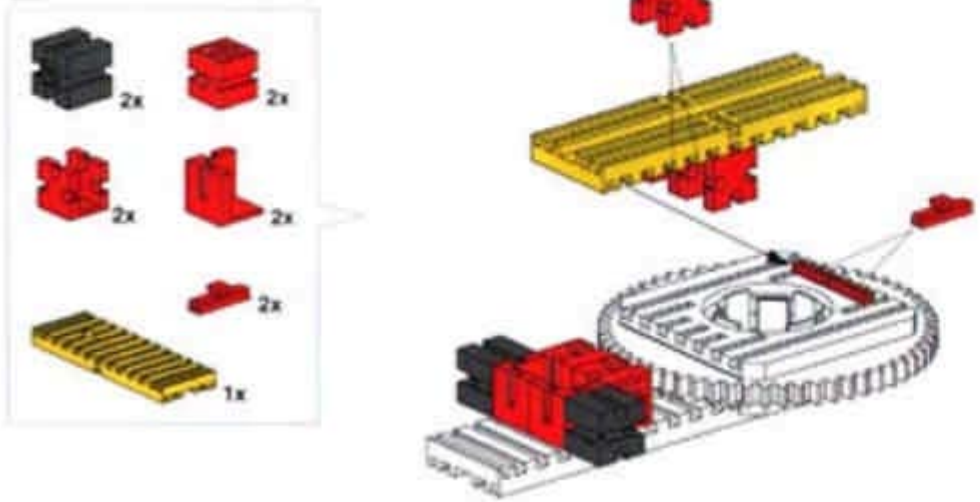

3

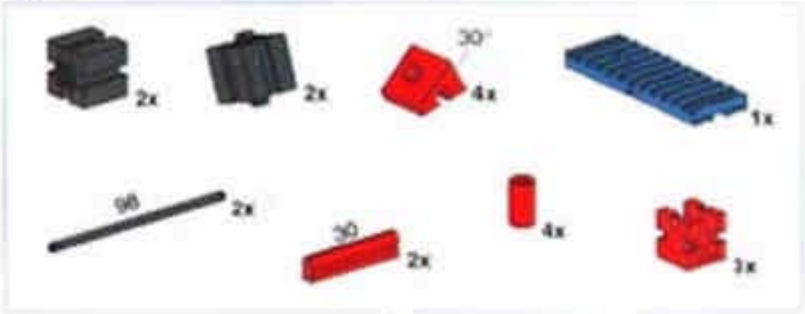

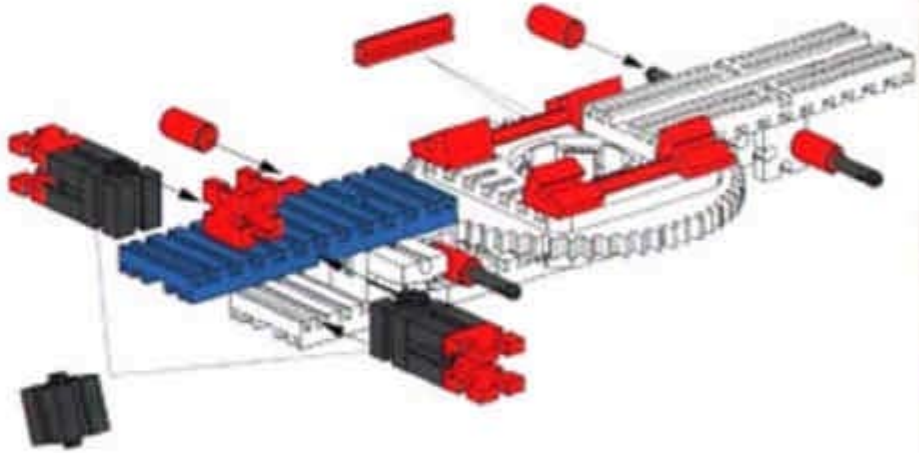

4

1x
2x
2x
2x
2x
2x
2x

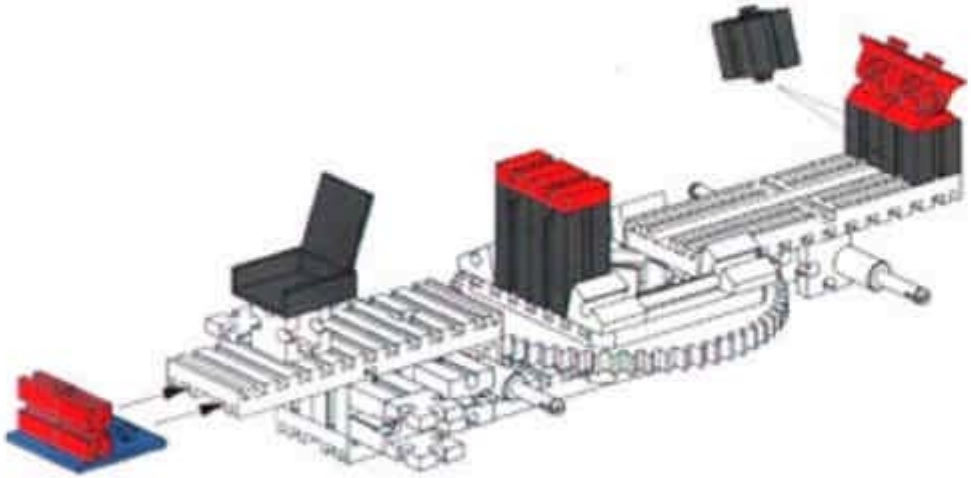

5

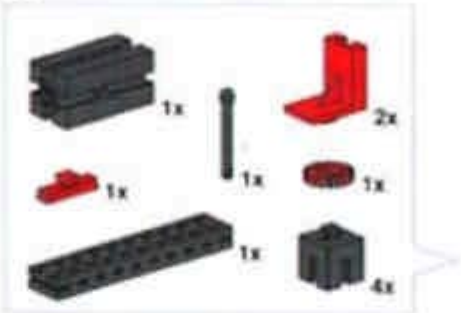
1x
2x
1x
1x
1x
1x
4x

6

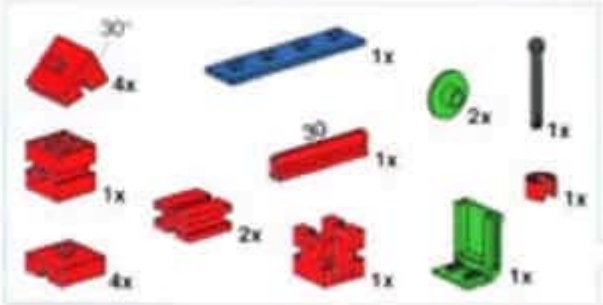
30°
4x
1x
2x
1x
30
1x
1x
1x
2x
4x
1x
1x

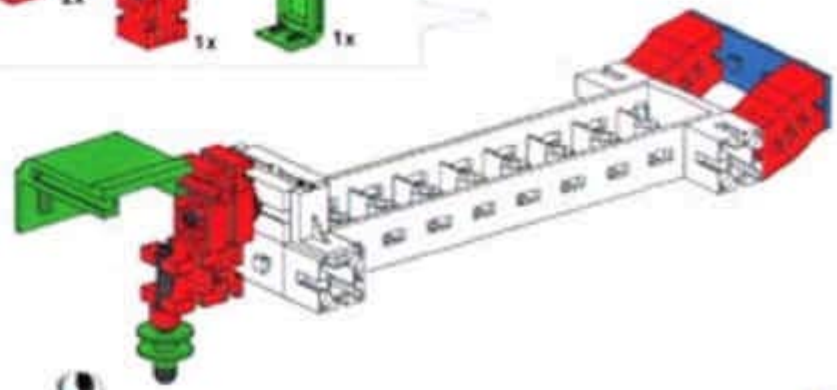

7

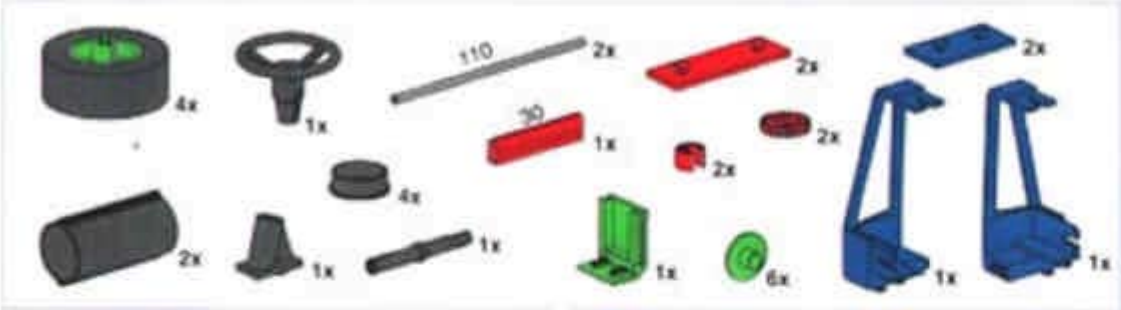

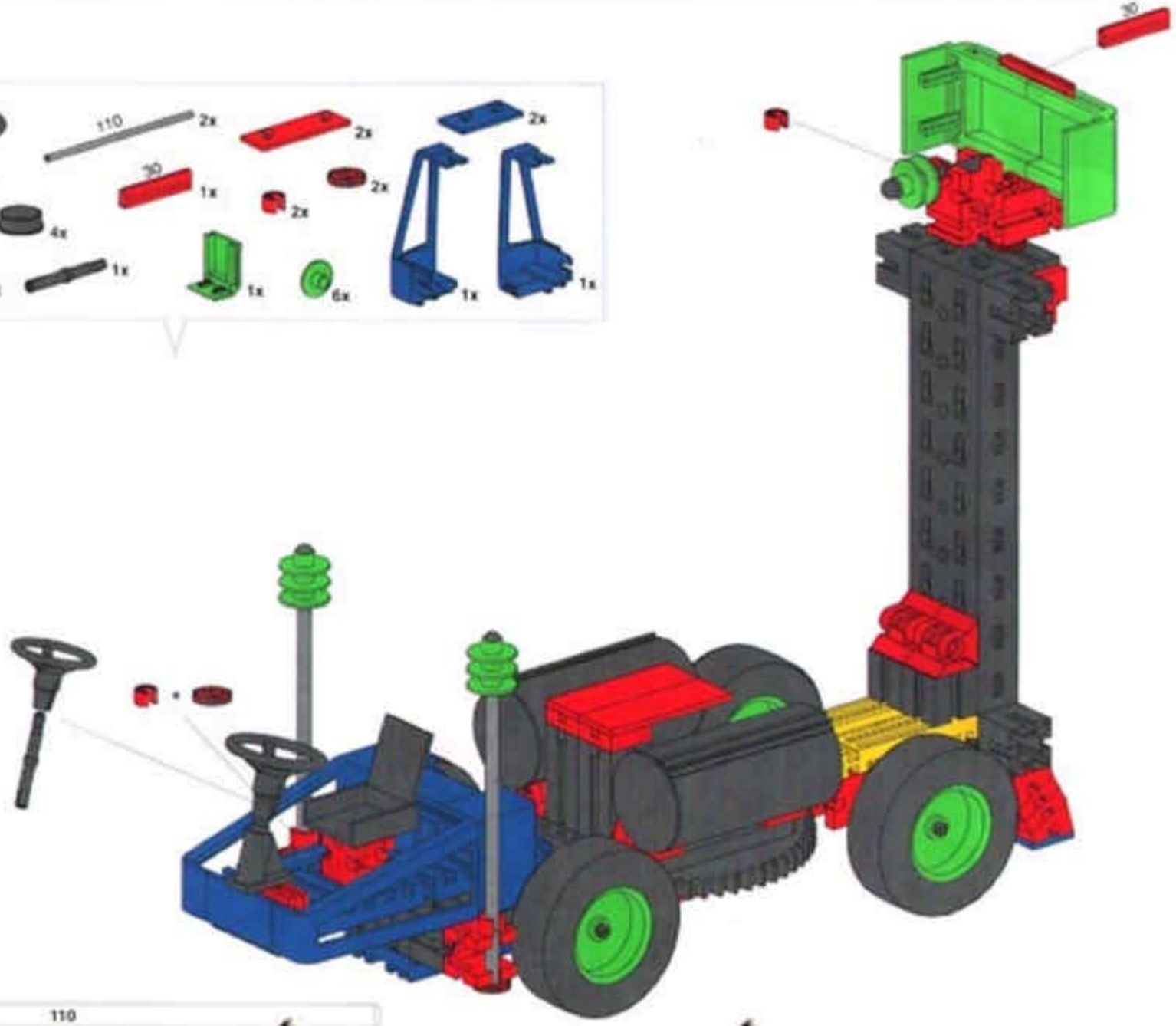

110

Polaris Trailer

1

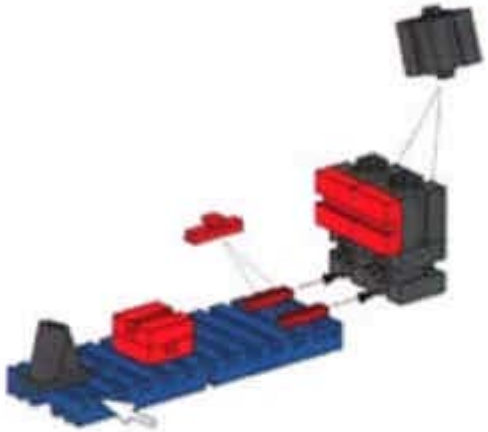

2

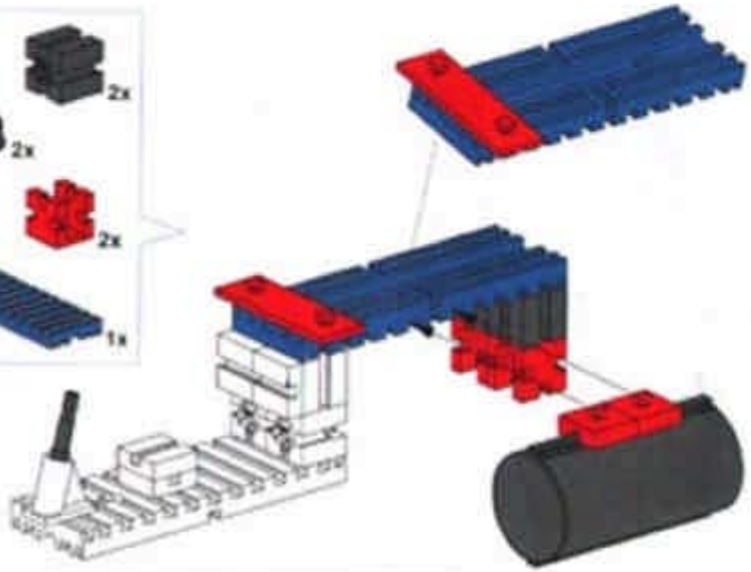

3

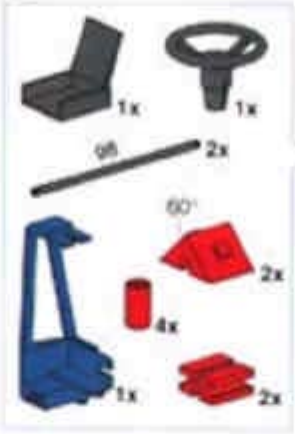

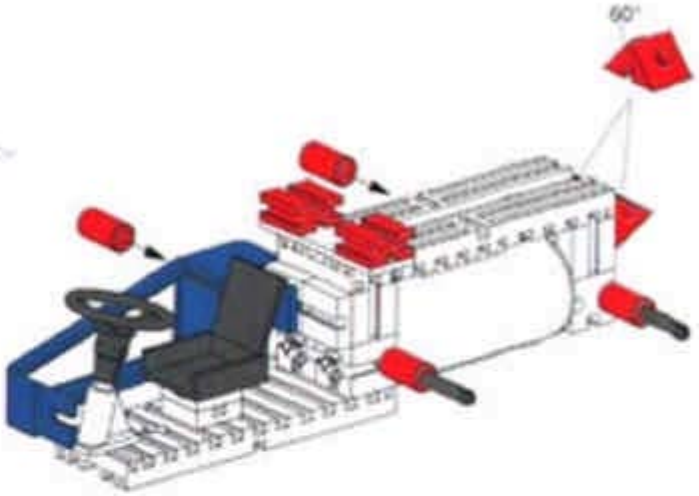

4

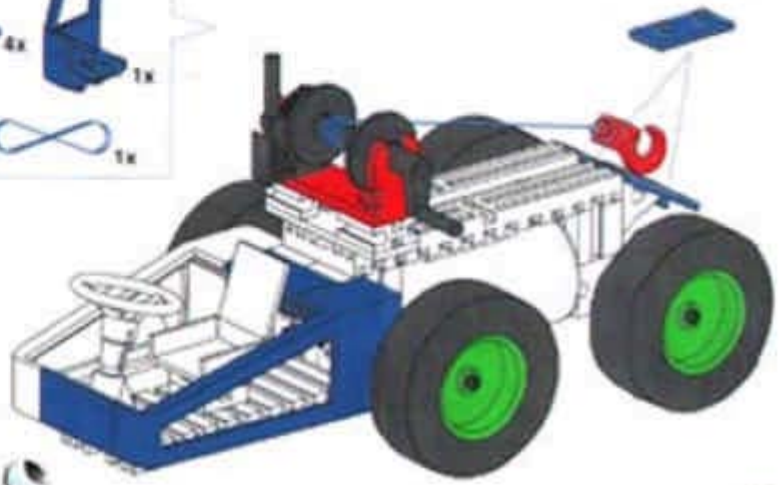

5

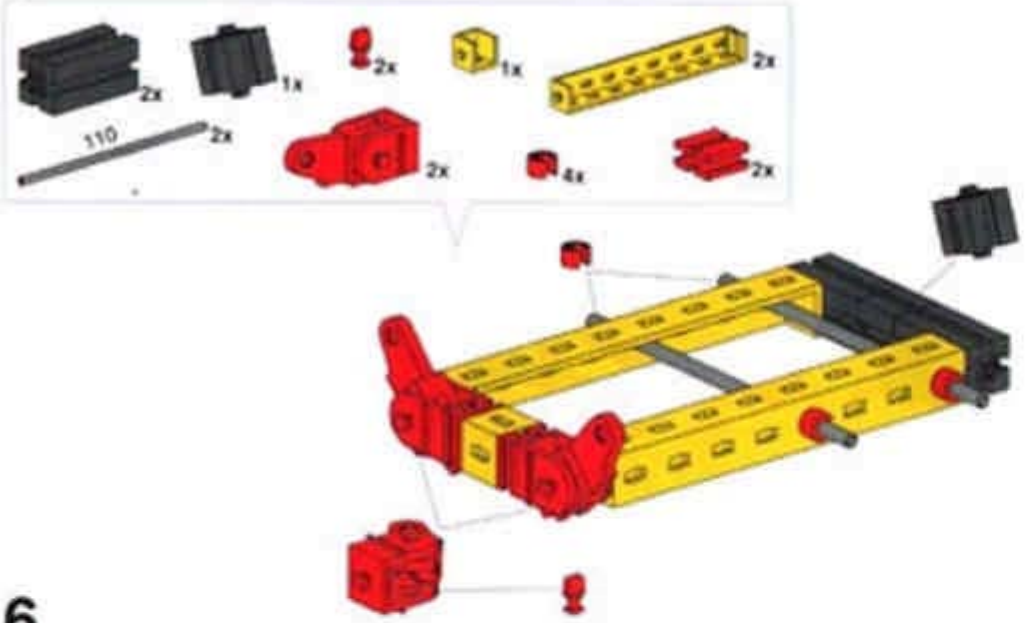
2x
1x
2x
1x
2x
110
2x
2x
4x
2x

6

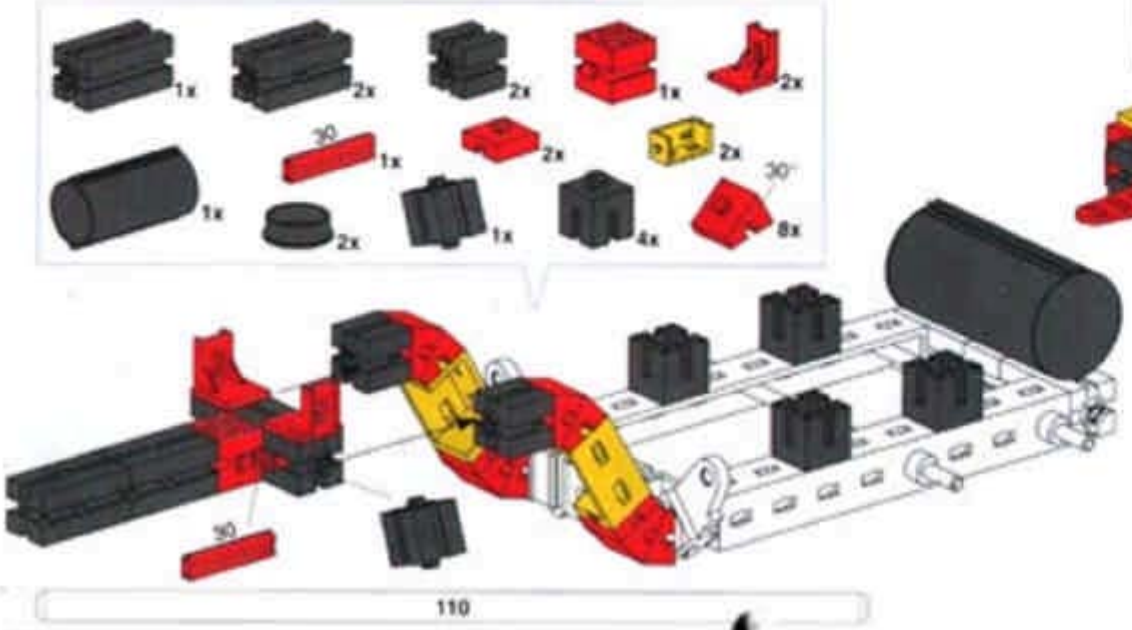
1x
2x
2x
1x
2x
30
1x
2x
2x
30°
1x
2x
1x
4x
8x
30
110

7

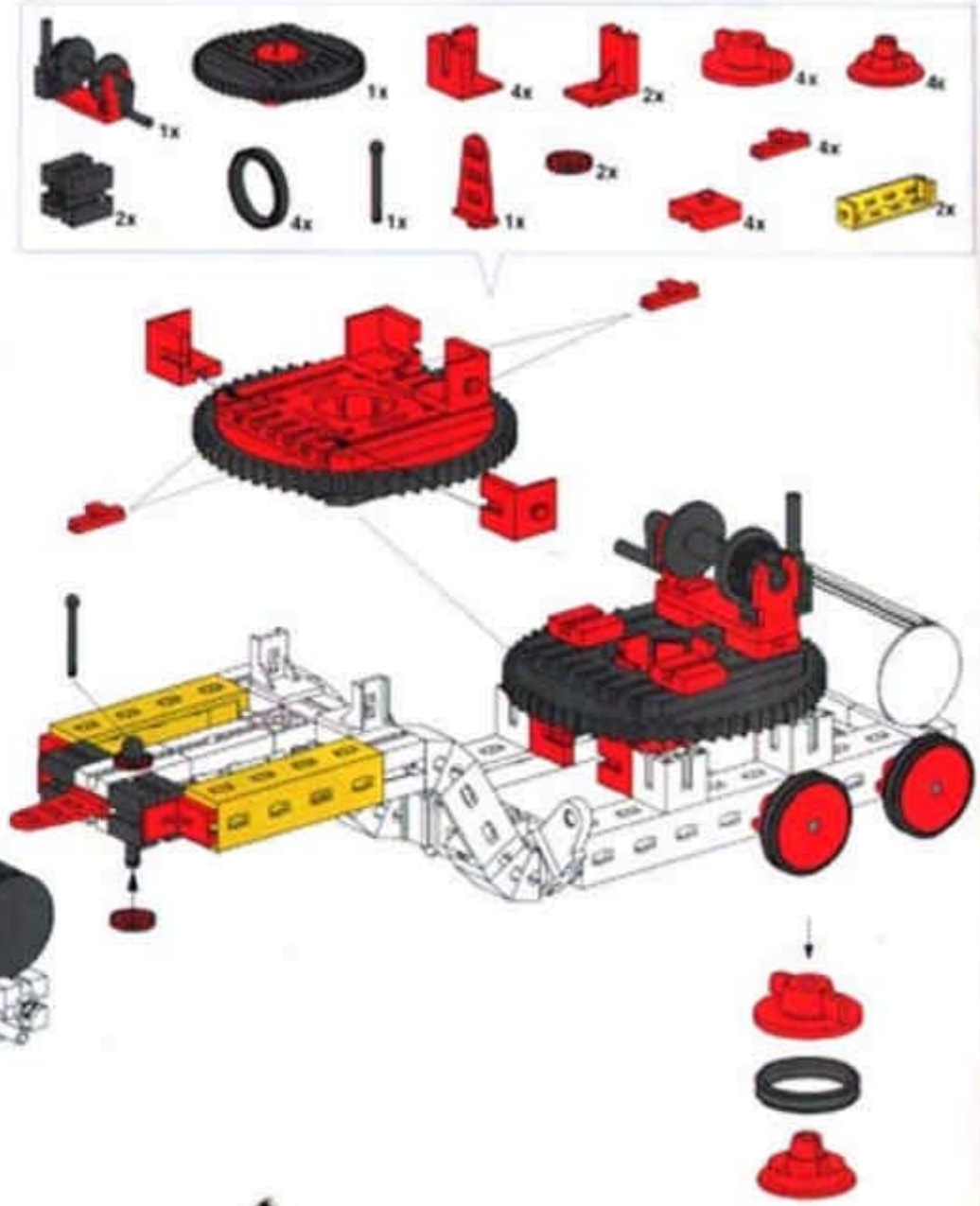
1x
1x
4x
2x
4x
4x
2x
4x
1x
1x
2x
4x
2x

8

2x
2x
2x
15°
2x
1x
50
1x
2x
4x
60
2x
6x
1x
1x
60
2x
2x
2x
1x
1x

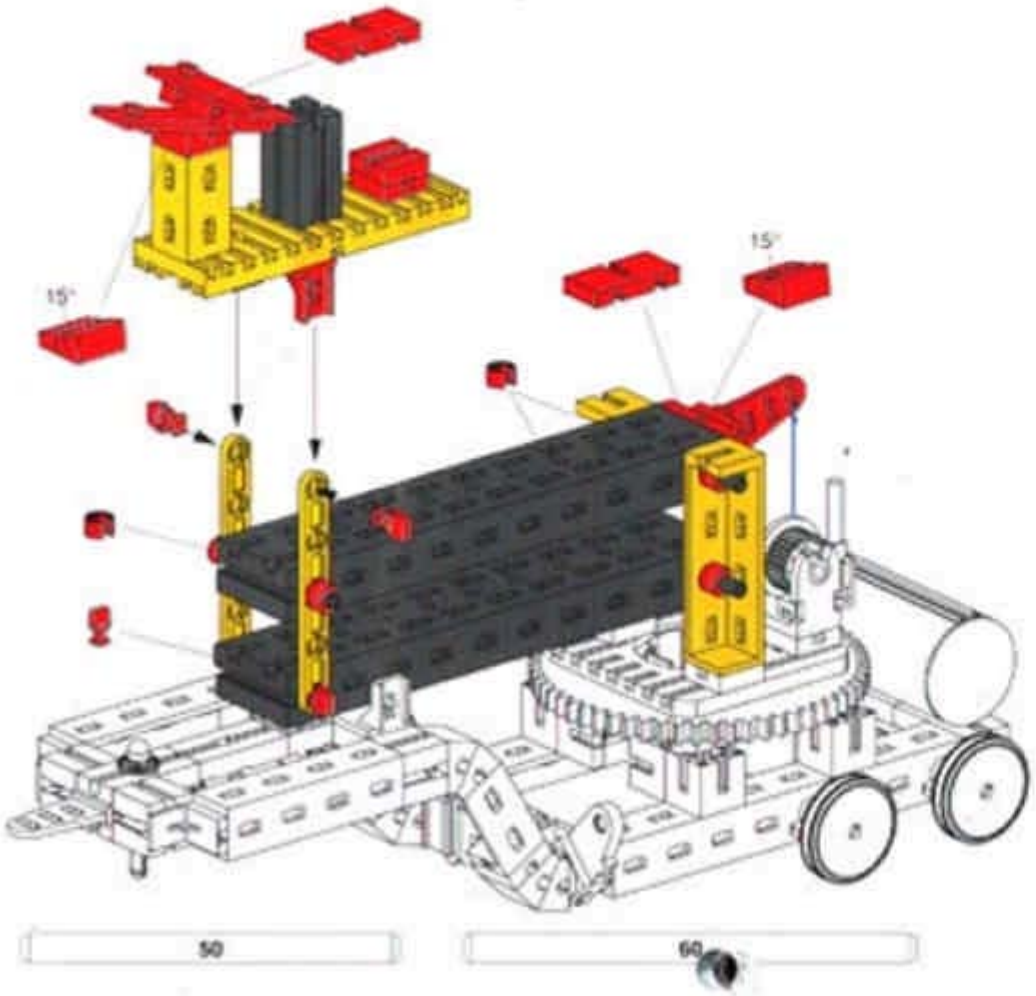
15°
15°
50
60

9

30
1x
4x
3x
1x
1x
30
1x
2x
1x
1x
2x
2x

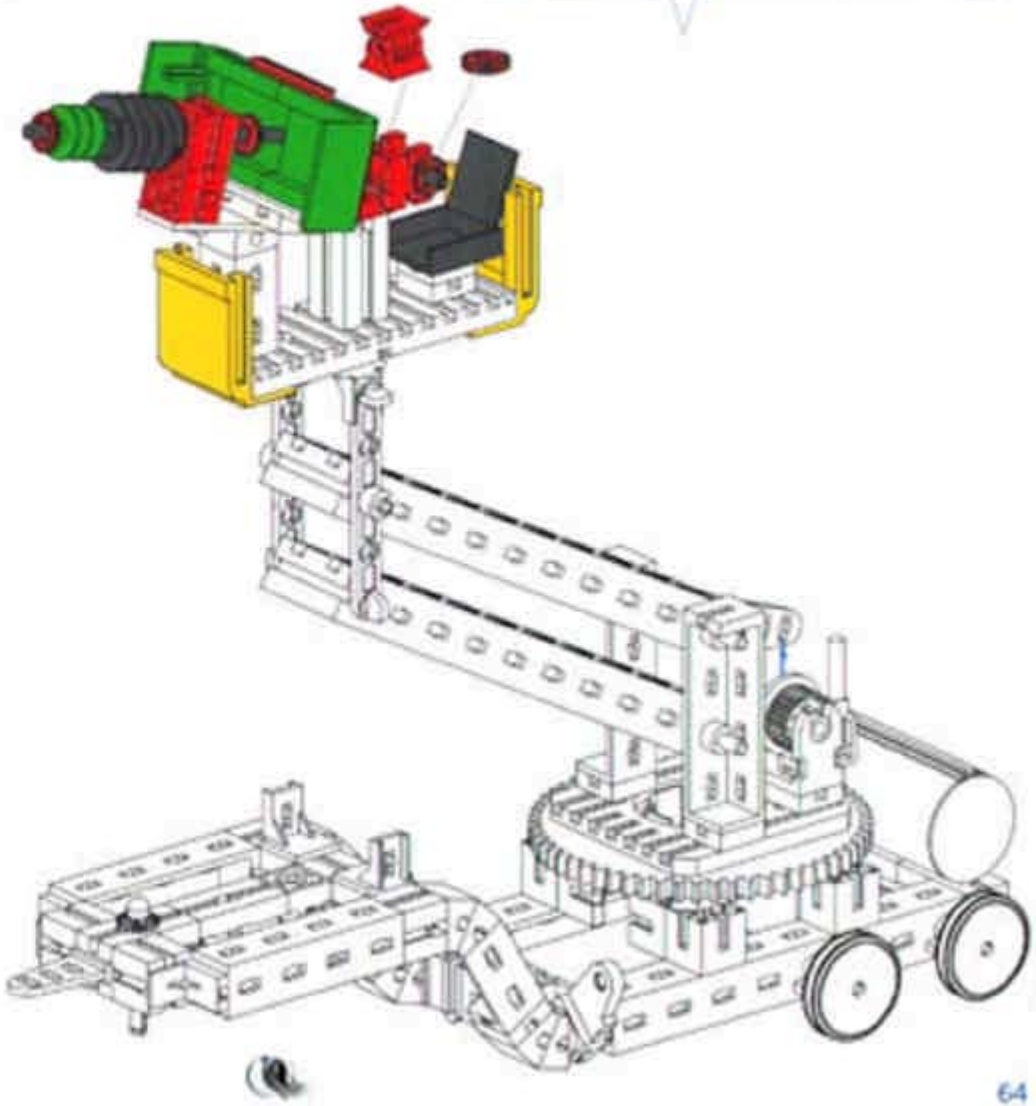

fischerwerke Artur Fischer GmbH & Co.KG
D-72178 Tumlingen/Waldachtal · Telefon (07443) 12-490

3C7x4 · 08/97 · KW · Printed in Germany
Technische Änderungen vorbehalten · Subject to technical modification